valentin
DRUCKSYSTEME

DYNACODE

Manuel d'entretien

Quality . Tradition . Innovation

Copyright by Carl Valentin GmbH / 7952006.1112

Les indications concernant le volume de livraison, l'apparence, la performance, les dimensions et le poids correspondent à nos connaissances au moment de la création de ce document.

Toutes modifications réservées.

Tous droits réservés, y compris ceux des traductions.

La reproduction, ou la transformation de ce manuel, partielle ou intégrale, sous quelque forme que ce soit (impression, photocopie ou tout autre procédé) est interdite sauf autorisation écrite de Carl Valentin GmbH.

Par l'évolution permanente, des différences peuvent survenir entre la documentation et le matériel.
Consulter le site internet www.carl-valentin.de pour obtenir la dernière version.

Marques

Toutes les marques ou tous les noms commerciaux sont des marques déposées ou des noms commerciaux déposés par leur propriétaire respectif, même s'ils ne sont pas expressément indiqués comme tels. En l'absence de cette mention, ils ne doivent toutefois pas être considérés comme une marque non déposée ou un nom commercial non déposé.

Les blocs d'impression directe Carl Valentin répondent aux directives de sécurité suivantes:

CE Directive CE relative aux machines (98/37/CE)
Directives CE sur les appareils à basse tension (2006/95/CE)
Directive relative à la compatibilité électromagnétique (89/336/CEE)

Carl Valentin GmbH
Postfach 3744
78026 Villingen-Schwenningen
Neckarstraße 78 – 86 u. 94
78056 Villingen-Schwenningen

Phone +49 7720 9712-0
Fax +49 7720 9712-9901

E-Mail info@carl-valentin.de
Internet www.carl-valentin.de

Table des matières

1 Remarques au document 5
1.1 Indications pour l'utilisateur 5
1.2 Instructions 5
1.3 Références croisées 6
2 Avises de sécurité 7
2.1 Avises généraux de sécurité 7
2.2 Sécurité avec le contact d'électricité 10
3 Notes explicatives 11
3.1 Mode continu 11
3.2 Mode intermittent 12
3.3 Changer le type de module 13
4 Electronique 15
4.1 Echanger le fusible primaire 15
4.2 Echanger la carte CPU 16
4.3 Echanger la batterie lithium 17
4.4 Echanger la carte I/O 17
4.5 Echanger le bloc d'alimentation 18
4.6 Echanger le tiroir carte Compact Flash 19
5 Mécanique 21
5.1 Echanger la tête d'impression 21
5.2 Echanger le câble de tête d'impression 23
5.3 Ajuster l'angle (mode intermittent) 23
5.4 Echanger les parties à la cassette 24
5.5 Echanger les parties au chariot d'impression 26
5.6 Echanger la platine de moteur 28
5.7 Echanger les parties à la mécanique d'impression 29
5.8 Echanger encodeur 30
5.9 Echanger encodeur dual réflectif 31
5.10 Echanger le commutateur fin de course/de couvercle et DEL31
6 Correction des erreurs 33
7 Entrées et sorties de commande 43
7.1 Variante I 43
7.2 Variante II 47
8 Schémas de câblage 53
8.1 Electronique 53
8.2 Mécanique 54
9 Plans de garnissage 57
9.1 Carte CPU 57
9.2 Bloc d'alimentation 58
9.3 Tiroir carte Compact Flash 59
9.4 Carte I/O 24V 60
9.5 Platine de moteur 61
10 Raccordements à l'arrière 63
10.1 Tension 63
10.2 Signaux tête d'impression 63
10.3 Touch Panel 64
10.4 Encodeur (mode continu) 64

11 Raccordements de l'interface 65
11.1 Centronics 65
11.2 RS-232 65
11.3 Ethernet 66
11.4 USB 1.0 66
12 Index 67

1 Remarques au document

1.1 Indications pour l'utilisateur

Ce manuel de service est prévu pour le personnel d'entretien et de service qualifié.

Il contient des informations techniques se référent la partie électronique et la partie mécanique.

Des informations sur l'opération de module peuvent être trouvées dans notre manuel d'opération.

En cas d'un problème qui ne peut pas être solutionné à l'aide de ce manuel de service, veuillez contacter votre distributeur responsable.

1.2 Instructions

Des consignes de mise en garde sont représentées avec 3 mentions d'avertissement pour les différents niveaux de danger.

DANGER!
Vous met en garde d'un danger grave et imminent pour votre santé ou votre vie.

ATTENTION!
Vous prévient d'une situation dangereuse pouvant entraîner des dommages corporels ou matériels.

AVERTISSEMENT relatif au risque de coupure.
Prendre garde aux coupures dues à des lames, dispositifs de découpe ou pièces coupantes.

AVERTISSEMENT relatif à des blessures aux mains.
Prendre garde aux blessures aux mains dues à des pièces mécaniques se fermant d'une machine/un équipement.

AVERTISSEMENT relatif à des surfaces très chaudes.
Prendre garde à ne pas toucher de surfaces très chaudes.

PRÉCAUTION!
Retient votre attention à de possibles dangers, dommages matériels ou qualitatifs.

REMARQUE!
Vous facilite le travail ou vous guide à travers les étapes importantes.

Conseils environnementaux.

⇒ Directive concernant la marche à suivre.

* Options (accessoires, périphériques)

`Date` Affichage sur l'écran.

DANGER!

Danger de mort par choc électrique!

⇒ Couper le bloc d'impression directe du secteur avant tous travaux de maintenance et attendre environ 2-3 minutes jusqu'à ce que le bloc d'alimentation se soit déchargé.

PRÉCAUTION!

Fusible bipolaire.

⇒ Couper le système d'impression du secteur avant tous travaux de maintenance et attendre un instant jusqu'à ce que le bloc d'alimentation se soit déchargé.

1.3 Références croisées

Lettre en figures

Des références sur certaines positions dans une figure sont marquées avec des lettres. Elles sont marquées dans le texte avec des parenthèses, p. ex. (A). Si aucun numéro de figure n'est indiqué, des lettres dans le texte se réfèrent toujours à la figure la plus proche au-dessus du texte. Si on se réfère à une autre figure, le numéro de figure est indiqué, par. ex. (A, dans la figure 5).

Références croisées sur des chapitres et des sous-chapitres

Avec une référence croisée sur des chapitres et sous-chapitres, le numéro de chapitre et le nombre de pages sont indiqués, par. ex. référence sur ce sous-chapitre: (voir le chapitre 1.3.2, page 5).

Références sur d'autres documents

Une référence sur un autre document a la forme suivante: Voir le *'Mode d'emploi'*.

2 Avises de sécurité

2.1 Avises généraux de sécurité

Lieu de travail et méthode de travail

⇒ Tenir propre l'environnement de l'appareil pendant et après l'entretien.

⇒ Travailler consciemment.

⇒ Garder sûrement des parties de l'appareil démontées pendant les travaux d'entretien.

Vêtement

ATTENTION!

Le passage des vêtements par des parties de l'appareil mouvementées peut conduire à des blessures.

⇒ Ne porter pas des vêtements qui peuvent s'empêtrer dans les parties de l'appareil rotatives.

⇒ Boutonner ou bien retrousser les manches de chemise ou de blouson.

⇒ Attacher de cheveux longs ou mettre le en haut.

⇒ Mettre les fins des foulards, des cravates ou des écharpes dans vos vêtements ou fixer les fins avec un clip isolant.

DANGER!

Danger de mort par le flux de courant renforcé par des parties métalliques qui ont le contact avec l'appareil.

⇒ Ne porter pas de vêtement avec des fermetures de métal.

⇒ Ne porter pas de bijoux.

⇒ Ne porter pas des lunettes avec bord de métal.

Vêtement protecteur

Lors d'une menace possible des yeux, des lunettes de protection doivent être portées, en particulier:

- Enfoncer ou tirer des goupilles ou des pièces semblables avec un marteau.
- Travailler avec un appareil de perçage électrique.
- Utiliser des crochets de ressort.
- Résoudre ou utiliser des ressorts, des bagues de protection et des bagues de grippage.
- Travaux de soudure.
- Utiliser des solvants, des nettoyeuses ou d'autres produits chimiques.

Dispositif de protection

ATTENTION!

Risque de blessure avec des dispositifs de protection manquants ou défectueux.

⇒ Après des travaux d'entretien, attacher tous les dispositifs de protection (couvercles, avises de sécurité, câbles de mise à terre, etc.).

⇒ Échanger des parties défectueuses et inutiles.

Consignes de sécurité

Le bloc d'impression directe est conçu pour les réseaux électriques avec une tension alternative de 110 … 230 V AC. Brancher le bloc d'impression directe uniquement à des prises électriques avec prise de terre.

REMARQUE!

Lors des modifications de la tension secteur, il faut adapter la valeur du fusible).

Raccorder le bloc d'impression directe uniquement avec des appareils qui induisent de la très basse tension de protection.

Avant de faire ou de défaire les connexions, éteignez tous les appareils connectés (ordinateur, imprimante, accessoires, etc.).

Utiliser le bloc d'impression directe uniquement dans un environnement sec et ne pas le mouiller (projection d'eau, brouillard, etc.).

Le bloc d'impression directe ne peut pas actionner dans l'atmosphère explosive et à proximité des lignes à haute tension.

N'installer le bloc d'impression directe que dans les environnements protégé contre des poussières d'aiguisage, limaille de fer et des corps étrangers similaires.

Les mesures d'entretien et de maintenance ne peuvent être effectuées que par un personnel spécialisé.

Le personnel utilisant le système d'impression doit être instruit par l'exploitant conformément au mode d'emploi.

Selon l'utilisage, veiller à ce que les vêtements, les cheveux, les bijoux ou autres des utilisateurs n'entrent pas en contact avec les éléments en rotation (par exemple le charriot d'impression).

REMARQUE!

Les exigences de la norme EN 60950-1/EN 62368-1 concernant le carter de protection anti-incendie ne sont pas remplies sur l'unité d'impression ouverte, conditionné par la construction. Ceux-ci doivent être garantis par l'installation dans la machine finale.

Le bloc d'impression et les composants (par exemple moteur, tête d'impression) peuvent devenir très chauds pendant l'impression. Ne pas toucher ces pièces pendant l'utilisation. Laisser refroidir les composants avant toutes interventions de maintenance ou de réglage.

N'utiliser jamais des matières consommables facilement inflammables.

Exécuter uniquement les actions décrites dans ce mode d'emploi. Les travaux dépassant ce cadre doivent être effectués uniquement par le fabricant ou en accord avec le fabricant.

Des interventions inadéquates sur les parties électroniques ou leurs logiciels peuvent causer des dysfonctionnements.

D'autres interventions inappropriées ou transformations de l'appareil peuvent avoir une incidence sur sa sécurité.

Les réparations doivent toujours être effectuées dans un atelier qualifié possédant les compétences et le matériel nécessaires pour une remise en état optimale.

Des autocollants sont disposés sur le matériel afin de mettre en garde l'utilisateur sur les dangers auxquels il pourrait être exposé. Ne pas retirer ces autocollants afin d'être constamment informé de la présence de ces risques.

Lors de l'installation dans la machine complète, l'imprimante directe doit être intégrée au circuit d'arrêt d'urgence.

Tous les dispositifs de protection par isolation doivent être en place avant la mise en marche de la machine.

DANGER!

Danger de mort par tension électrique!

⇒ Ne pas ouvrir le capot de protection.

PRÉCAUTION!

Fusible bipolaire.

⇒ Couper le système d'impression du secteur avant tous travaux de maintenance et attendre un instant jusqu'à ce que le bloc d'alimentation se soit déchargé.

2.2 Sécurité avec le contact d'électricité

Qualification de personnel

⇒ Les travaux suivants peuvent être exécutés par les électriciens qualifiés et formés:

- Des réparations, des travaux d'essais et d'autres travaux sur des modules électriques.
- Des travaux sur l'appareil ouvert qui est attaché au réseau électrique.

Mesures générales préventives au commencement des travaux d'entretien

⇒ Constater la position de l'interrupteur du réseau, pour pouvoir l'appuyer plus rapidement en cas d'urgence.

⇒ Couper le courant électrique, avant l'exécution des travaux suivants:

- Enlever ou installer des blocs d'alimentation.
- Travaux à proximité des parties ouvertes d'alimentation en courant.
- Vérification mécanique des parties d'alimentation en courant.
- Modifications à des circuits d'appareil.

⇒ Contrôler l'absence de tension.

⇒ Vérifier le secteur de travail sur des sources de danger, comme par ex. des planchers humides, des prolongateurs défectueux, des conducteurs de protection défectueux.

Mesures supplémentaires à des appareils avec des tensions ouvertes

⇒ Demander à une deuxième personne de demeurer à proximité du lieu de travail. Cette personne doit être chargée de la position et opération de l'arrêt d'urgence et de l'interrupteur du réseau et de couper le courant avec le danger.

⇒ Travailler seulement avec une main au circuit électrique d'appareils mis en marche. Placer l'autre main derrière le dos ou la mettre dans la poche de la veste. De cette manière on évite que l'électricité coule dans le propre corps.

Outils

⇒ N'utiliser pas d'outils usés ou défectueux.

⇒ Utiliser seulement des outils et les appareils d'essai qui sont appropriés pour l'activité correspondant.

Attitude dans les accidents

⇒ Agir avec précaution extrême et en tranquillité.

⇒ Eviter la menace de la propre personne.

⇒ Couper le courant.

⇒ Demander l'aide médicale médecin d'urgence).

⇒ Porter éventuellement premiers secours.

3 Notes explicatives

3.1 Mode continu

Vitesse du matériel

Faites attention que le matériel a une adhérence suffisamment au codeur pour permettre l'indication exacte de la vitesse par le codeur.

Pour qu'on puisse imprimer on doit respecter les conditions d'opération, c'est-à-dire on doit observer la vitesse du matériel.

Principe d'impression

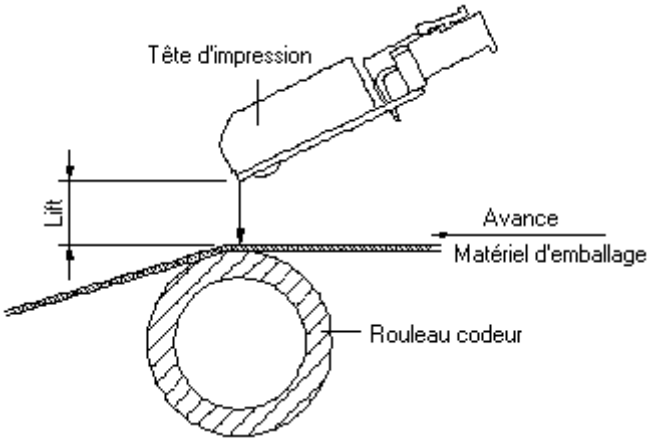

Figure 1
Après vous avez démarré un ordre d'impression la tête d'impression se bouge contre le matériel à imprimer. L'avance du matériel est enregistrée et exploitée par le codeur. La tête d'impression se trouve en position de départ jusqu'à l'impression sur le matériel émouvant est terminée et après la tête se bouge encore en position initiale.

Guidage matériel

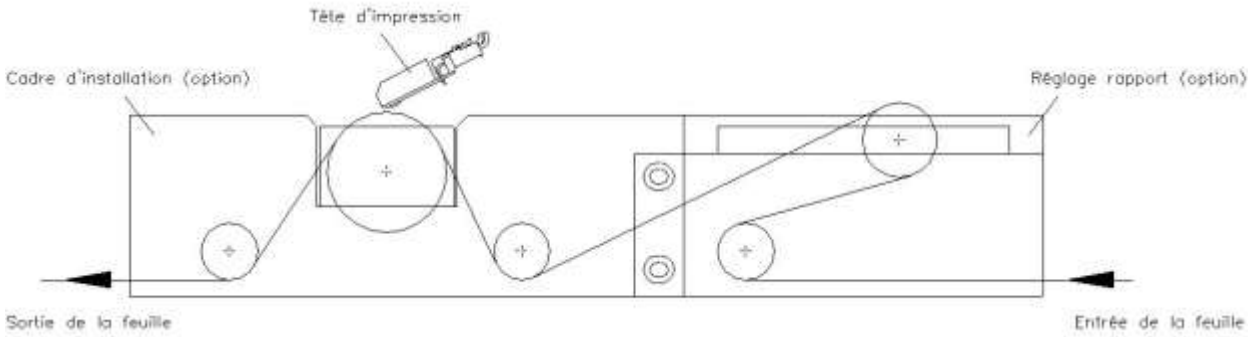

Figure 2

REMARQUE!

Si le codeur est connecté au rouleau codeur, faites attention que le matériel a une adhérence suffisamment au codeur pour permettre l'indication exacte de la vitesse par le codeur.

3.2 Mode intermittent

Principe d'impression

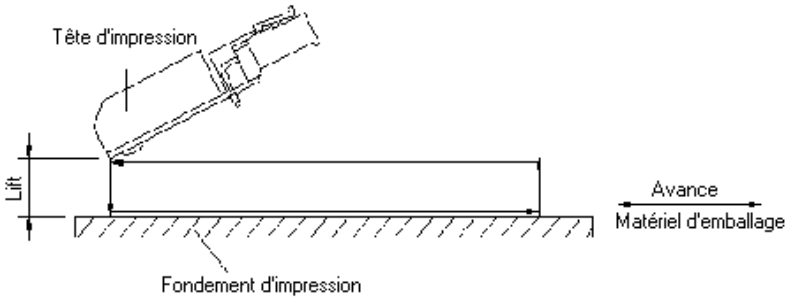

Figure 3
Après vous avez démarré un ordre d'impression la tête d'impression se bouge contre le matériel à imprimer. Ensuite, selon la longueur de layout entrée ou transmise, la caisse d'impression se bouge linéairement au-dessus du matériel à imprimer. Après l'impression la tête se bouge vers le haut et la caisse d'impression se bouge dans la position de départ.

Position d'impression

REMARQUE!

Le module d'impression directe est livré avec une longueur d'impression par défaut de 65 mm. Pour utiliser la longueur d'impression maximale de 75 mm, la valeur de la position d'impression doit être changée à 93 (menu - paramètres de machine)..

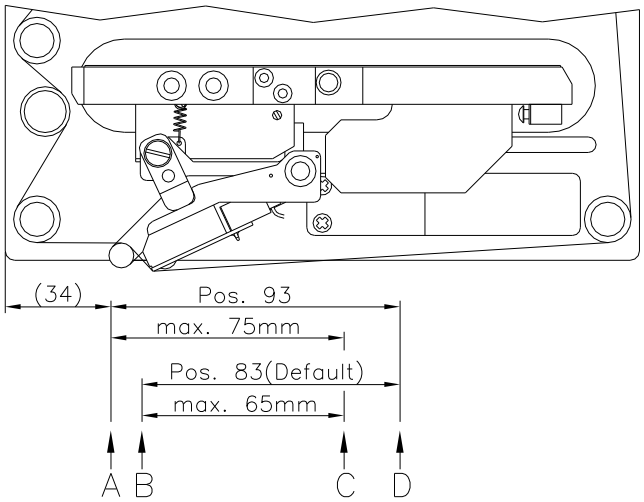

A: Position d'impression/de démarrage valeur = 93 mm

B: Position d'impression/de démarrage valeur = 83

C: Position maximale de fin d'impression

D: Position d'arrêt

3.3 Changer le type de module

```
Menu fonction
Fonct. Service
```

Appuyer sur la touche F pour accéder au menu Fonction.

Appuyer sur la touche ◣ jusqu'au menu *Fonctions Service*.

```
Kilométrage
D000007 G000017
```

Appuyer sur la touche ● pour sélectionner le menu.

Appuyer sur la touche ◣ jusqu'au point de menu 'Kilométrage'.

```
Password P_TYP
2904
```

Appuyer sur la touche 💾 pour accéder au menu 'Password'.

Entrer le mot de passe de service '2904'.

Appuyer sur la touche ● pour confirmer l'entrée.

```
Printer type
DC c107-12K
```

Appuyer sur les touches ▲ et ▼ pour sélectionner le type de module.

Appuyer sur la touche ● pour confirmer l'entrée.

Le type de module changé est indiqué dans l'écran.

```
Ribbon Motor ID
            267
```

Appuyer sur la touche ◣ pour accéder à la prochaine indication.

Indication si un moteur standard (ID166) ou un moteur plus fort (ID267) est installé.

```
Orientation
      right
```

Appuyer sur la touche ◣ pour accéder à la prochaine indication.

Appuyer sur les touches ▲ et ▼ pour sélectionner si un module gauche ou droit est monté.

4 Electronique

DANGER!

Danger de mort par choc électrique!

⇒ Couper le système d'impression du secteur avant tous travaux de maintenance et attendre un instant jusqu'à ce que le bloc d'alimentation se soit déchargé.

4.1 Echanger le fusible primaire

Figure 4

Le fusible primaire se trouve dans le bloc filtre.

1. Déconnecter la machine et ouvrir le couvercle.
2. Enlever le support fusible qui se trouve derrière.
3. Echanger le fusible (valeur du micro-fusible 2x T4A 250 V).

4.2 Echanger la carte CPU

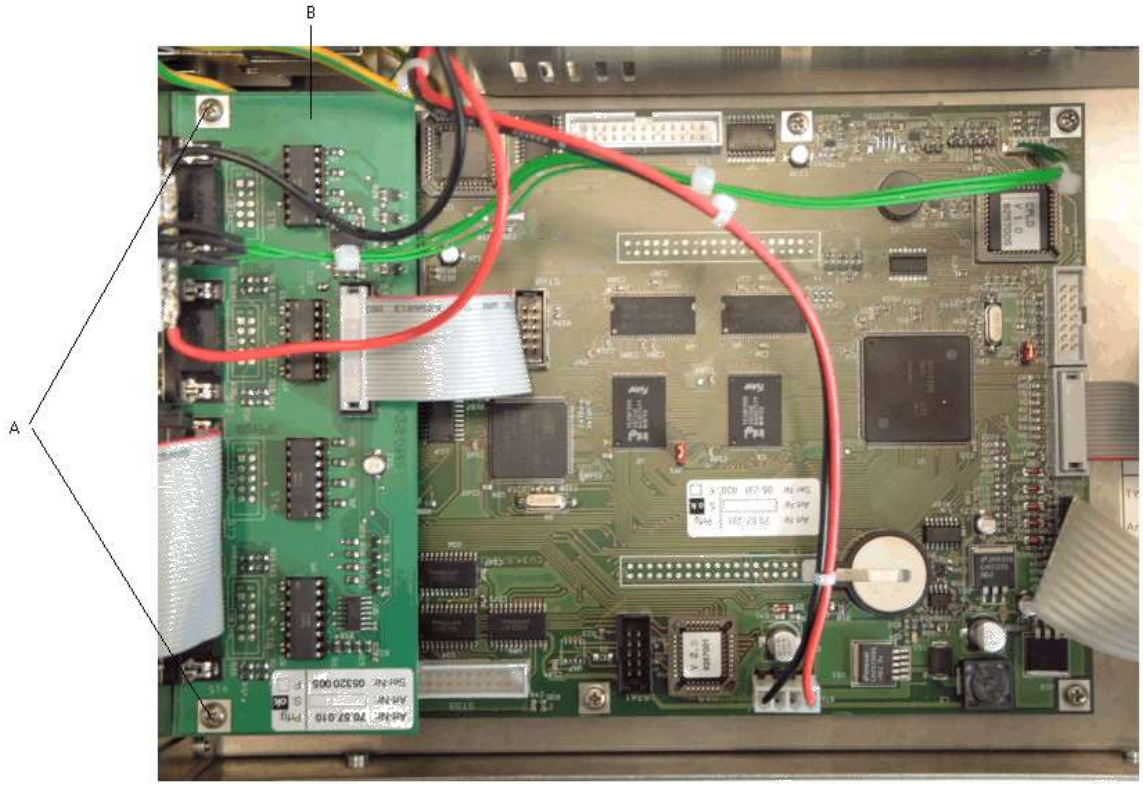

Figure 5

Démonter la carte CPU

1. Si possible, enregistrer la configuration de module sur une carte Compact Flash.
2. Déconnecter la mécanique du branchement de secteur.
3. Enlever le couvercle de l'unité de contrôle.
4. Retirer tous les câbles de la carte imprimée.
5. Enlever les vis de fixation à l'interface Centronics.
6. Enlever les vis (A) de la platine I/O (B).
7. Enlever la carte I/O.
8. Enlever les boulons hexagonaux et toutes les vis de fixation de la carte CPU.
9. Enlever prudemment la carte CPU.

Installer la carte CPU

1. Attacher la carte CPU aux supports.
2. Fixer la carte imprimée et la carte I/O avec les vis (A).
3. Insérer tous les connecteurs à la carte CPU.
4. Rétablir tous connexions d'interface.
5. Connecter le cordon électrique.
6. Si nécessaire, démarrer une mise à jour de Firmware.
7. Si possible, charger la configuration de module de la carte mémoire. Autrement définir la configuration par le menu Fonction.

4.3 Echanger la batterie lithium

DANGER!

Risque d'explosion suite à un échange inadéquate de la batterie!

⇒ Utiliser un outil non conducteur.

⇒ Il est absolument nécessaire de respecter la polarité.

1. Soulever le clip maintien à l'aide d'un moyen non-métallique (par ex. règle de plastique).
2. Enlever la batterie de lithium.
3. Insérer la nouvelle batterie de lithium (CR 2032) dans le support. Respecter absolument la polarité.

4.4 Echanger la carte I/O

L'installation et le démontage de la platine I/O est décrit dans le chapitre 4.2, page 16).

Vérifier les entrées et sorties dans le menu Fonctions service.

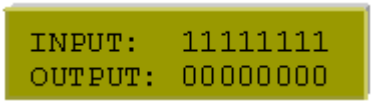

Dans le cas où une entrée est activée la position correspondante de l'entrée est à 1.

Pour activer une sortie vous devez placer le curseur à la position correspondante et à l'aide des touches ▲ et ▼ la mettre sur 1.

Pour désactiver une sortie, vous devez mettre cette position à 0.

4.5 Echanger le bloc d'alimentation

Figure 6

1. Enlever le couvercle de l'unité de contrôle.
2.

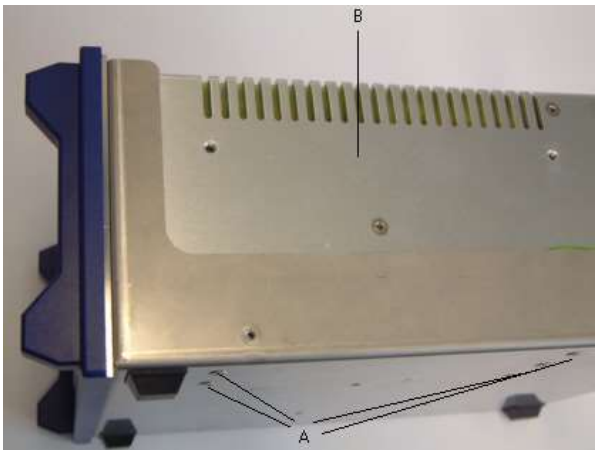

Figure 7

3. Desserrer les vis de fixation (A) de bloc d'alimentation (B) de dessous de l'électronique. Pour ce processus, tenir le bloc d'alimentation.

Figure 8

4. Placer le bloc d'alimentation à côté de l'unité de contrôle (voir la photo).
5. Enlever le couvercle transparent au-dessus des bornes à vis (C).
6. Desserrer les bornes à vis (C) et déconnecter tous les câbles.
7. Insérer le bloc d'alimentation encore en ordre inverse.
   Respecter l'occupation des câbles correcte aux bornes à vis!

4.6 Echanger le tiroir carte Compact Flash

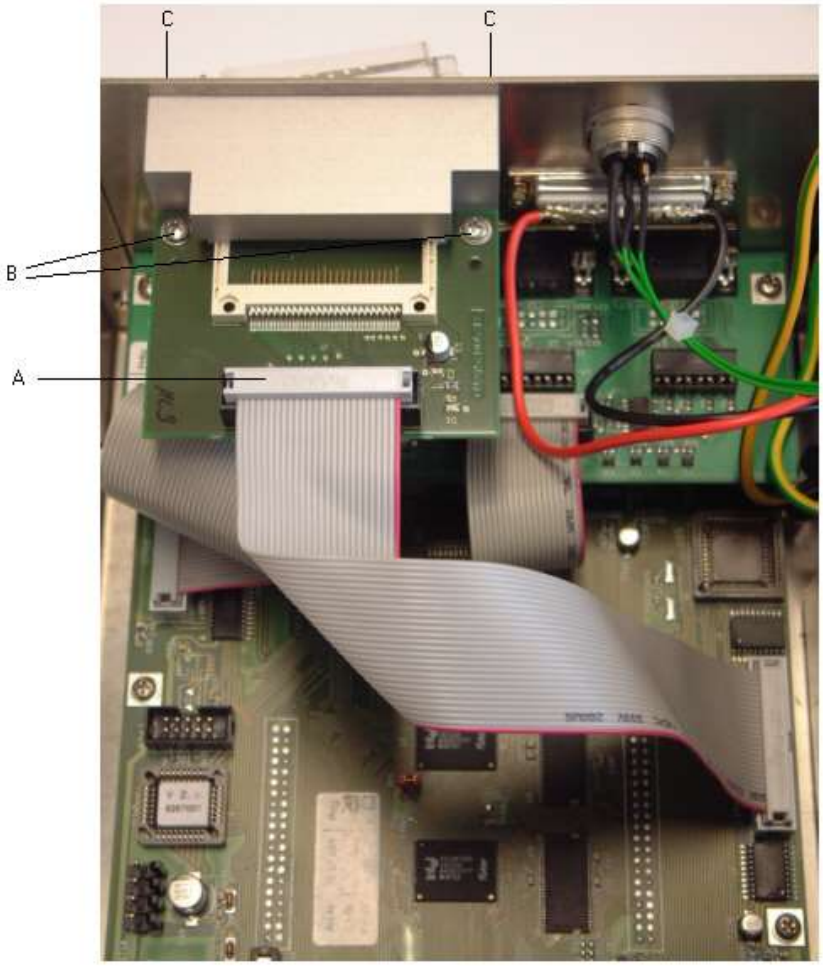

Figure 9

1. Enlever le couvercle de l'unité de contrôle.
2. Déconnecter le câble de connexion à la carte CPU au tiroir (A).
3. Desserrer les vis de fixation (B) au support.
4. Enlever le tiroir défectueux.
5. Monter le nouveau tiroir en ordre inverse.

REMARQUE!

Pour un défaut au couvercle plexiglas, le tiroir doit être démonté avec le support. Pour ce processus, desserrer 4 vis de fixation (C) au panneau arrière.

5 Mécanique

DANGER!

Danger de mort par choc électrique!

⇒ Couper le système d'impression du secteur avant tous travaux de maintenance et attendre un instant jusqu'à ce que le bloc d'alimentation se soit déchargé.

Nettoyer la tête d'impression

Pendant l'impression les particules de couleurs des films transferts peuvent causer les contaminations à la tête d'impression et pour cette raison il est principalement raisonnable et nécessaire de nettoyer la tête d'impression dans certains intervalles, dépendant des heures d'opération, des influences d'environnement comme la poussière etc.

ATTENTION!

Endommagement de l'appareil!

⇒ Ne pas utiliser d'objets acérés ou durs pour nettoyer la tête d'impression.

⇒ Ne pas toucher la couche de protection en verre de la tête d'imprimante.

- Enlever la cassette de film transfert.
- Nettoyer la surface de la tête d'impression avec la tige spéciale de nettoyage ou avec une éponge imbibée d'alcool pur.
- Laisser sécher la tête d'impression 2-3 minutes avant la mise en service du bloc d'impression directe.

5.1 Echanger la tête d'impression

ATTENTION!

Endommagement de la tête d'impression par les décharges électrostatiques ou des influences mécaniques!

⇒ Placer le bloc d'impression directe sur une conductible surface mise à la terre.

⇒ Mettre à la terre le corps, par ex. par attacher une courroie de poignet mise à la terre.

⇒ Ne toucher pas les contacts aux connecteurs.

⇒ Ne toucher pas le bord d'impression avec des objets durs ou avec la main.

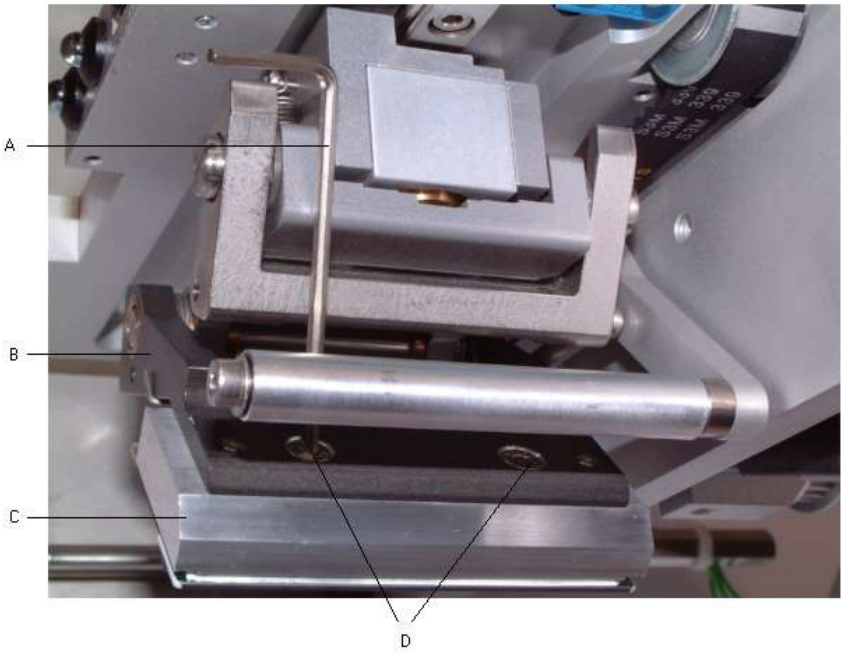

Figure 10

Démonter la tête d'impression

- Enlever la cassette de film transfert.
- Pousser l'unité de tête d'impression dans la position service appropriée.
- Appuyer le support de tête d'impression (B) un peu vers le bas jusqu'à ce qu'on puisse insérer une clé à six pans dans les vis (D).
- Enlever les vis (D) et après la tête d'impression (C).
- Enlever le connecteur arrière de la tête d'impression.

Installer la tête d'impression

- Insérer les connecteurs à la nouvelle tête d'impression.
- Positionner la tête d'impression dans le support (B), de sorte que les entraîneurs saisissent dans les perçages correspondants dans la tête d'impression (C).
- Tenir le support tête d'impression (B) avec le doigt légèrement sur le rouleau de pression et vérifier la position correcte de la tête d'impression (C).
- Serrer la vis (D) avec la clé à six pans et serrer fermement.
- Insérer encore la cassette de film transfert.
- Entrer la valeur de résistance de la nouvelle tête d'impression dans les fonctions service (résistance dot). La valeur se trouve dans la plaque signalétique de tête d'impression.
- Vérifier la position de la tête d'impression à l'aide d'une impression de test.

5.2 Echanger le câble de tête d'impression

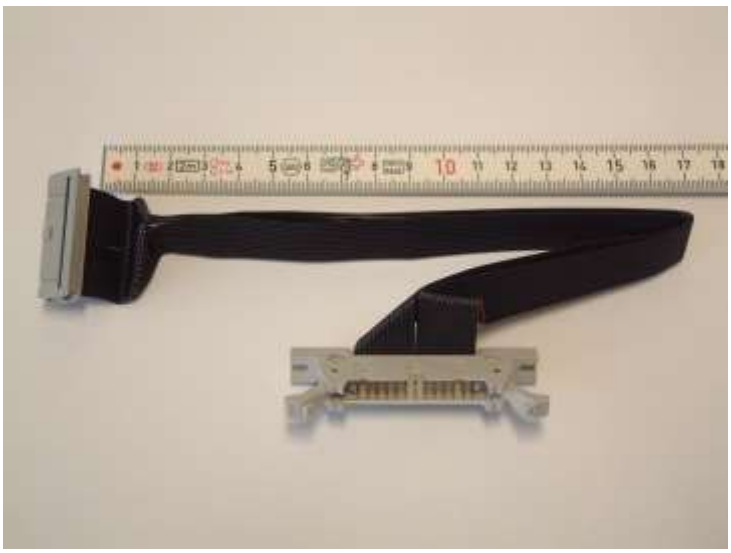

Après de l'échanger le câble de tête d'impression 'Signal', plier le câble comme illustré.

Figure 11

5.3 Ajuster l'angle (mode intermittent)

L'angle installation de la tête d'impression est par défaut 26° à la surface d'impression. Tolérances de la fabrication de tête d'impression et de mécanique peuvent résulter en changer l'angle.

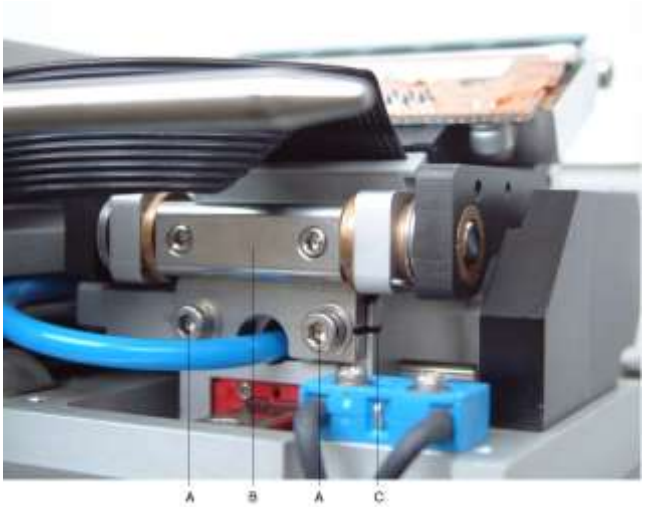

Figure 12

1. Desserrer légèrement les vis (A).
2. Déplacer la pièce de réglage (B), pour changer l'angle entre la tête d'impression et le support.
   vers le bas = diminuer l'angle
   vers le haut = agrandir l'angle
3. Serrer encore les vis (A).
4. Démarrer un ordre d'impression (ca. 3 layouts) pour vérifier la course correcte de film transfert.

REMARQUE!

Les échancrures appliquées (C) sont donnés au contrôle de position. Faire attention sur un réglage parallèle que possible.

ATTENTION!

Endommagement de la tête d'impression par l'usure inégale!
Plus d'use de film transfert par déchirage plus rapide.

⇒ Changer l'installation de fabrication seulement en cas d'exception!

5.4 Echanger les parties à la cassette

Vue de la cassette de film transfert

Figure 13

Echanger la roulette

REMARQUE!

La roulette peut aussi être enlevée sans résoudre précédente le rouleau d'échancrure. Pour ce processus, utiliser un tournevis (diamètre max. 5 mm) et désserrer la vis de démarrage.

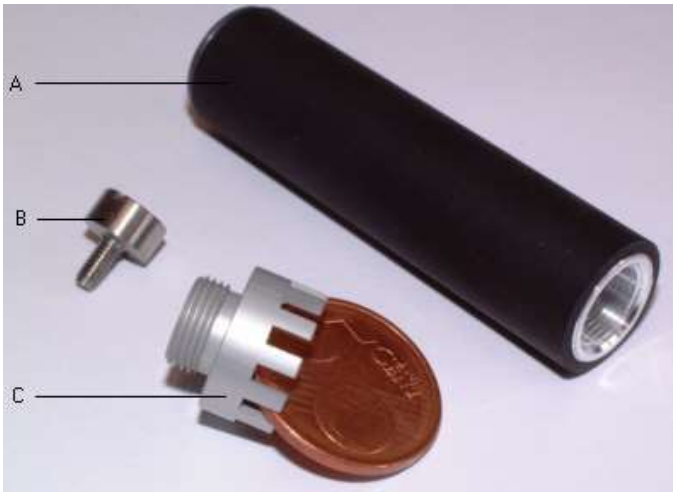

Figure 14

1. Desserrer le rouleau d'échancrure (C) de la roulette (A). Utiliser une pièce de 5 cent ou un autre moyen.
2. Enlever la vis de démarrage (B).
3. Enlever la roulette (A) de l'axe support.
4. L'assemblage de tous les composants doit être effectué en ordre inverse.

REMARQUE!

Les paliers lisse de la roulette sont prévus pour la marche à sec et ne doivent donc pas être huilés.

Cependant, une lubrification exceptionnelle lors de l'assemblage améliore l'attitude de l'entrée.

REMARQUE!

Utiliser l'adhésif frein filet Loctite® 243™ pour sécuriser la vis (B) contre un desserrage involontaire.

Echanger le rouleau de détournement

Figure 15

1. A l'extérieur de la cassette, enlever un axe de fixation vertical en desserrant les 3 vis hexagonales sur l'intérieure.
2. Desserrer la vis hexagonale (A) du rouleau correspondant.
3. Maintenant vous pouvez enlever la prise femelle (B), la douille de centrage (D) et le rouleau de détournement (C).
4. L'assemblage de tous les composants doit être effectué en ordre inverse.

REMARQUE!

Les paliers lisse de la roulette sont prévus pour la marche à sec et ne doivent donc pas être huilés.
Cependant, une lubrification exceptionnelle lors de l'assemblage améliore l'attitude de l'entrée.

Echanger l'enrouleur et le dérouleur film transfert

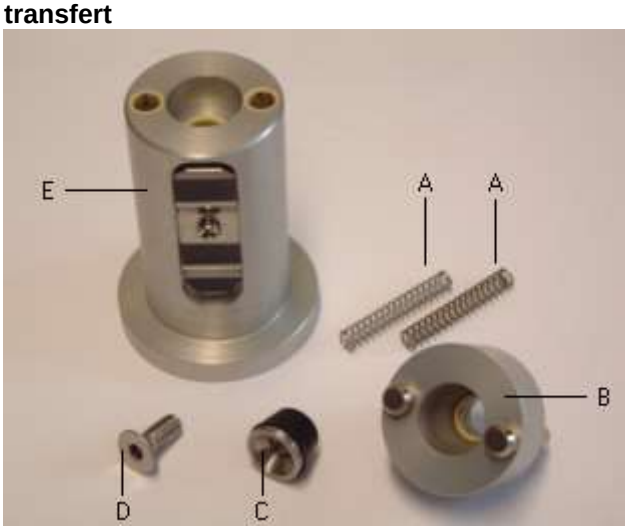

Figure 16

1. Desserrer la vis (D) du rouleau film transfert correspondant. Pour ce processus, tenir la prise femelle de centrage (B).
2. Enlever le cône de frein (C), le joint (B), les ressorts (A) et le rouleau film transfert (E).
3. L'assemblage de tous les composants doit être effectué en ordre inverse.

REMARQUE!

N'utiliser dans le cône de frein (D) pas d'huile, puisque la fonction de freinage peut être entravée. Nettoyer le cône de frein si nécessaire.

REMARQUE!

Utiliser l'adhésif frein filet Loctite® 243™ pour sécuriser la vis (D) contre un desserrage involontaire.

5.5 Echanger les parties au chariot d'impression

Vues de chariot d'impression

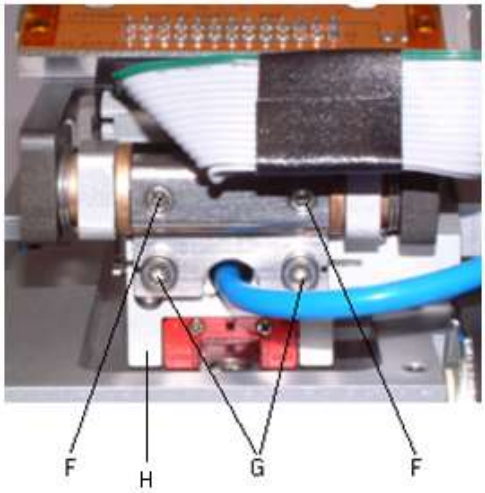

Figure 17

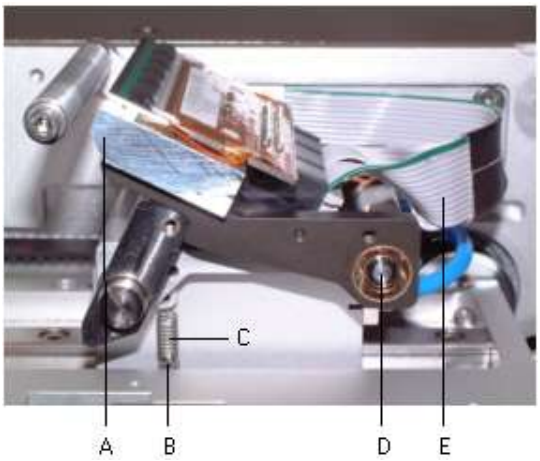

Figure 18

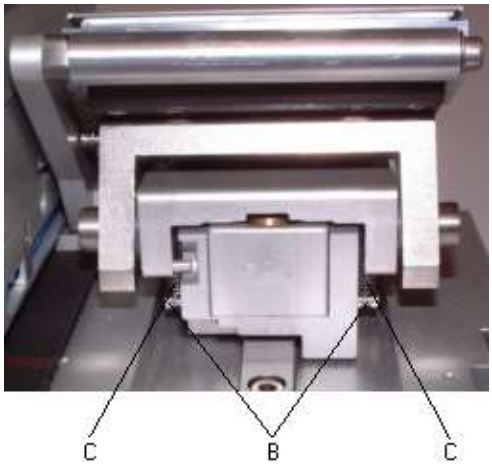

Figure 19

REMARQUE!

Utiliser l'adhésif frein filet Loctite® 243™ pour sécuriser les vis (B+F) contre un desserrage involontaire.

Echanger le support de tête d'impression, l'étrier de pression et l'intermédiaire

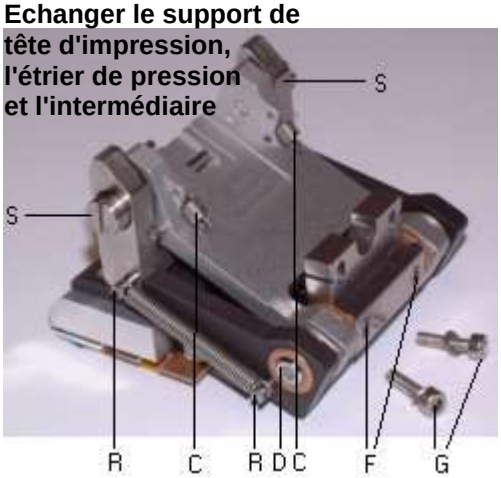

Figure 20

1. Enlever la cassette de film transfert.
2. A l'aide d'une pincette, pousser les deux ressorts de tension (C) des axes de ressort (B).
3. Déconnecter le câble (E) de la tête d'impression (A).
4. Enlever les vis hexagonales (G).
5. Maintenant l'unité de tête d'impression complète peut être enlevée.
6. Si nécessaire, démarrer avec des travaux d'entretien.

REMARQUE!

Le composant peut être divisé plus encore dans ses éléments, en enlevant de l'axe de tête d'impression (D). Pour ce processus, desserrer les chevilles filetées (F).
Lors de l'assemblage, respecter le parallélisme des échancrures à côté des vis (G) aux échancrures dans le chariot de guidage (H).

REMARQUE!

Utiliser l'adhésif frein filet Loctite® 243™ pour sécuriser les vis (F, R, S) contre un desserrage involontaire.

Echanger le chariot de guidage

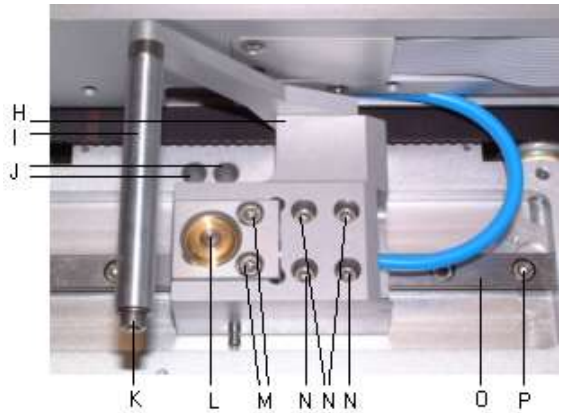

Figure 21

1. Pour échanger le vérin pneumatique (L), enlever les vis hexagonales (M) et ensuite enlever le tuyau pneumatique.
2. Pour échanger le guidage linéaire (O), enlever les vis hexagonales (N). Pousser ensuite le chariot de guidage (H) sur le côté jusqu'à ce que le chariot de roulement se trouvant ci-dessous apparaisse. Enlever alors la vis hexagonale (P) à l'échange de guidage linéaire (O). Le guidage a peu de tolérance dans la rainure de sorte qu'une course parallèle soit garantie. Lever prudemment le guidage linéaire avec un tournevis. Si le nouveau guidage présente beaucoup trop de tolérance dans la rainure, appuyer le guidage à un bord et le serrer.
3. Pour échanger le rouleau de guidage (I), enlever la vis hexagonale (K).
4. Pour échanger le chariot de guidage (H), pousser le chariot sur les perçages (J). Ensuite, insérer une clé à six pans 2,0 d'en bas par les perçages (J) dans les vis de la pièce de serre-fils (pas visible). Après l'enlèvement de ces vis et des vis (N), le chariot de guidage (H) peut être pris.

REMARQUE!

Utiliser l'adhésif frein filet Loctite® 243™ pour sécuriser les vis de la pièce de serre-fils (pas visible/J) contre un desserrage involontaire.

5.6 Echanger la platine de moteur

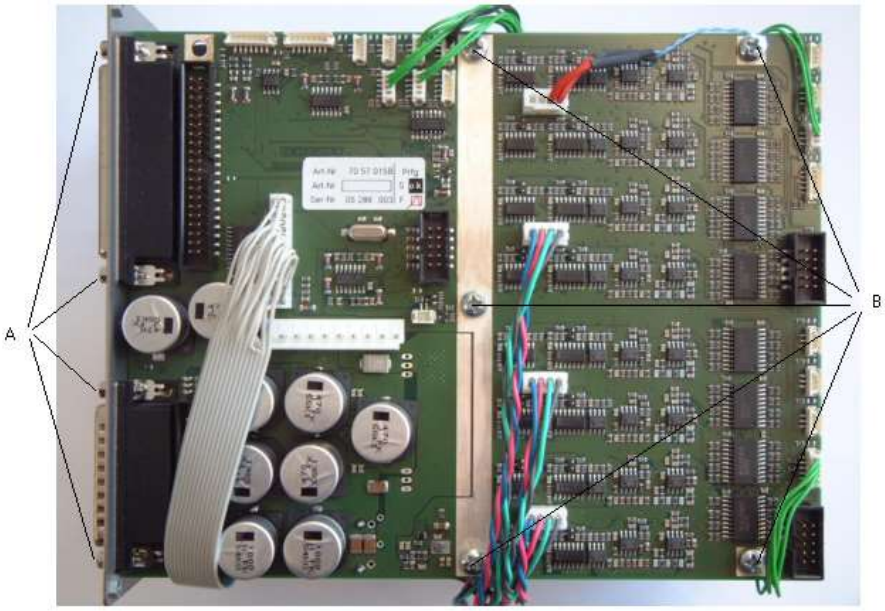

Figure 22

1. Enlever le couvercle de mécanique arrière après desserrer les vis latérales.
2. Déconnecter tous les câbles à la platine de moteur et déconnecter les câbles de raccordement entre l'unité de contrôle et la mécanique d'impression.
3. Desserrer les vis de fixation (B).
4. Enlever les boulons hexagonaux (A) des fiches de connexion.
5. Enlever la platine de moteur.
6. L'assemblage doit être effectué en ordre inverse.

REMARQUE!

Utiliser l'adhésif frein filet Loctite® 243™ pour sécuriser les boulons hexagonaux (A) contre un desserrage involontaire.

5.7 Echanger les parties à la mécanique d'impression

Echanger la valvule pneumatique et le dispositif de contrôle pression

DANGER!

Danger de blessure par un court-circuit.
Par des raisons techniques, la vis de réglage de dispositif de contrôle pression se trouve sur un potentiel de tension de 5V.

⇒ Utiliser des outils isolés

⇒ Ne toucher pas des composants liés à la masse

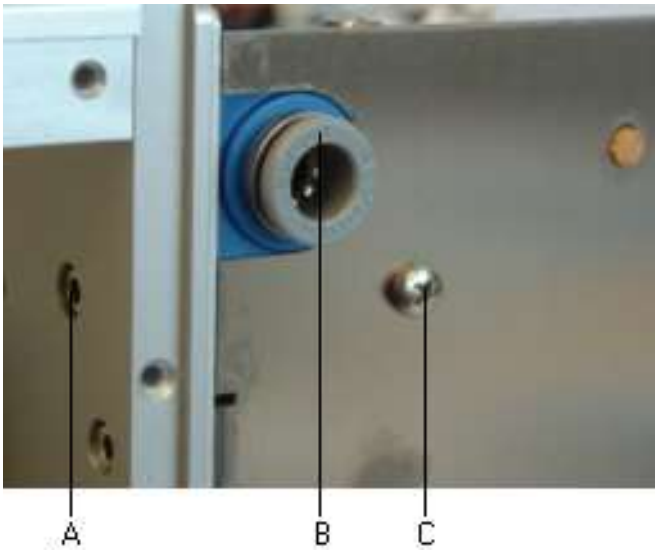

Figure 23

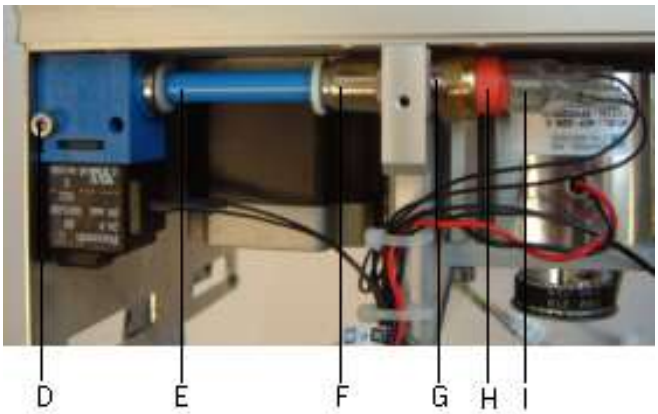

Figure 24

1. Enlever le couvercle de mécanique arrière après desserrer la vis latérale.
2. Desserrer les vis (A, C et (G).
3. Enlever le morceau de tuyau (E) de la borne à fiche de la valvule (B) et enlever à l'extérieur l'unité de dispositif de contrôle pression (H).
4. Enlever le morceau de tuyau (diamètre 4 mm) sur le dessous de la valvule (pas visible) et enlever la valvule.
5. Enlever la valvule du support aluminium par desserrer la vis (D).
6. Dans le cas d'un dispositif de contrôle pression défectif, enlever la connexion (F) avec les joints et dissoudre les bornes pour cosses Faston (I).
7. L'assemblage de tous les composants doit être effectué en ordre inverse.

REMARQUE!

Au nouvel dispositif de contrôle pression, le point de réglage doit être ajusté. Pour cela, au manomètre l'approvisionnement air comprimé est validé sur 2 bars. Dans le menu 'Fonctions Service', la valeur 'P' pour le contrôle air comprimé est vérifié. Tourner au fil de réglage du dispositif de contrôle pression (entre les bornes pour cosses Faston) jusqu'à ce que la valeur change de 0 à 1.
Si vous ajustez au manomètre une valeur petit 2 bars, la valeur 'P' doit être encore sur 0. Ajuster éventuellement encore finement.

5.8 Echanger encodeur

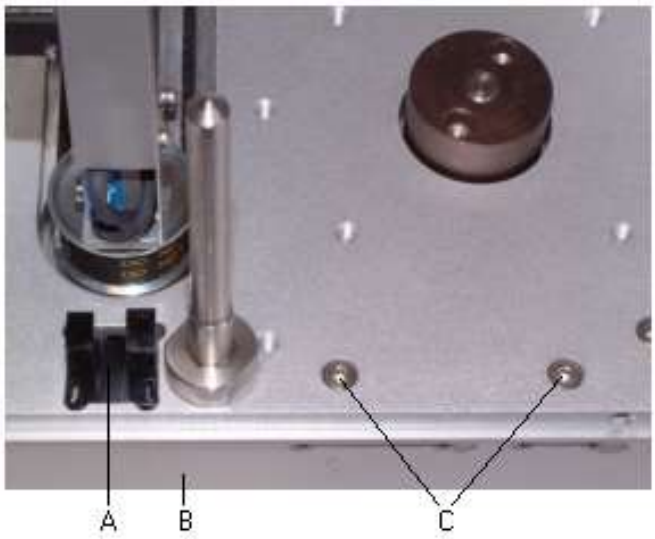

Figure 25

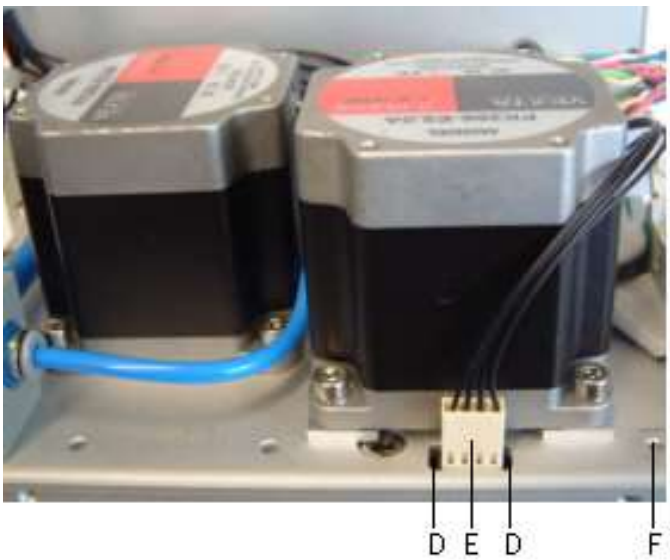

Figure 26

1. Enlever le couvercle de mécanique arrière après desserrer la vis latérale.
2. Enlever le câble de raccordement entre l'unité de contrôle et la mécanique.
3. Enlever les boulons hexagonaux aux fiches (voir le chapitre 5.6, page 28).
4. Enlever les vis (C et F) ainsi que la vis de fixation au support de la valvule (voir le chapitre 5.7, page 29).
5. Enlever la plaque de connexion (B).
6. Enlever le connecteur enfichable (E).
7. Appuyer le crochet (D) de l'encodeur (A) vers l'intérieur et pousser l'encoder en avant de la plaque aluminium.
8. L'assemblage d'un nouvel encodeur doit être effectué en ordre inverse.

5.9 Echanger encodeur dual réflectif

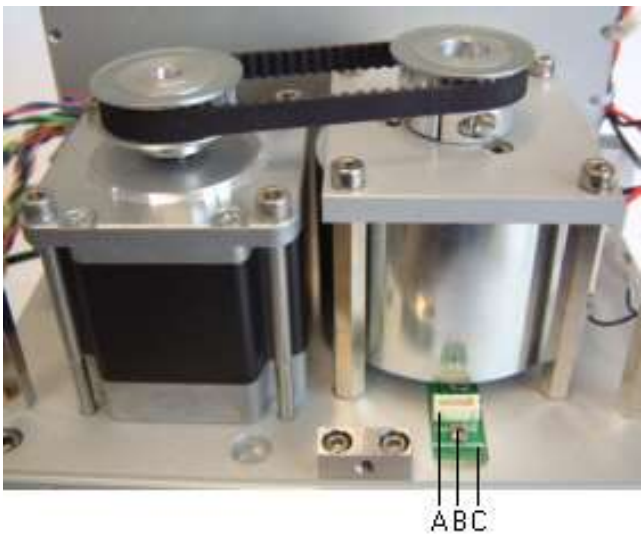

Figure 27

1. Enlever le couvercle de mécanique arrière après desserrer la vis latérale.
2. Enlever la ligne de rattachement (A) pour l'encodeur dual réflectif (C).
3. Desserrer la vis (B).
4. Enlever prudemment l'encodeur dual réflectif (C) de la rainure.
5. L'assemblage d'un nouvel encodeur doit être effectué en ordre inverse.

5.10 Echanger le commutateur fin de course/de couvercle et DEL

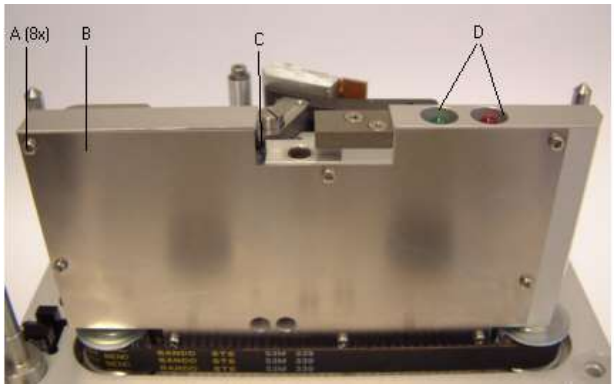

Figure 28

1. Enlever le couvercle de mécanique arrière après desserrer la vis latérale.
2. Desserrer les vis (A) de la plaque de protection (B).
   Après de l'enlèvement de la plaque de protection, le commutateur de couvercle (C) et les DEL (D) sont visibles. Le commutateur de fin de course se trouve sur le dessous de la plaque aluminium.
3. Desserrer les vis du commutateur défectif.
4. Suivre la ligne de rattachement et enlever ceux-ci de la platine de moteur.
5. Enlever le commutateur.
6. Appuyer le support de DEL vers l'avant du perçage de la plaque aluminium. Maintenant vous pouvez appuyer à l'arrière le DEL défectif du support.
7. L'assemblage de tous les composants doit être effectué en ordre inverse.

6 Correction des erreurs

Message d'erreur	Cause de la panne	Solution
1 Ligne trop haute	La ligne dépasse le bord supérieur de l'étiquette.	Positionner la ligne plus bas (Augmentation de la valeur Y). Vérifier la rotation et la police.
2 Ligne trop bas	La ligne dépasse le bord inférieur de l'étiquette.	Positionner la ligne plus haut (Diminution de la valeur Y). Vérifiez la rotation et la police.
3 Font	Un ou bien plusieurs caractères du texte n'existent pas dans le jeu de caractères choisi.	Modifier le texte. Changer le jeu de caractères.
4 Code inconnu	Le code sélectionné n'est pas disponible.	Vérifier le type du code.
5 Rotation non valide	La position choisie n'est pas disponible.	Vérifier la position.
6 CV Font	Le jeu de caractères n'est pas disponible.	Vérifier le jeu de caractères.
7 Font vectoriel	Le jeu de caractères n'est pas disponible.	Vérifier le jeu de caractères.
8 Mesurer étiquette	Étiquettes non trouvées lors de la mesure. La longueur de l'étiquette sélectionnée est trop grande.	Vérifier la longueur de l'étiquette et si les étiquettes sont correctement insérées. Démarrer la mesure de nouveau.
9 Etiquette non trouvée	Aucune étiquette disponible. Cellule étiquette sale. Etiquettes ne sont pas correctement insérées.	Insérer un nouveau rouleau d'étiquettes. Vérifier si les étiquettes sont correctement insérées. Nettoyer la cellule étiquette.
10 Pas de film transfert	Le film transfert est au bout pendant un ordre d'impression. Problème à la cellule film transfert.	Changer le film transfert. Vérifier la cellule film transfert (fonctions service).
11 COM FRAMING	Erreur Stop bit.	Vérifier le stop bit. Vérifier la vitesse en bauds. Vérifier les câbles.
12 COM PARITY	Erreur parité.	Vérifier la parité. Vérifier la vitesse en bauds. Vérifier les câbles.
13 COM OVERRUN	Perte de données au port série (RS-232).	Vérifier la vitesse en bauds. Vérifier les câbles.

Message d'erreur	Cause de la panne	Solutions
14 Index de champ	La quantité des lignes reçus n'est pas valable avec RS-232 et Centronics.	Vérifier les données transmises. Vérifiez la communication PC - Imprimante.
15 Longueur masque	La longueur de la définition du masque reçu n'est pas valable.	Vérifier les données transmises. Vérifier la communication PC - Imprimante.
16 Masque inconnu	La définition masque transmis n'est pas valable.	Vérifier les données transmises. Vérifier la communication PC - Imprimante.
17 ETB manque	ETB pas trouvé.	Vérifier les données transmises. Vérifier la communication PC - Imprimante.
18 Caractère non valide	Un ou bien plusieurs caractères du texte n'existent pas dans le jeu de caractères sélectionné.	Modifier le texte. Changer le jeu de caractères.
19 Enregistrement non valide	Les données transmises sont inconnues.	Vérifier les données transmises. Vérifier la communication PC - Imprimante.
20 Chiffre clé faux	Lors du calcul du chiffre de contrôle le chiffre entré ou bien reçu est incorrect.	Calculer chiffre contrôle nouveau. Vérifier les données du code.
21 Valeur SC non valide	La valeur SC sélectionnée n'est pas valable pour Code EAN/UPC.	Vérifier la valeur SC.
22 Nombre de chiffre non valide	Le nombre des caractères pour le Code EAN ou bien le Code UPC n'est pas valable.	Vérifier le nombre des caractères.
23 Calcul de chiffre clé	Le calcul du chiffre de contrôle sélectionné n'est pas disponible dans le code à barre.	Vérifier le calcul du chiffre contrôle. Vérifier le type du code.
24 Extension non valide	Le facteur zoom sélectionné n'est pas disponible.	Vérifier le facteur zoom.
25 Signe d'offset	Le signe offset entré n'est pas disponible.	Vérifier la valeur d'offset.
26 Valeur offset	La valeur d'offset entrée n'est pas valable.	Vérifier la valeur d'offset.
27 Température tête d'impression	La température de la tête d'impression est trop haute. Le capteur température de la tête d'impression est endommagé.	Diminuer le contraste. Changer la tête d'impression.
28 Erreur massicot	Erreur lors d'une coupe. Bourrage papier.	Vérifier le passage de l'étiquette. Vérifier le massicot.

Message d'erreur	Cause de la panne	Solutions
29 Paramètre non valide	Les caractères entrés ne sont pas conformes aux caractères autorisés par l'identificateur d'application.	Vérifiez les données du code.
30 Identificateur d'application	L'identificateur d'application sélectionné n'est pas disponible avec le code GS1-128.	Vérifier les données du code.
31 Définition HIBC	Caractère système de HIBC manquant. Code primaire manquant	Vérifier la définition du code HIBC.
32 Heure système	La fonction Real Time Clock est sélectionnée mais la pile est vide. Le RTC a un problème.	Changer la pile ou la recharger. Changer le composant RTC.
33 Pas d'interface carte CF	La communication CPU - carte Compact Flash est interrompue. L'interface carte mémoire n'existe pas.	Vérifier la communication CPU - Interface carte Compact Flash. Vérifier l'interface carte Compact Flash.
34 Mémoire insuffisante	Mémoire impression non trouvée.	Vérifier l'équipement Compact Flash sur le CPU.
35 Tête d'impression ouverte	Auprès de démarrage d'un ordre impression la tête d'impression est ouverte.	Fermer la tête d'impression et démarrer de nouveau l'ordre impression.
36 Format non valide	Erreur BCD Le format pour le calcul de la variable Euro n'est pas valable.	Vérifier le format entré.
37 Trop-plein	Erreur BCD Le format pour le calcul de la variable Euro n'est pas valable.	Vérifier le format entré.
38 Division par 0	Erreur BCD Le format pour le calcul de la variable Euro n'est pas valable.	Vérifier le format entré.
39 FLASH ERROR	Erreur du composant Flash.	Faire une mise à jour de logiciel. Changer le CPU.
40 Longueur commande	Longueur de la commande reçue invalide.	Vérifier les données transmises. Vérifier la communication PC - imprimante.
41 Aucun lecteur	Carte mémoire pas trouvée / pas insérée.	Insérer la carte mémoire correctement.
42 Erreur lecteur	Pas possible de lire la carte Compact Flash (incorrecte).	Vérifier la carte Compact Flash, si nécessaire la changer.
43 Lecteur non formaté	Carte Compact Flash pas formatée.	Formater la carte Compact Flash.

Message d'erreur	Cause de la panne	Solutions
44 Effacer répertoire	Impossible d'effacer le répertoire actuel.	Changer le répertoire.
45 Sentiers trop long	Indication du chemin trop long.	Indiquez un chemin plus court.
46 Protégé contre l'écriture	Switch "Write-Protect" est sur "ON".	Désactiver "Write-Protect".
47 Répertoire et pas de fichier	Tentative d'indiquer un nom de répertoire comme nom de fichier.	Vérifier votre entrée.
48 Fichier ouvert	Tentative de modifier un fichier en cours d'accès.	Sélectionner un autre fichier.
49 Fichier manque	Le fichier n'existe pas sur la carte Compact Flash.	Vérifier le nom de fichier.
50 Nom de fichier non valide	Le nom de fichier contient caractères invalides.	Vérifier le nom, enlevez caractères spéciaux.
51 Erreur fichier interne	Erreur système fichier interne.	Contacter votre distributeur.
52 Répertoire plein	La quantité maximale (64) des entrées au répertoire principal est obtenue.	Mémoriser les fichiers dans des sous-répertoires.
53 Pas de mémoire	La capacité maximale de la carte Compact Flash est atteinte.	Utiliser une nouvelle carte, effacer des fichiers inutilisés.
54 Fichier/répertoire existant	Le fichier/répertoire sélectionné existe déjà.	Vérifier le nom, sélectionnez un autre nom.
55 Fichier trop grand	Pas assez de mémoire sur le lecteur destination après le processus «copier».	Utiliser une carte destination de plus grande capacité.
56 Aucune mise à jour	Erreur de fichier mise à jour de firmware.	Démarrer la mise à jour de nouveau.
57 Format graphique	Le fichier sélectionné ne contient pas de données graphiques.	Vérifier le nom du fichier.
58 Répertoire pas plein	Tentative de suppression d'un répertoire pas vide.	Effacer tous les fichiers et sous-répertoires dans le répertoire désiré.
59 Aucune interface carte CF	Lecteur carte mémoire non trouvé.	Vérifier si le lecteur est correctement connecté. Contacter votre distributeur.
60 Aucune carte CF	Pas de carte Compact Flash insérée.	Insérer une carte CF dans le support pour la carte.
61 Erreur webserver	Erreur au démarrage du webServer.	Contacter votre distributeur.

Message d'erreur	Cause de la panne	Solutions
62 FPGA faux	L'imprimante est équipée d'un mauvais FPGA.	Vérifier type d'impr. à l'écran. Changez le FPGA.
63 Position finale	Longueur de l'étiquette trop longue. Nombre d'étiquettes par cycle trop élevé.	Vérifier la longueur ou bien le nombre d'étiquettes par cycle.
64 Point zéro	Cellule défectueuse.	Changer la cellule.
65 Air comprimé	Pas d'air comprimé connecté.	Vérifier la connexion de l'air comprimé.
66 Libération externe	Le signal externe de sortie d'impression est manquant.	Vérifier le signal d'entrée.
67 Ligne dépassée	Fausse définition de la largeur ou bien de nombre de colonnes.	Diminuer la largeur des colonnes ou bien réduire le nombre de colonnes.
68 Scanner	Scanner connecté indique une erreur.	Vérifier connexion scanner/imprimante. Vérifier le scanner (encrassement).
69 Scanner NoRead	Mauvaise impression. Tête d'impression est sale ou défectueuse. Vitesse d'impression trop haute.	Augmenter le contraste. Nettoyer ou bien changer la tête d'impression. Réduire la vitesse d'impression.
70 Données scanner	Les caractères scannés ne sont pas identiques avec les caractères à imprimer.	Changer la tête d'impression.
71 Page non valide	Un numéro de page 0 ou bien un numéro > 9 est sélectionné.	Sélectionner un numéro de page entre 1 et 9.
72 Sélection page	Une page non disponible a été sélectionnée.	Vérifier les pages définies.
73 Page pas définie	La page n'est pas définie	Vérifier la définition de l'impression.
74 Format guide opérateur	Fausse entrée du format pour la ligne entrée personnalisée	Vérifier la chaine du format.
75 Format date/heure	Fausse entrée du format pour la date/heure.	Vérifier la chaine du format.
76 Hotstart CF	Pas de carte Compact Flash disponible.	Si l'option hotstart a été activée, une carte Compact Flash doit être insérée. Mettre l'imprimante hors tension avant d'insérer la carte.

Message d'erreur	Cause de la panne	Solutions
77 Miroir/Tourner	Sélection ensemble de la fonction 'imprimer plusieurs colonnes' et 'miroir/tourner'.	Sélectionner seulement une des deux fonctions et pas les deux ensembles.
78 Fichier système	Chargement hotstart des fichiers temporaires.	Pas possible.
79 Variable équipe	Fausse définition des temps de l'équipe (imbrication des temps).	Vérifier la définition des temps de l'équipe.
80 GS1 Databar	Erreur de code barre GS1 Databar.	Vérifier la définition et les paramètres de code GS1 Databar.
81 Erreur IGP	Erreur du protocole IGP.	Vérifier les données envoyées.
82 Tems génération	La génération de l'impression était encore active lors du démarrage de l'impression.	Réduire la vitesse de l'impression. Utiliser le signal de sortie d'imprimante pour la synchronisation. Utiliser des polices bitmap pour réduire le temps de génération.
83 Verrou transport	Deux capteurs position du bloc d'impression directe (départ/fin) sont actifs.	Déplacer le capteur du point zéro. Vérifier les capteurs au menu fonctions service.
84 Aucune font de données	Données de police et web manquantes.	Exécuter une mise à jour du logiciel.
85 Aucun layout ID	Définition étiquette ID manque.	Définir le layout ID sur l'étiquette.
86 Layout ID	ID contrôlé (scanné) ne correspond pas avec l'ID défini.	Mauvaise étiquette chargée de la carte Compact Flash.
87 RFID aucune étiquette	Unité RFID ne peut pas reconnaître une étiquette.	Déplacer l'unité RFID ou utiliser un offset.
88 RFID vérifier	Erreur lors de vérification des données programmée.	Étiquette RFID défectueuse. Vérifier la définition RFID.
89 RFID timeout	Erreur lors de la programmation du layout RFID.	Positionnement de l'étiquette. Mauvaise étiquette.
90 RFID données	Fausse ou incomplète définition des données RFID.	Vérifier les définitions des données RFID.
91 RFID modèle faux	La définition des données de l'étiquette ne correspond pas avec les étiquettes utilisées.	Vérifier la sectorisation de la mémoire du type de l'étiquette utilisée.

Message d'erreur	Cause de la panne	Solutions
92 RFID protégé	Erreur lors de programmation de l'étiquette RFID (champs bloqués).	Vérifier la définition des données RFID. L'étiquette a déjà été programmée.
93 RFID programmation	Erreur lors de la programmation de l'étiquette RFID.	Vérifier les définitions RFID.
94 Scanner timeout	Le scanner ne pouvait pas lire le code à barres dans le temps timeout imparti. Tête d'impression défectueuse. Le film transfert plisse. Mauvais positionnement du scanner. Tems de timeout trop court.	Vérifier la tête d'impression. Vérifier le film transfert. Positionner le scanner correctement. Sélectionner le temps de timeout plus long.
95 Scanner layout difference	Les données du scanner ne correspond pas aux données du code barres.	Vérifier le réglage du scanner. Vérifier les paramètres / connexion.
96 COM break	Erreur de l'interface série.	Vérifier les entrées pour la transmission des données série ainsi que le câble (imprimante-PC).
97 COM général	Erreur de l'interface série.	Vérifier les entrées pour la transmission des données série ainsi que le câble (imprimante-PC).
98 Aucun logiciel tête FPGA	Aucune donnée tête d'impression-FPGA disponible.	Contacter votre distributeur.
99 Charger logiciel tête FPGA	Erreur lors de programmation du FPGA-tête d'impression.	Contacter votre distributeur.
100 Limite supérieur	Option applicateur Signal capteur en haut manquant.	Vérifier les signaux d'entrée / l'arrivée de l'air comprimé.
101 Limite inférieur	Option applicateur Signal capteur en bas manquant.	Vérifier les signaux d'entrée / l'arrivée de l'air comprimé.
102 Plaque vide	Option applicateur Le capteur ne détecte pas d'étiquette sous le patin (aspiration).	Vérifier les signaux d'entrée / l'arrivée de l'air comprimé.
103 Signal de départ	Ordre d'impression actif mais l'appareil n'est pas prêt pour le traiter.	Vérifier le signal de départ.

Message d'erreur	Cause de la panne	Solutions
104 Aucune données	Données d'impression en dehors de l'étiquette. Mauvais type de module sélectionné (logiciel).	Vérifier le type de module sélectionné. Vérifier la version gauche/droite de module.
105 Tête d'impression	Aucune tête d'impression originale n'est utilisée.	Vérifier la tête d'impression utilisée. Contacter votre distributeur.
106 Type de Tag non valide	Faux type de Tag. Les données de Tag ne correspondent pas au type de Tag dans l'imprimante.	Adapter les données ou utiliser le type de Tag correcte.
107 RFID inactif	Le module RFID n'est pas actif. Aucunes données RFID ne peuvent être traitées.	Activer le module RFID ou enlever les données RFID des données d'étiquette.
108 GS1-128 non valide	Le code à barres GS1-128 transféré est non valable.	Vérifier les données de code à barres (voir la spécification GS1-128).
109 Paramètre EPC	Erreur lors de calcul EPC.	Vérifier les données (voir la spécification EPC).
110 Couvercle ouvert	Lors de départ d'un ordre d'impression, le couvercle de boîtier n'est pas fermé.	Fermer le couvercle et redémarrer l'ordre d'impression.
111 EAN.UCC Code	Le code EAN.UCC transféré est non valable.	Vérifier les données de code (voir la spécification correspondant).
112 Chariot d'impression	Le chariot d'impression ne se déplace pas.	Vérifier la courroie dentée (éventuellement cassée).
113 Erreur d'applicateur	Option applicateur Erreur lors d'utilisation d'un applicateur.	Vérifier l'applicateur.
114 Limit gauche	Option applicateur La position finale gauche n'est pas correcte.	Vérifier le commutateur à position finale GAUCHE sur la correcte fonction et position. Vérifier la pneumatique pour le mouvement transversal sur la fonction.
115 Limit droite	Option applicateur La position finale droite n'est pas correcte.	Vérifier le commutateur à position finale DROITE sur la correcte fonction et position. Vérifier la pneumatique pour le mouvement transversal sur la fonction.

Message d'erreur	Cause de la panne	Solutions
116 Position d'impression	Option applicateur La position d'impression n'est pas correcte.	Vérifier le commutateur à position finale EN HAUT et DROITE sur la correcte fonction et position. Vérifier la pneumatique sur la fonction.
117 Paramètres XML	Erreur de paramètre dans le fichier XML.	Contacter votre distributeur.
118 Variable invalide	La variable transmise avec l'entrée personnalisée est invalide.	Sélectionner et transférer une variable correcte sans une entrée personnalisée.
119 Pas de film	Le film transfert est fini pendant un ordre d'impression. Problème de la cellule film transfert.	Changer le film transfert. Vérifier la cellule film transfert (fonctions service).
120 Directoire faux	Dossier de destination indisponible lors de la copie.	Le dossier de destination ne doit pas se trouver dans le dossier cible.
121 Éti. non trouvée	Aucune étiquette trouvée (DuoPrint) Cellule étiquette sale. Les étiquettes ne sont pas correctement insérées.	Insérer un nouveau rouleau d'étiquette. Nettoyer la cellule étiquette. Vérifier si les étiquettes sont correctement insérées.
122 IP occupé	L'adresse IP a déjà été assignée.	Assigner une nouvelle adresse IP.
123 Impression asynchrone	Les cellules d'étiquette ne travaillent pas dans la séquence telle qu'il est attendu conformément à des données d'impression. Les réglages de la cellule étiquette ne sont pas corrects. Les paramètres pour la taille de l'étiquette et de l'espace ne sont pas corrects. Aucune étiquette trouvée à la tête d'impression arrière. Cellule étiquette sale. Les étiquettes ne sont pas correctement insérées.	Vérifier la taille de l'étiquette et de l'espace. Vérifier les réglages de la cellule d'étiquette. Vérifier si les étiquettes sont correctement insérées. Insérer un nouveau rouleau d'étiquette. Nettoyer la cellule étiquette. Vérifier si les étiquettes sont correctement insérées.
124 Vitesse trop lente	La vitesse d'impression est trop lente.	Augmenter la vitesse de la machine du client.
125 DMA send buffer	Problème de communication HMI.	Redémarrer l'imprimante.

Message d'erreur	Cause de la panne	Solutions
126 UID conflit	Réglages programmation RFID défectueux.	Effectuer l'initialisation RFID.
127 Module non trouvé	Module RFID non disponible	Vérifier la connexion du module RFID. Contacter votre distributeur.
128 Aucun signal de libération	Aucune autorisation d'impression par le contrôle supérieur (machine client).	Activer le signal d'autorisation au contrôle supérieur.
129 Firmware faux	Firmware installé ne convient pas au type d'imprimante sélectionné.	Utiliser le firmware approprié au type d'imprimante. Contacter votre distributeur.
130 Langue manque	Le fichier de langue pour la langue d'imprimante sélectionné n'existe pas.	Contacter votre distributeur.
131 Matériel faux	Les matériaux d'étiquette ne correspondent pas aux données de l'impression.	Utiliser des matériaux d'étiquette avec la longueur d'étiquette et l'espace correcte.
132 Mark up tag invalide	Mark up caractères de formatage invalides dans le texte.	Corriger les caractères de formatage dans le texte.
133 Script non trouvé	LUA script fichier non trouvé.	Vérifier le nom de fichier.
134 Échec script	LUA script défectueux.	Vérifier le script.
135 Erreur script	Erreur dans le LUA script entrées d'opérateur.	Corriger la valeur d'entrée.
136 Aucune réimpression	Aucunes données d'étiquette pour la réimpression disponible.	Transférer des données d'étiquette nouvelles à l'imprimante.
137 Tête d'impression court-circuit	Court-circuit électrique à la tête d'impression.	Vérifier la tête d'impression utilisée. Contacter votre distributeur.
138 Trop peu film transfert	Le film transfert se termine.	Changer le film transfert.
139 Erreur Hardware	Un composant hardware n'a pas pu être trouvé.	Contacter votre distributeur.

7 Entrées et sorties de commande

7.1 Variante I

Affectation des connecteurs panneau arrière unité de contrôle

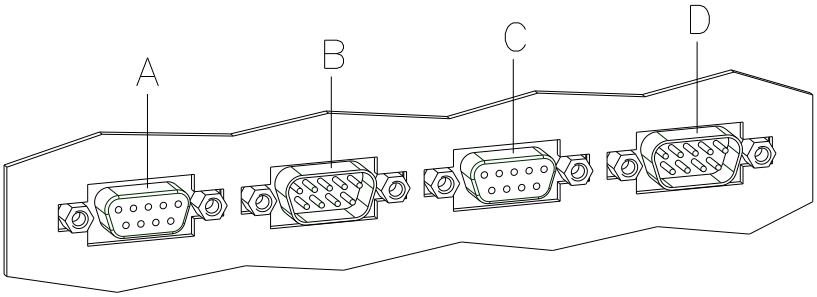

Figure 29

A = Sortie externe 1-4 (Output I)
B = Entrée externe 1-4 (Input I)
C = Sortie externe 5-8 (Output II)
D = Entrée externe 5-8 (Input II)

Sorties des signaux

A l'aide des sorties des signaux, différents états du bloc d'impression directe peuvent être interrogés.

Les sorties des signaux sont approvisionnées sur le panneau arrière de l'unité de contrôle par deux SUB-D prises femelles 9 points (OUTPUT I et OUTPUT II).

Ils se composent des trajets semi-conducteurs, qui sont reliées et/ou fermées conformément aux différents états.

Le courant maximal admissible dans un trajet semi-conducteur s'élève Imax = 30 mA.

Output I
Figure 29, A

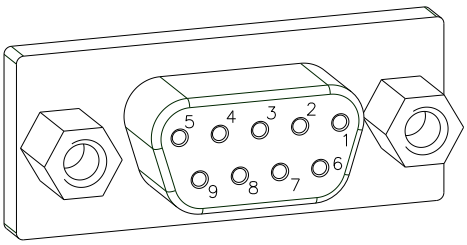

Figure 30

PIN (prise femelle)	Output I
9 (+) / 5 (-)	Out 1: Message d'erreur Toutes erreurs comme p. ex. erreur de film transfert sont affichées.
8 (+) / 7 (-)	Out 2: Ordre d'impression Le bloc d'impression directe a été activé par un ordre d'impression.
6 (+) / 2 (-)	Out 3: Génération Le bloc d'impression directe a rempli avec des données de layout actuelles.
4 (+) / 3 (-)	Out 4: Impression unique Le contenu de la mémoire bloc d'impression directe est imprimé par la tête d'impression sur le matériel.

Exemple Connexion d'une lampe à un relais 24V par Out 1:

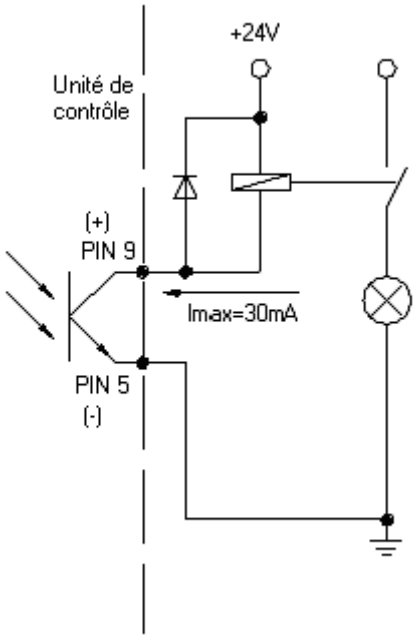

Figure 31

Output II

Figure 29, C

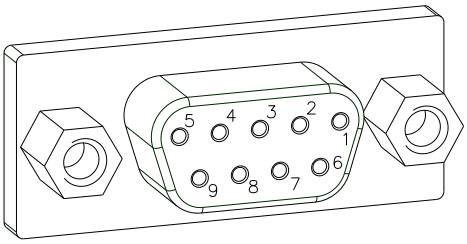

Figure 32

PIN (prise femelle)	Output II
9 (+) 5 (-)	Out 5: Signal 'impression prête' Il est indiqué quand le bloc d'impression directe est prêt à traiter une impulsion start. Contrairement au signal ordre d'impression le temps pour la génération est pris en considération.
8 (+) 7 (-)	Out 6: Tête d'impression en haut La tête d'impression a atteint la position de repos supérieure (p. ex. retour au point zéro)
6 (+) 2 (-)	Out 7: Retour au point départ Après terminaison de l'impression la partie mobile de bloc d'impression directe est retournée au point départ. Après que le point de départ a été atteint, un redémarrage peut avoir effectué.
4 (+) 3 (-)	Out 8: Avertissement ré-fin film transfert

Entrées des signaux

Par les entrées des signaux on peut contrôler l'impression. Les entrées des signaux à Input I sont galvanique séparées et doivent être approvisionnées avec une source de tension externe. Le niveau de signal est activement "HIGH".

Input I
Figure 29, B

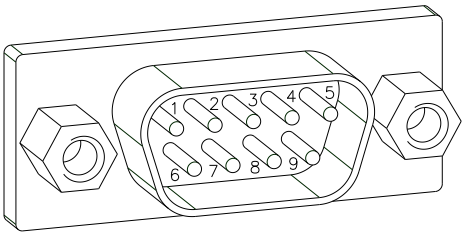

Figure 33

PIN (broche)	Input I
1 (+) / 6 (-)	In 1: Démarrage d'impression
7 (+) / 2 (-)	In 2: Hors d'usage
8 (+) / 9 (-)	In 3: Remettre le compteur externe
4 (+) / 3 (-)	In 4: Hors d'usage

Exemple

Connexion d'un commutateur avec l'alimentation de 24V par In 1:

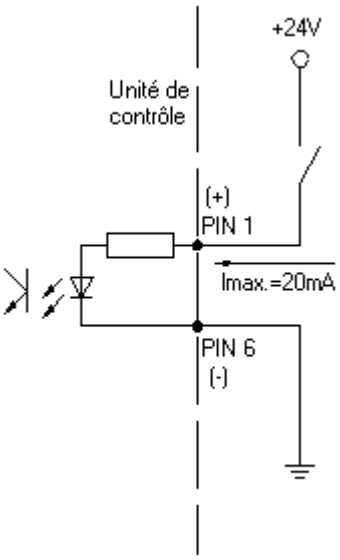

Figure 34

Input II

Figure 29, D

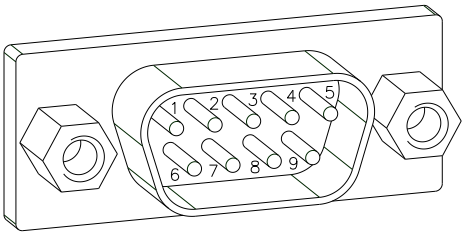

Figure 35

PIN (broche)	Input II
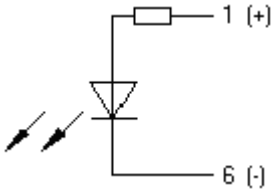	In 5: Hors d'usage
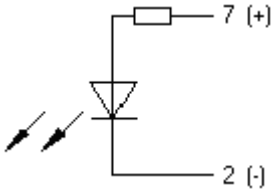	In 6: Hors d'usage
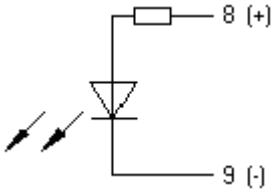	In 7: Hors d'usage
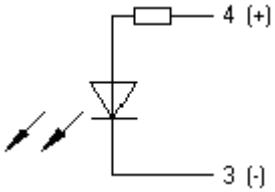	In 8: Hors d'usage

7.2 Variante II

Affectation des connecteurs panneau arrière unité de contrôle

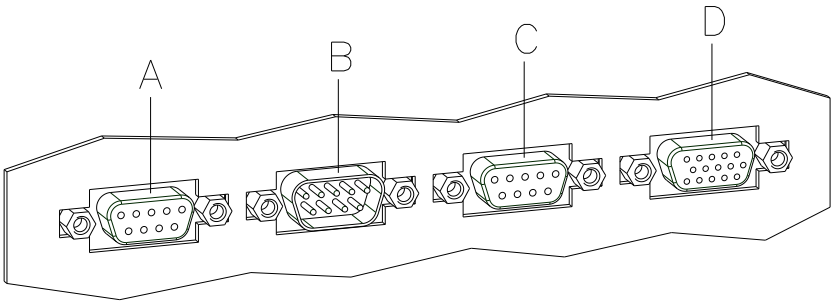

Figure 36

A = Sortie externe 1-4 (Output I)
B = Entrée externe 1-4 (Input I)
C = Sortie externe 5-8 (Output II)
D = Broche externe 15 points (I/O-24)

Sorties des signaux

A l'aide des sorties des signaux, différents états du bloc d'impression directe peuvent être interrogés.

Les sorties des signaux sont approvisionnées sur le panneau arrière de l'unité de contrôle par deux SUB-D prises femelles 9 points (OUTPUT I et OUTPUT II).

Ils se composent des trajets semi-conducteurs, qui sont reliées et/ou fermées conformément aux différents états.

Le courant maximal admissible dans un trajet semi-conducteur s'élève Imax = 30 mA.

Output I
Figure 36, A

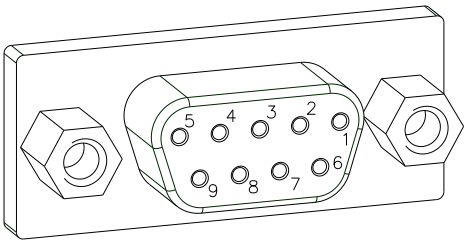

Figure 37

PIN (prise femelle)	Output I
9 (+) / 5 (-)	Out 1: Message d'erreur Toutes erreurs comme p. ex. erreur de film transfert sont affichées.
8 (+) / 7 (-)	Out 2: Ordre d'impression Le bloc d'impression directe a été activé par un ordre d'impression.
6 (+) / 2 (-)	Out 3: Génération Le bloc d'impression directe a rempli avec des données de layout actuelles.
4 (+) / 3 (-)	Out 4: Impression unique Le contenu de la mémoire bloc d'impression directe est imprimé par la tête d'impression sur le matériel.

Exemple Connexion d'une lampe à un relais 24V par Out 1:

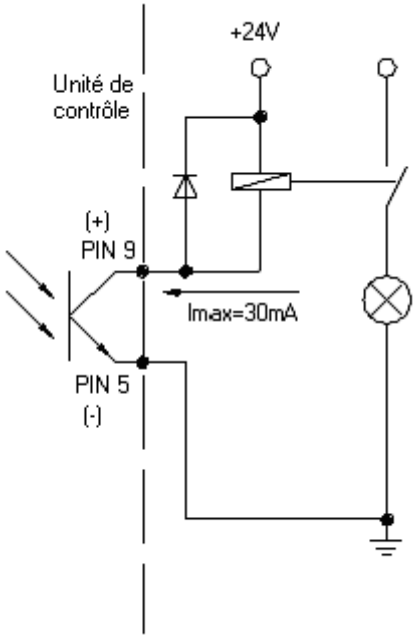

Figure 38

Output II
Figure 36, C

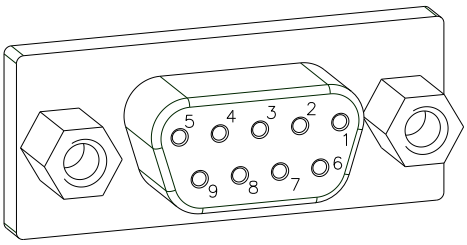

Figure 39

PIN (prise femelle)	Output II
9 (+) 5 (-)	Out 5: Signal 'impression prête' Il est indiqué quand le bloc d'impression directe est prêt à traiter une impulsion start. Contrairement au signal ordre d'impression le temps pour la génération est pris en considération.
8 (+) 7 (-)	Out 6: Tête d'impression en haut La tête d'impression a atteint la position de repos supérieure (p. ex. retour au point zéro)
6 (+) 2 (-)	Out 7: Retour au point départ Après terminaison de l'impression la partie mobile de bloc d'impression directe est retournée au point départ. Après que le point de départ a été atteint, un redémarrage peut avoir effectué.
4 (+) 3 (-)	Out 8: Avertissement ré-fin film transfert

Entrées des signaux

Par les entrées des signaux on peut contrôler l'impression. Les entrées des signaux à Input I sont galvanique séparées et doivent être approvisionnées avec une source de tension externe. Le niveau de signal est activement "HIGH".

Input I
Figure 36, B

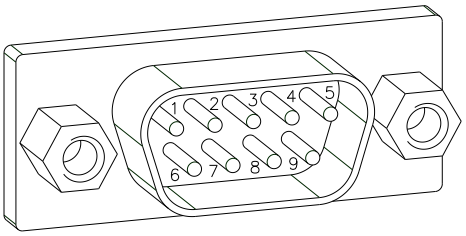

Figure 40

PIN (broche)	Input I
1 (+) / 6 (-)	In 1: Démarrage d'impression
7 (+) / 2 (-)	In 2: Hors d'usage
8 (+) / 9 (-)	In 3: Remettre le compteur externe
4 (+) / 3 (-)	In 4: Hors d'usage

Exemple

Connexion d'un commutateur avec l'alimentation de 24V par In 1:

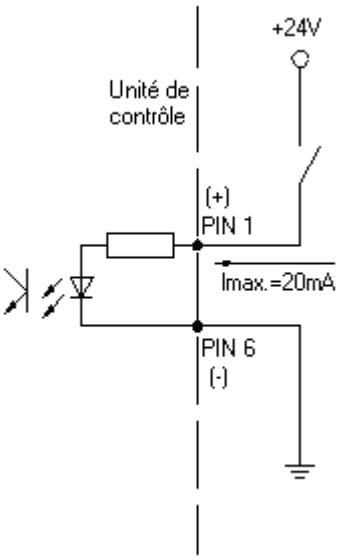

Figure 41

Prise femelle externe I/O-24
Figure 36, D

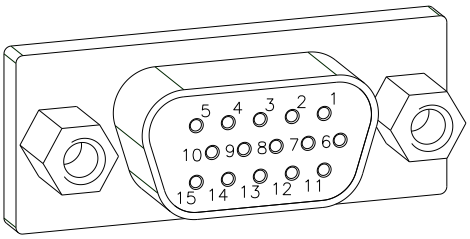

Figure 42

Cette entrée est 15-pôle est offre 24 V / 100 mA pour l'alimentation.
Lors d'utilisation de cela, **aucune séparation galvanique** n'existe.

PIN	Fonction
1, 6	Gnd
5, 10	24 V / 100 mA
3	Démarrage d'impression (NPN-initiateur)
2	Démarrage d'impression (PNP-initiateur)
4 14	Démarrage d'impression par un contact non-potentiel
7 13	Voyant de signalisation 24 V / 100 mA (erreur)

Brochage

PIN 1	blanc
PIN 2	brun
PIN 3	vert
PIN 4	jeune
PIN 5	gris
PIN 6	rose
PIN 7	bleu
PIN 8	rouge
PIN 9	noir
PIN 10	violet
PIN 11	grau-rosa
PIN 12	rouge-bleu
PIN 13	blanc-vert
PIN 14	brun-vert
PIN 15	libre

Exemple 1

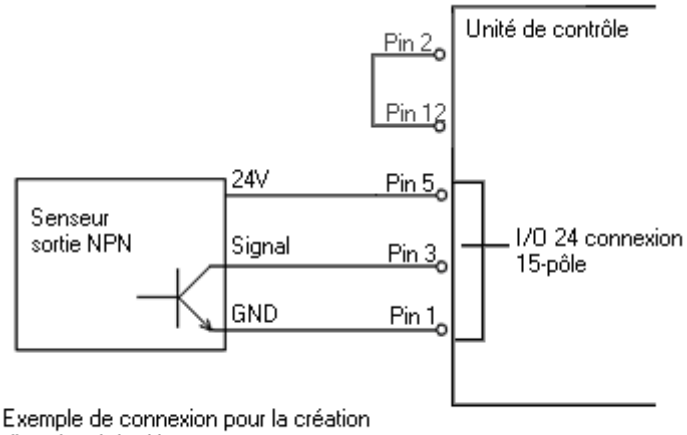

Exemple de connexion pour la création d'un signal de départ par un senseur avec la sortie NPN

Exemple 2

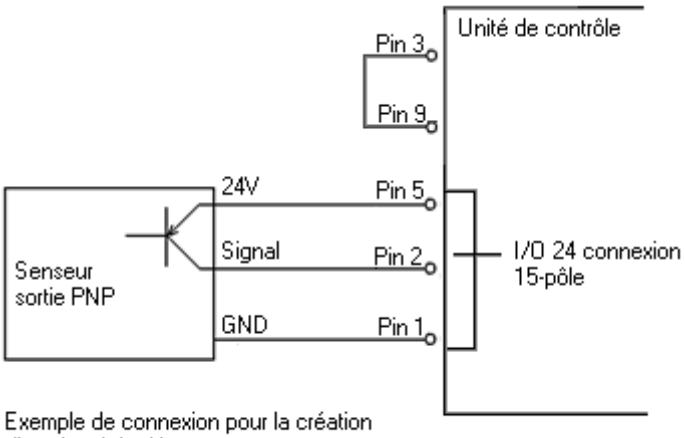

Exemple de connexion pour la création d'un signal de départ par un senseur avec la sortie PNP

Exemple 3

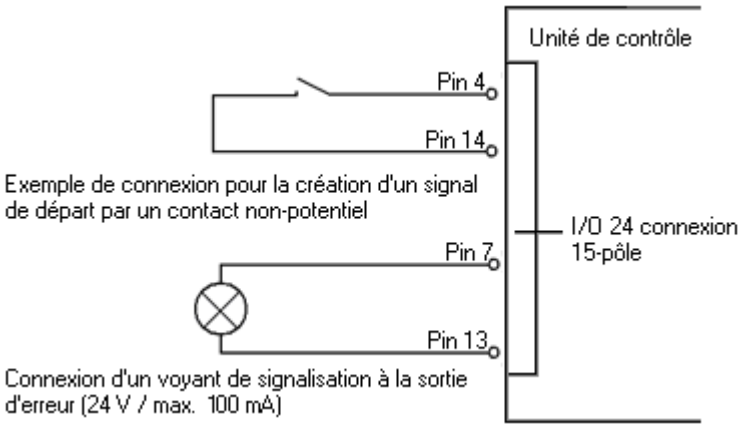

8 Schémas de câblage

8.1 Electronique

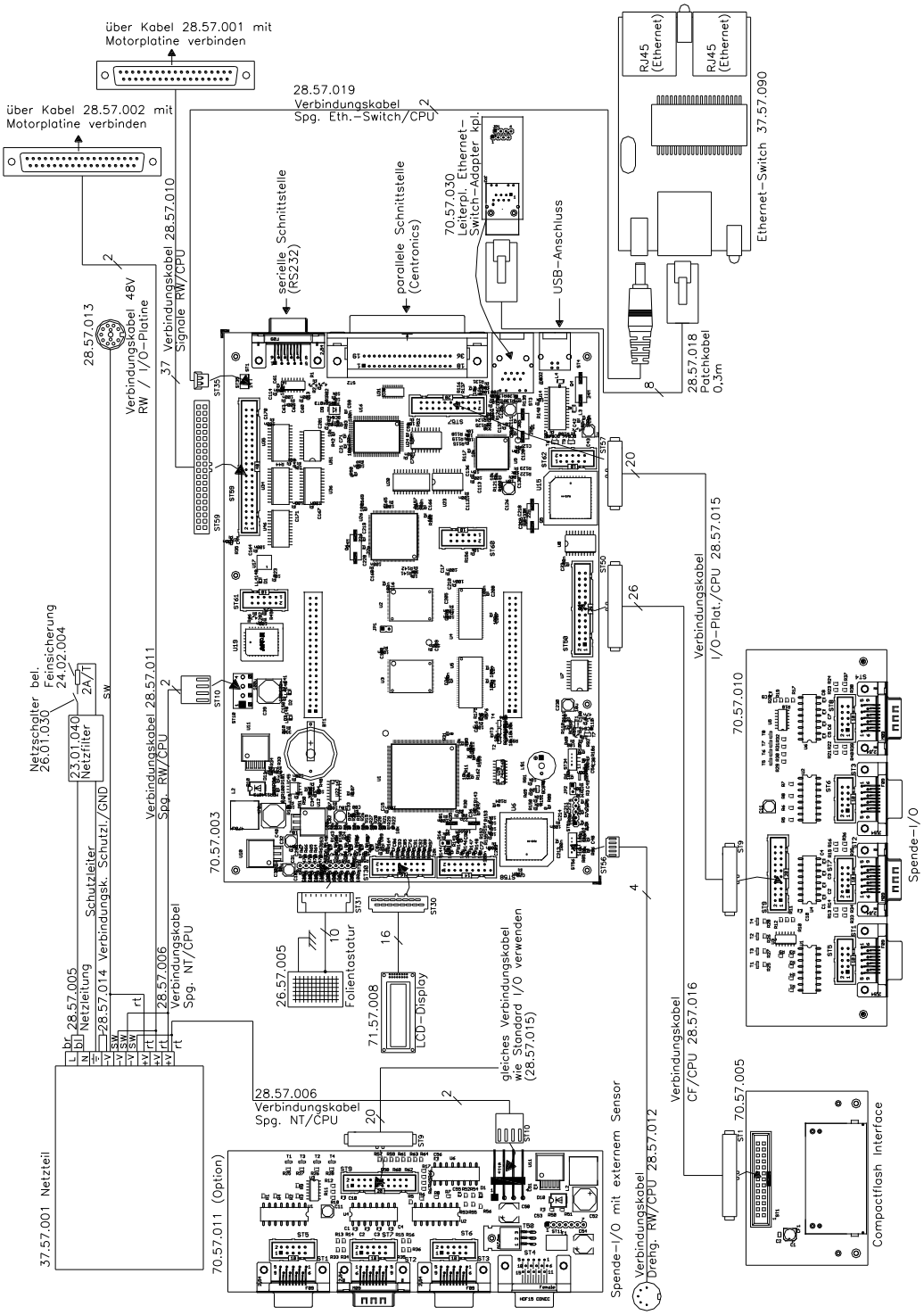

Figure 43

8.2 Mécanique

Dynacode 53

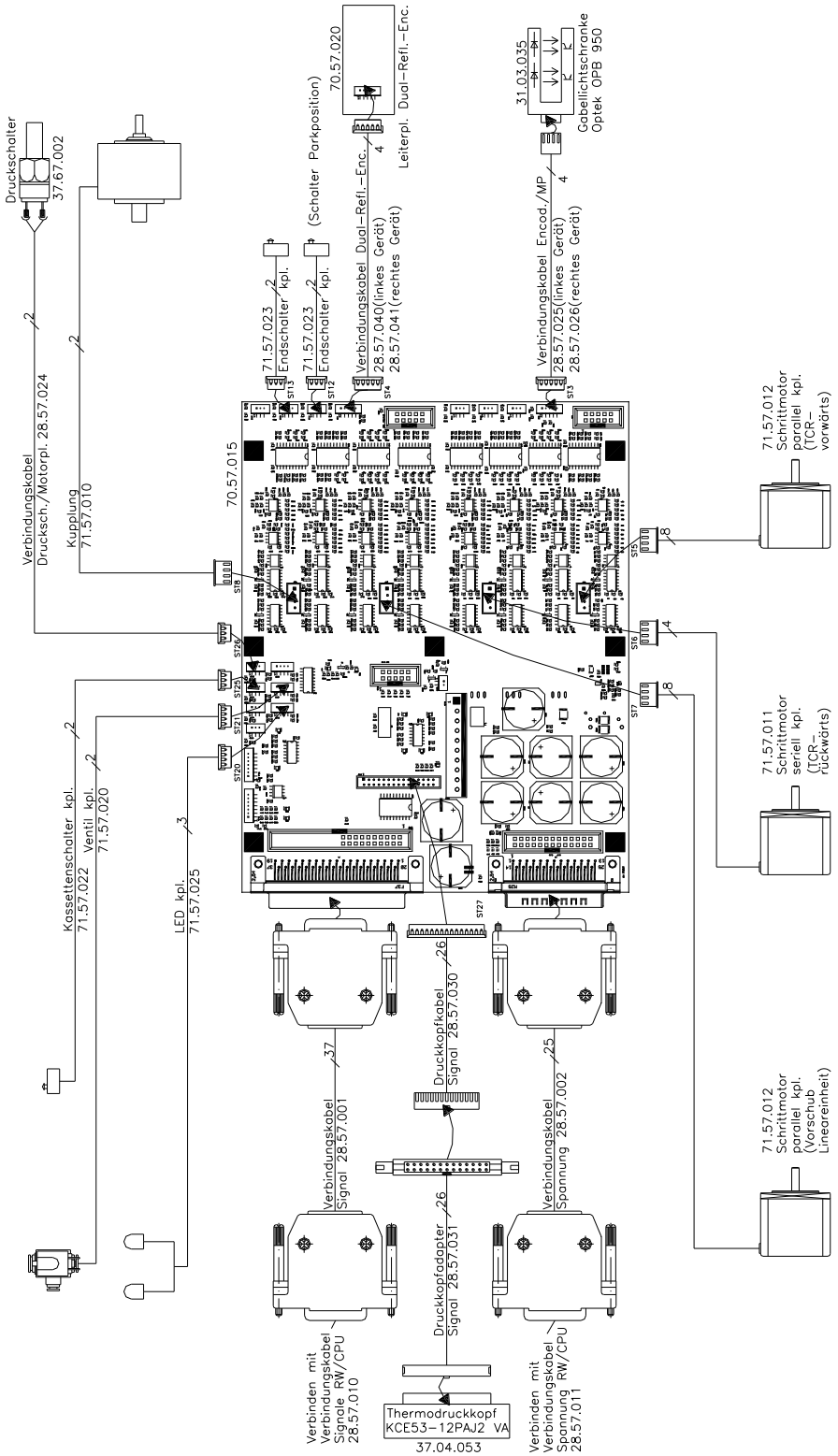

Figure 44

Dynacode 107

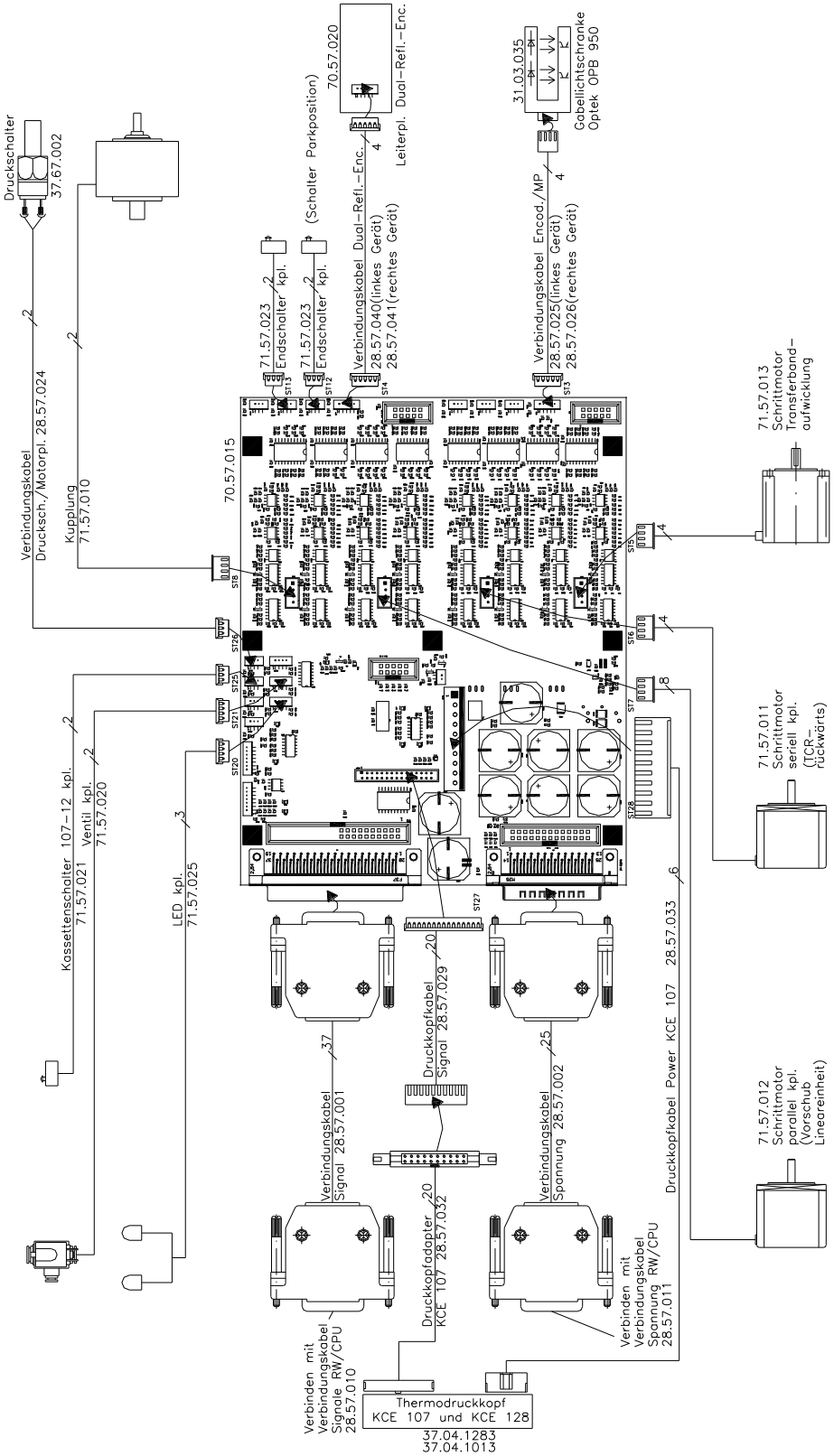

Figure 45

Dynacode 128

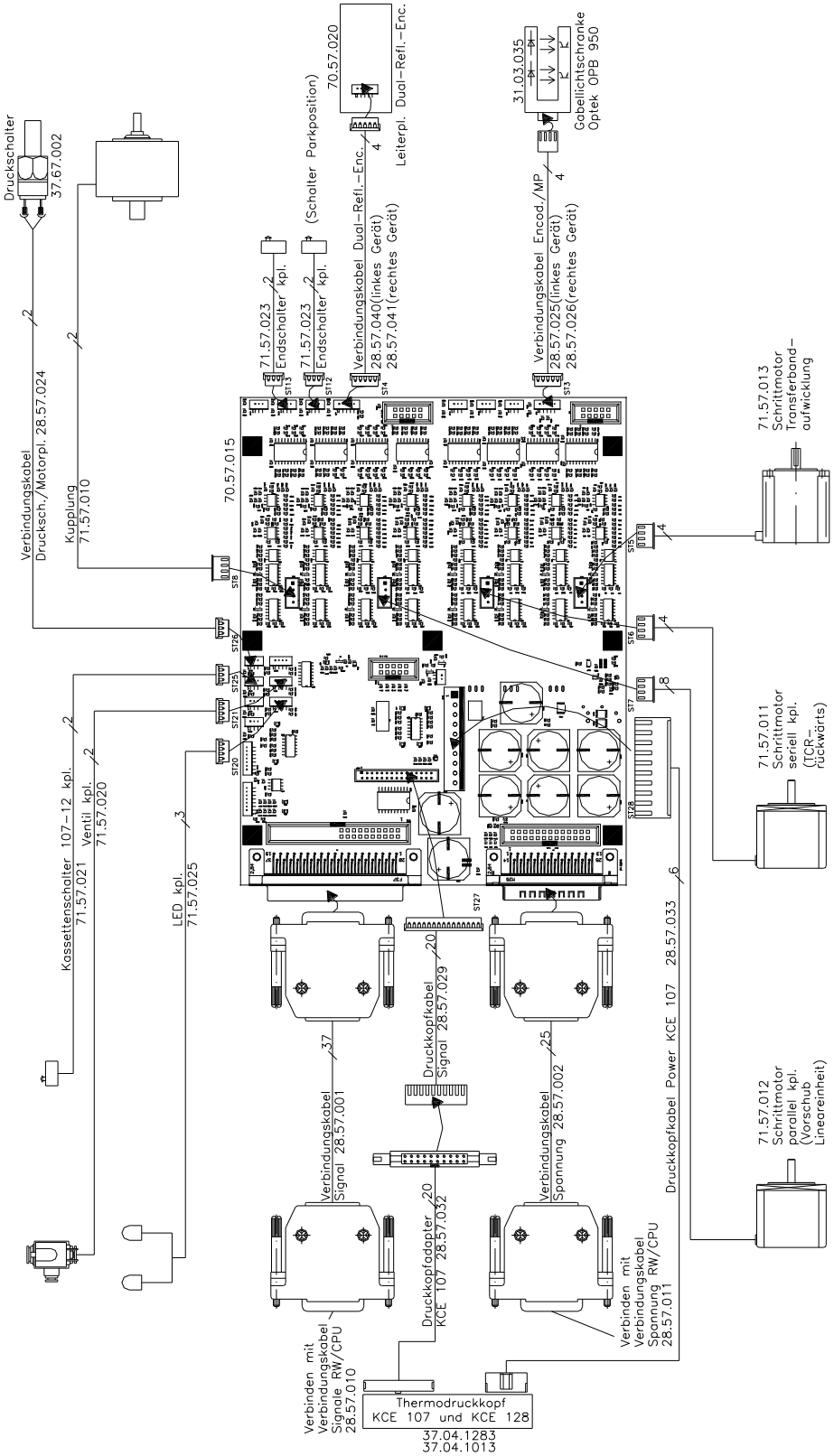

Figure 46

9 Plans de garnissage

9.1 Carte CPU

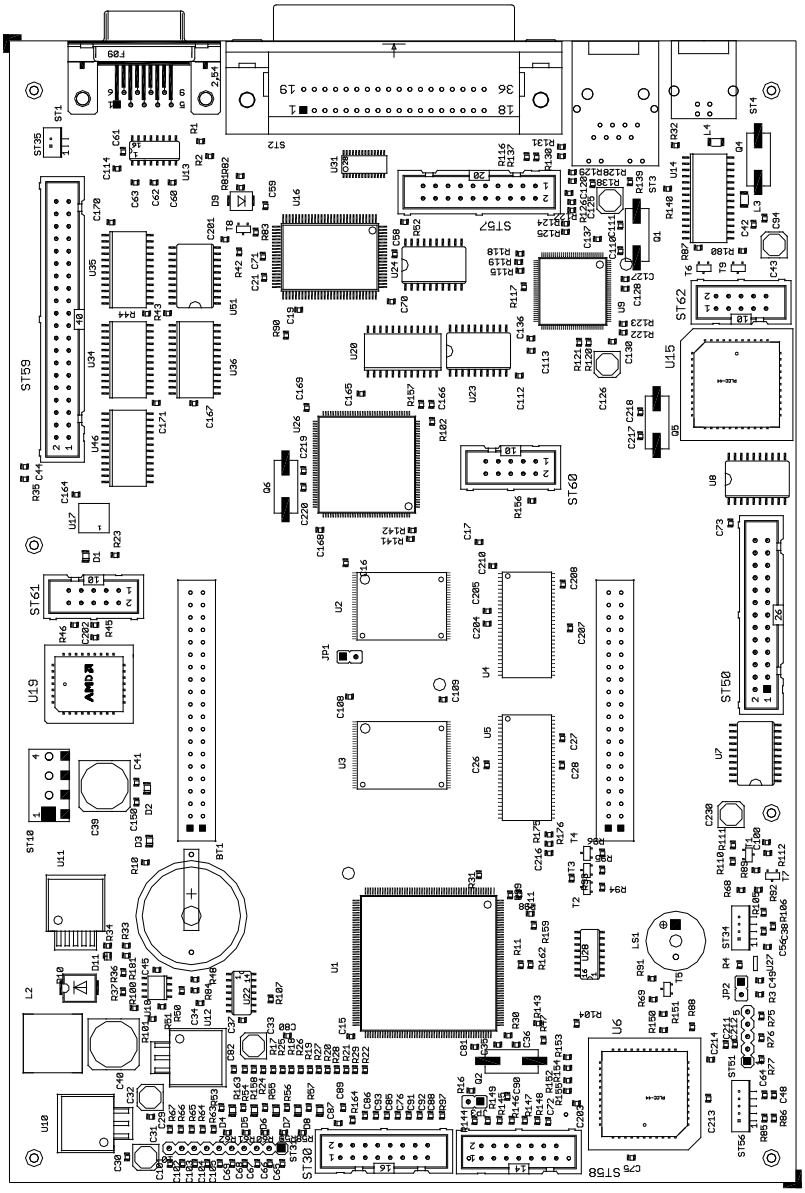

Figure 47

Nomenclature

JP1	fermé
JP2	ouvert
JP3	fermé

9.2 Bloc d'alimentation

Figure 48

V+	48V sortie
V-	GND
⏚	connexion de conducteur de protection
N	88~264VAC entrée
L	

9.3 Tiroir carte Compact Flash

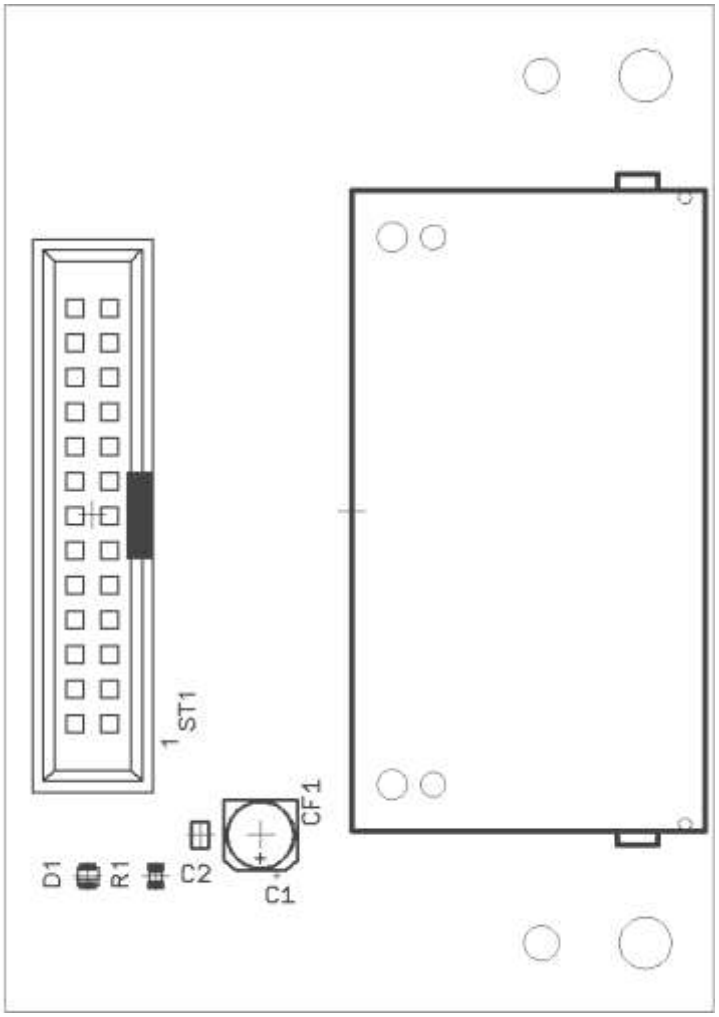

Figure 49

Les cartes CompactFlash suivantes peuvent être utilisées:

- 512 MB
- 1 Go
- 2 Go

9.4 Carte I/O 24V

Carte I/O avec capteur externe

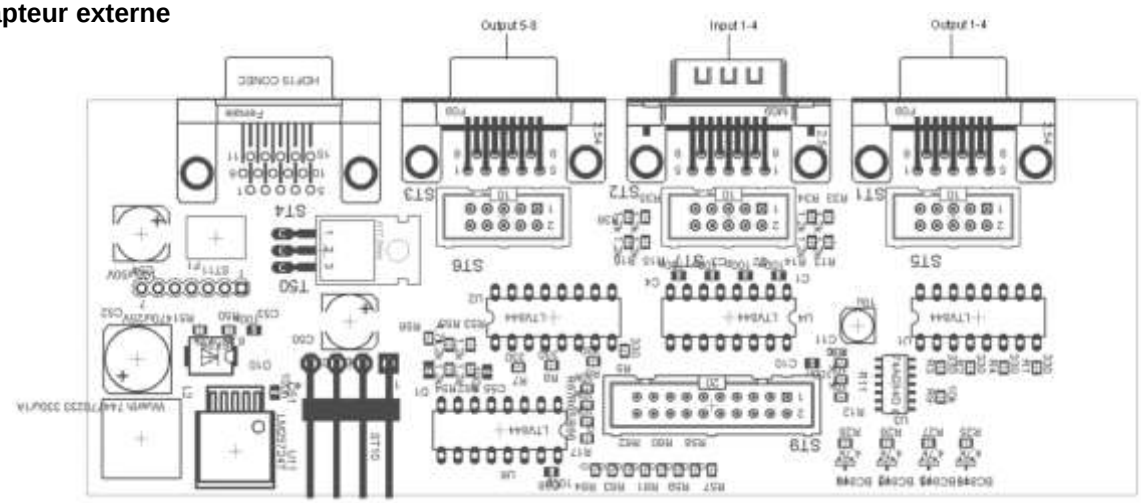

Figure 50

La vérification des entrées/sorties peut être effectuée dans le menu 'Fonctions Service'.

Les niveaux de signal Input Low sont indiqués avec '-' et les niveaux de signal Input High avec %.

Dans le menu 'Fonctions Service' avec les touches ▲ et ▼, tous les signaux sortie peuvent être mis ou bien remis (0 = low, 1 = high) afin de les tester.

Erreur à Input 1-4:	Echanger photo-coupleur U4
Erreur à Input 5-8:	Echanger photo-coupleur U6
Erreur à Output 1-4:	Echanger photo-coupleur U1
Erreur à Output 5-8:	Echanger photo-coupleur U2

9.5 Platine de moteur

Partie en haut

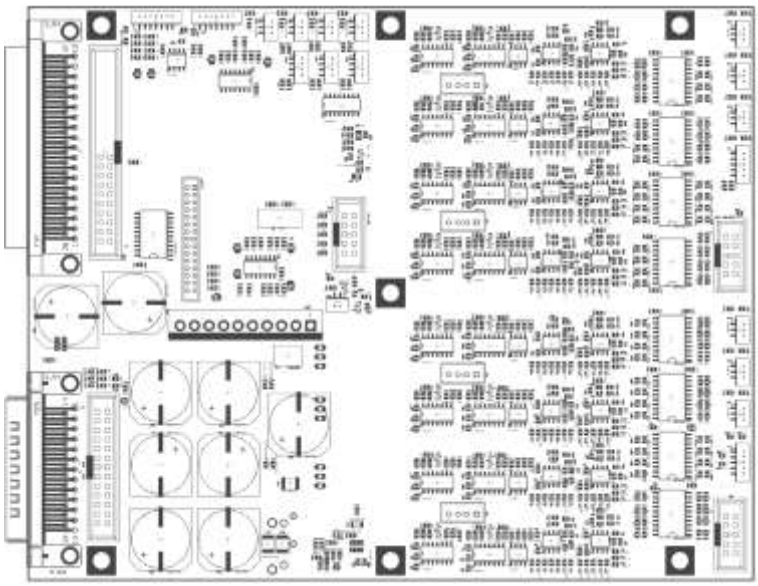

Figure 51

Partie en bas

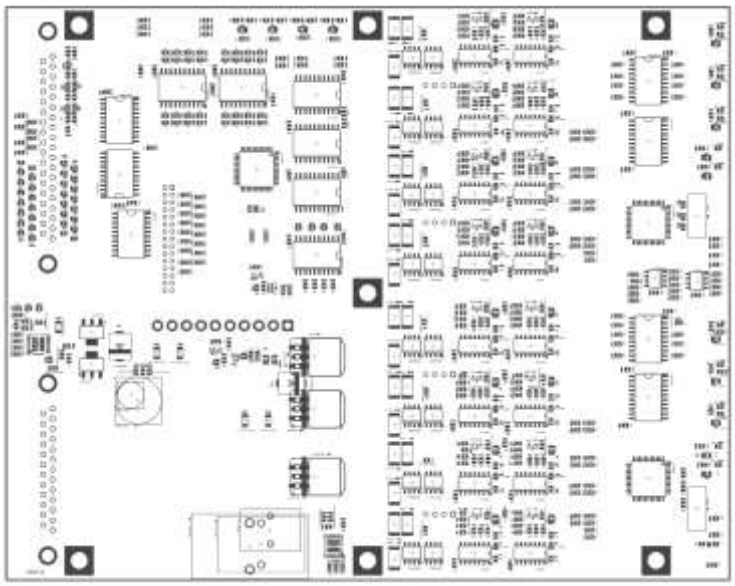

Figure 52

DEL pour contrôler les tensions

LED	Tension	Explication
D46	5V	tension d'alimentation pour carte CPU
D48	24V	tension tête d'impression
D38	48V	tension moteur

10 Raccordements à l'arrière

10.1 Tension

Figure 53

PIN	Signal
1-7, 14-19	48V
8-13, 21-25	GND

10.2 Signaux tête d'impression

Figure 54

PIN	Signal
1	Printhead 7
2	Printhead 8
3	Printhead 6
4	Printhead 9
5	Printhead 5
6	Printhead 10
7	Printhead 4
8	Printhead 11
9	Printhead 3
10	Printhead 12
11	Printhead 2
12	Printhead 13
13	Printhead 1
14	Printhead 14
15	Printhead 10
16	Printhead 15
17	TPH Temp
18	M 3/4 INT
19	I/O INT

PIN	Signal
20	M 1/2 INT
21	Reset 3
22	-
23	SPI-SS3
24	-
25	Reset 2
26	GND
27	SPI-SS2
28	GND
29	Reset 1
30	GND
31	SPI-SS1
32	GND
33	SPI-MOSI
34	GND
35	SPI-MISO
36	GND
37	SPI-SCK

10.3 Touch Panel

Tension d'alimentation pour touch panel: 12-pôle DIN prise femelle

Dessin: connecteur - côté soudure

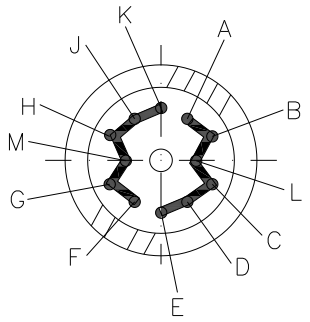

Figure 55

PIN	Signal
A, B, C, D, E, L	48V
F, G, H, J, K, M	GND

10.4 Encodeur (mode continu)

5-pin manchon de connexion, ordre des contacts selon DIN 45322

Raccord encodeur

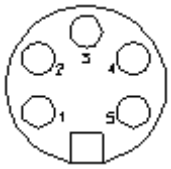

PIN1 = 5 VDC

PIN2 = signal codeur (canal A)

PIN3 = signal codeur (canal B)

PIN4 = GND

Figure 56

Données électriques de l'encodeur

Tension d'emploi:	5 VDC
Signal sortie:	Niveau TTL
Résolution:	Le calcul de résolution peut régler au module

Connexion d'un encodeur

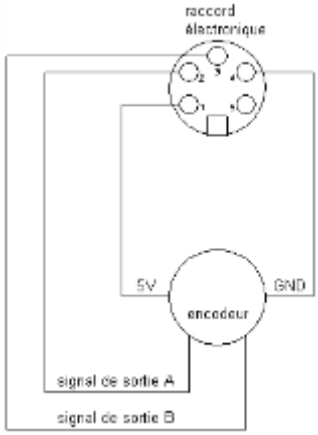

Figure 57

11 Raccordements de l'interface

11.1 Centronics

Figure 58

PIN	Signal
1	STROBE
2-9	DATA1-8
10	ACK
11	BUSY
12	PERROR
13	SELECT
14	AUTOFD
15-16	GND
18	VCC1284 (4,7V)
19-30	GND
31	INIT
32	FAULT
33-35	XXX
36	SELECTIN

11.2 RS-232

Figure 59

PIN	Signal
1	XXX
2	RXD
3	TXD
4-5	GND
6-9	XXX

11.3 Ethernet

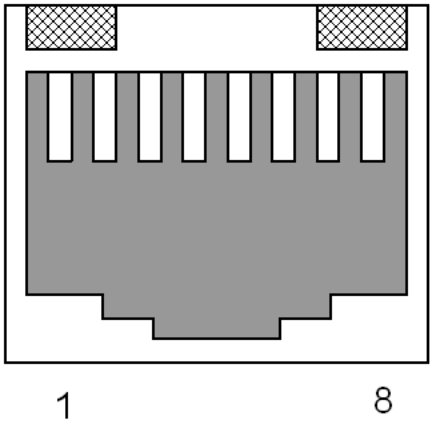

Figure 60

PIN RJ45 manchon	Description	
1		TX+
2		TX−
3		RX+
4	n/c	
5	n/c	
6		RX−
7	n/c	
8	n/c	

11.4 USB 1.0

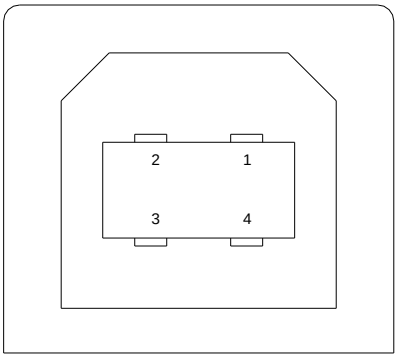

Figure 61

PIN	Signal
1	n/c
2	D−
3	D+
4	GND

12 Index

A

Ajustement d'angle, mode intermittent 23
Avises de sécurité
Dispositif de protecion 8
Lieu de travail 7
Vêtement 7
Vêtement protecteur 7

B

Batterie lithium, échanger 17
Bloc d'alimentation
Echanger 18
Plan de garnissage 58

C

Câble de tête d'impression, échanger 23
Carte CPU
Echanger 16
Nomenclature 57
Plan de garnissage 57
Carte I/O
Echanger 17
Plan de garnissage 60
Centronics, raccordement (interface 65
Chariot de guidage (chariot d'impression), échanger 27
Commutateur
De couvercle, échanger 31
De fin de course, échanger 31
Compact Flash
Plan de garnissage 59
Tiroir, échanger 19
Consignes d'avertissement 9
Consignes de sécurité 8, 9
Correction des erreurs 33, 34, 35, 36, 37, 38, 39, 40, 41, 42

D

DEL, échanger 31
Dispositif de contrôle pression, échanger 29

E

Echanger
Batterie lithium 17
Bloc d'alimentation 18
Câble de tête d'impression 23
Carte CPU 16
Carte I/Os 17
Chariot de guidage (chariot d'impression) 27
Commutateur de couvercle 31
Commutateur de fin de course 31
DEL 31
Dispositif de contrôle pression 29
Encodeur 30
Encodeur dual réflectif 31
Enrouleur/dérouleur film transfert (cassette) 25
Etrier de pression (chariot d'impression) 27

Fusible primaire 15
Intermédiaire (chariot d'impression) 27
Platine de moteur 28
Rouleau de détournement (cassette) 25
Roulette (cassette) 24
Support de tête d'impression (chariot d'impression) 27
Tête d'impression 21, 22
Tiroir carte Compact Flash 19
Valvule pneumatique 29
Electricité, sécurité avec le contact 10
Electronique, échanger des composants
Batterie lithium 17
Bloc d'alimentation 18
Carte I/O 17
CPU 16
Fusible primaire 15
Tiroir carte Compact Flash 19
Encodeur
Dual réflectif, échanger 31
Raccordement (à l'arrière) 64
Standard, échanger 30
Enrouleur/dérouleur film transfert (cassette), échanger 25
Entrées et sorties de commande 43, 44, 45, 46, 47, 48, 49, 50
Ethernet, raccordement (interface) 66
Etrier de pression (chariot d'impression), échanger 27

F

Fusible primaire, échanger 15

I

Intermédiaire (chariot d'impression), échanger 27

M

Mécanique
Ajustement d'angle, mode intermittent 23
Câble de tête d'impression, échanger 23
Chariot de guidage (chariot d'impression), échanger 27
Commutateur de couvercle, échanger 31
Commutateur de fin de course, échanger 31
DEL, échanger 31
Dispositif de contrôle pression, échanger 29
Encodeur dual réflectif 31
Encodeur, échanger 30
Enrouleur/dérouleur film transfert (cassette), échanger 25
Etrier de pression (chariot d'impression), échanger 27
Intermédiaire (chariot d'impression), échanger 27
Platine de moteur, échanger 28
Rouleau de détournement (cassette), échanger 25
Roulette (cassette), échanger 24
Support de tête d'impression (chariot d'impression), échanger 27
Tête d'impression, échanger 21, 22
Valvule pneumatique, échanger 29
Mode continu
Guidage matériel 11
Principe d'impression 11
Vitesse du matériel 11
Mode intermittent
Position d'impression 12
Principe d'impression 12

N

Nomenclature, carte CPU 57

P

Plans de garnissage
Bloc d'alimentation 58
Carte CPU 57
Carte I/O 24V 60
Platine de moteur (partie en bas) 61
Platine de moteur (partie en haut) 61
Tiroir carte Compact Flash 59
Platine de moteur
Echanger 28
Plan de garnissage (partie en bas) 61
Plan de garnissage (partie en haut) 61

R

Raccordements (arrière)
Encodeur 64
Signaux tête d'impression 63
Tension 63
Touch panel 64
Raccordements (interface)
Centronics 65
Ethernet 66
RS-232 65
USB 1.0 66
Remarques
Document 5
Utilisateur 5
Rouleau de détournement (cassette), échanger 25
Roulette (cassette), échanger 24
RS-232, raccordement (interface) 65

S

Schémas de câblage
Electronique 53
Mécanique (Dynacode 107) 55
Mécanique (Dynacode 128) 56
Mécanique (Dynacode 53) 54
Sécurité avec le contact d'électricité 10
Sélectionner
Type d'appareil 13
Signaux tête d'impression, raccordement (à l'arrière) 63
Support de tête d'impression (chariot d'impression), échanger 27

T

Tension, raccordement (à l'arrière) 63
Tête d'impression, échanger 21, 22
Touch panel, raccordement (à l'arrière) 64
Type de module, changer 13

U

USB 1.0, raccordement (interface) 66

V

Valvule pneumatique, échanger 29

Carl Valentin GmbH
Neckarstraße 78 – 86 u. 94 . 78056 Villingen-Schwenningen
Phone +49 7720 9712-0 . Fax +49 7720 9712-9901
info@carl-valentin.de . www.carl-valentin.de