Trägerplattenverlängerung

Artikelnummer 90.74.906

Verwendung

An der optionalen Trägerplattenverlängerung können verschiedene Komponenten wie z.B. die Signalleuchte (Art.-Nr. 90.74.920), die Verteilerbox (Art.-Nr. 90.74.910) und die Wartungseinheit eines Pneumatikapplikators (APX 7000 - Serie) befestigt werden.

Montage

Die Montage erfolgt direkt an der Rückseite der Trägerplatte des ILX.

Abmessungen Trägerplattenverlängerung

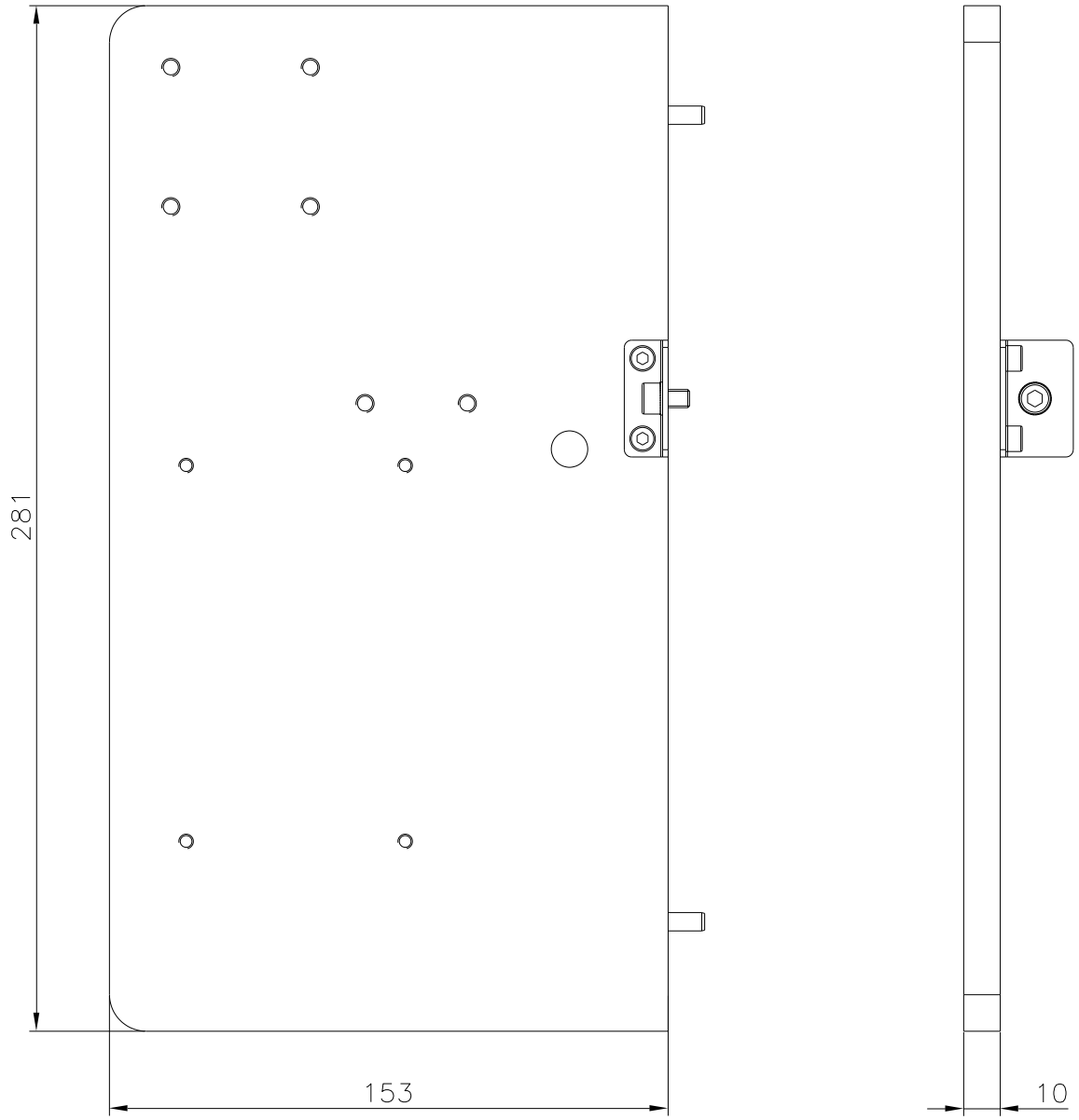
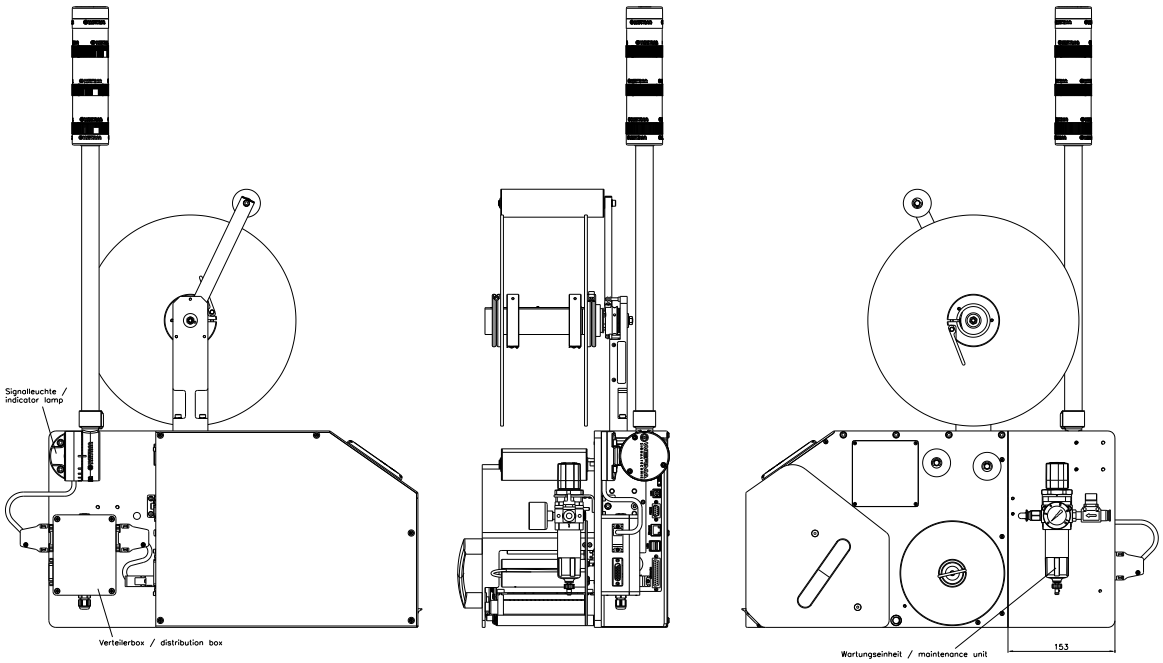
Darstellung der Komponentenmontage