valentin DRUCKSYSTEME

DYNACODE II

Manuale di servizio

Quality . Tradition . Innovation

Copyright by Carl Valentin GmbH / 7957227.1023

Le indicazioni in merito di fornitura, all'aspetto, alla prestazione, alle dimensioni e al peso rispecchiano le nostre conoscenze al momento della pubblicazione.

Conforme a cambiamento.

Tutti i diritti, compresi quelli della traduzione, riservati.

È vietata la riproduzione, l'elaborazione mediante l'utilizzo di sistemi elettronici o la diffusione in qualsiasi forma (stampa, fotocopia o altro tipo di procedimento) di qualsiasi parte del presente manuale senza l'autorizzazione scritta di Carl Valentin GmbH.

Con il costante sviluppo delle apparecchiature possono verificarsi differenze tra la documentazione e l'apparecchio.
L'edizione attuale si trova alla pagina www.carl-valentin.de.

Marchi

Tutti i marchi o marchi di fabbrica citati sono marchi registrati o marchi di fabbrica registrati dei rispettivi proprietari e possono eventualmente non recare indicazioni a parte. Dalla mancanza d'indicazioni a parte non può essere dedotto che non si tratti di un marchio registrato o di un marchio di fabbrica registrato.

I moduli per la stampa diretta Carl Valentin soddisfano le seguenti direttive europee:

CE Direttiva sulla bassa tensione (2014/35/UE)
Direttiva sulla compatibilità elettromagnetica (2014/30/UE)

Carl Valentin GmbH

Postfach 3744
78026 Villingen-Schwenningen
Neckarstraße 78 – 86 u. 94
78056 Villingen-Schwenningen

Phone +49 7720 9712-0
Fax +49 7720 9712-9901

E-Mail info@carl-valentin.de
Internet www.carl-valentin.de

Contenuto

1 Informazioni sul documento 5
1.1 Informazioni per l'utente 5
1.2 Informazioni generali 5
1.3 Riferimenti incrociati 6
2 Norme di sicurezza 7
2.1 Norme di sicurezza generali 7
2.2 Norme di sicurezza per l'uso dell'elettricità 9
3 Indicazione generali 11
3.1 Modo continuo 11
3.2 Modo intermittente 12
3.3 Cambiare tipo di apparecchio 13
4 Elettronica (sostituire pezzi) 15
4.1 Valvole di sicurezza primaria 15
4.2 CPU 16
4.3 Cellula litio 17
4.4 Scheda di entrata/uscita 17
4.5 Alimentatore 19
5 Pulizia 21
5.1 Indicazione per la pulizia 21
5.2 Rotella di presa del nastro di trasferimento 22
5.3 Testina di stampa 22
6 Testina di stampa 23
6.1 Sostituire la testina di stampa 23
6.2 Impostare le angolazioni 24
7 Sostituire pezzi della cassetta 25
7.1 Rullo di rinvio 25
7.2 Rullo di guida 27
7.3 Rullo di avvolgimento/svolgimento del nastro 28
8 Sostituire pezzi del carrello di stampa 29
8.1 Supporto della testina, staffa, strato intermedio 30
8.2 Carrello di guida 31
8.3 Platina del motore 32
9 Sostituire pezzi della meccanica di stampa 33
9.1 Valvola pneumatica 33
9.2 Interruttore guarda pressione 34
9.3 Encoder 35
9.4 Interrutore di fine corsa 36
9.5 Interruttore della cassetta 37
9.6 LED 38
10 Messaggi di errore ed eliminazione 39
11 Entrate e uscite di comando 49
11.1 Entrate e uscite di comando (standard) 49
11.2 Entrate e uscite di comando (opzione) 54
11.3 Funzioni/profili caricati per entrate/uscite 58
12 Piano ci cablaggio 61
12.1 Centralina elettronica 61
12.2 Meccanica di stampa Dynacode II 53 62
12.3 Meccanica di stampa Dynacode II 107 63
12.4 Meccanica di stampa Dynacode II 128 64
13 Configurazione della scheda 65
13.1 CPU 65
13.2 Alimentatore 66
13.3 Scheda di entrata/uscita 24V 67
13.4 Piastra del motore 68

14 Collegamenti centralina elettronica..... 69
15 Smaltimento ecologico 71
16 Indice 73

1 Informazioni sul documento

1.1 Informazioni per l'utente

Il presente Manuale di servizio è destinato al personale di servizio e addetto alla manutenzione qualificato.

Il manuale contiene informazioni tecniche relative all'elettronica e alla parte meccanica dei moduli per stampa diretta.

Le informazioni relative all'utilizzo del modulo per stampa diretta sono riportate nel Manuale per l'utente.

Se si dovesse presentare un problema che non può essere risolto con l'ausilio del Manuale di servizio, rivolgersi al rivenditore autorizzato.

1.2 Informazioni generali

Le informazioni e le note importanti in questo manuale d'uso sono segnalate come indicato di seguito:

PERICOLO indica un pericolo eccezionalmente elevato ed immediato che può causare gravi lesioni o addirittura la morte.

AVVERTENZA indica un pericolo potenziale che, se non si prendono le precauzioni adatte, possono provocare gravi lesioni o addirittura la morte.

AVVERTENZA alle lesioni da taglio.
Prestare attenzione ed evitare lesioni da taglio provocate da lame, dispositivi di taglio o spigoli vivi.

AVVERTENZA alle ferite alle mani.
Prestare attenzione ed evitare ferite alle mani dovute alla chiusura di componenti meccanici di una macchina o di un sistema.

AVVERTENZA alle superfici molto calde.
Prestare attenzione a non toccare superfici molto calde.

ATTENZIONE indica una situazione potenzialmente pericolosa che può provocare lesioni di media o leggera gravità o danni materiali.

AVVISO indica delle raccomandazioni destinate a facilitare lo svolgimento del lavoro oppure segnala delle procedure importanti.

Raccomandazioni per la protezione dell'ambiente

⇒ Istruzione d'uso

* Accessori opzionali, accessori speciali

`Date` Rappresentazione del contenuto del display

1.3 Riferimenti incrociati

Contenuti dei disegni

Rimandi a determinate posizioni in una figura vengono contrassegnati con lettere. All'interno del testo vengono scritti fra parentesi, ad es. (A). Quando non è indicato alcun numero di immagine, le lettere nel testo si riferiscono sempre al grafico più vicino al di sopra del testo. Se si fa riferimento ad un'altra immagine, viene indicato anche il numero della figura, ad es. (A, nella Figura 5).

Riferimenti incrociati a capitoli e sottocapitoli

In caso di riferimento incrociato ad un capitolo e sottocapitolo, vengono indicati il numero del capitolo e il numero della pagina, ad es. in caso di riferimento a questo sottocapitolo: (vedere Capitolo 1.3.2, a Pagina 5).

Riferimenti ad altri documenti

Un riferimento ad un altro documento appare come indicato di seguito: Vedere "*Manuale di istruzioni"*.

2 Norme di sicurezza

2.1 Norme di sicurezza generali

Luogo e metodo di lavoro

⇒ Mantenere pulito l'ambiente intorno all'apparecchio durante e dopo la manutenzione.

⇒ Operare nel rispetto delle norme di sicurezza.

⇒ Conservare in luogo sicuro le parti dell'apparecchio smontate durante gli interventi di manutenzione.

Indumenti

ATTENZIONE!

Indossare indumenti con parti dell'apparecchio in movimento può essere causa di infortuni.

⇒ Indossare possibilmente vestiti che non rischino di rimanere impigliati nelle parti dell'apparecchio in movimento.

⇒ Abbottonare o rimboccare le maniche delle camicie e delle giacche.

⇒ Legare o raccogliere i capelli lunghi.

⇒ Infilare le punte di foulard, cravatte e scialli nei vestiti oppure fissarle con un fermaglio che non conduca elettricità.

PERICOLO!

Pericolo di vita a causa di un flusso di corrente intensificato dai componenti in metallo che vengono a contatto con l'apparecchio.

⇒ Non indossare indumenti con parti in metallo.

⇒ Non indossare gioielli.

⇒ Non portare occhiali con montatura in metallo.

Indumenti protettivi

In caso di possibile pericolo per gli occhi, indossare occhiali protettivi, in particolare:

- quando si piantano o estraggono chiodi o altri componenti simili con un martello,
- quando si utilizza un trapano elettrico,
- quando si utilizzano ganci per molle,
- quando si allentano o si montano molle, anelli di bloccaggio e anelli di fissaggio,
- durante gli interventi di saldatura,
- in caso di utilizzo di solventi, detergenti o altri prodotti chimici.

Dispositivi di protezione

AVVERTENZA!

Rischio di infortuni in caso di dispositivi di protezione mancanti o difettosi.

⇒ Dopo gli interventi di manutenzione, applicare tutti i dispositivi di protezione (rivestimenti, norme di sicurezza, cavo di massa, ecc.).

⇒ Sostituire i componenti difettosi e inutilizzabili.

Precauzioni generali per la sicurezza

Il modulo per la stampa diretta è concepito per reti elettriche con tensione alternata di 100 … 240 V AC. Collegare il modulo per la stampa diretta solo a prese con contatto per conduttore di protezione.

Collegare il modulo solo ad apparecchiature con tensione inferiore.

Prima di stabilire o staccare collegamenti, spegnere tutte le apparecchiature interessate (computer, stampante, accessori).

Utilizzare il modulo per la stampa diretta solo in un ambiente asciutto e non esporlo ad acqua (spruzzi d'acqua, nebbia ecc.).

Il modulo per la stampa diretta non può essere utilizzato in ambienti a rischio di esplosione, né nelle vicinanze di linee ad alta tensione.

Utilizzare l'apparecchio soltanto in ambienti protetti da pulviscoli di rettifica, trucioli di metallo e corpi estranei simili.

Gli interventi di manutenzione e riparazione possono essere effettuati solo da personale specializzato addestrato.

Gli operatori devono essere istruiti dal gestore in base alle istruzioni per l’uso.

A seconda dell’intervento deve essere assicurato che indumenti, capelli, gioielli o simili delle persone non vengano in contatto con le parti scoperte, rotanti ovvero con le parti in movimento (ad es. slitta di stampa).

AVVISO!

Con il modulo per la stampa liberamente accessibile, i requisiti della norma EN 62368-1 relativamente agli alloggiamenti di protezione dagli incendi non possono essere soddisfatti per problematiche costruttive. La conformità ai requisiti deve essere garantita mediante l'installazione nell'apparecchio terminale.

Il marcatore o parti di essi come (motore, testina) mentre stampa si possono riscaldare. Non toccare il marcatore durante il funzionamento, lasciarlo raffreddare prima di cambiare pezzi o fare delle regolazioni.

Non utilizzare mai materiale di consumo facilmente infiammabile.

Effettuare solo quanto descritto nelle presenti istruzioni per l'uso. Attività diverse possono essere eseguite solo dietro esplicito consenso del produttore.

Un intervento scorretto sui gruppi elettronici e i relativi software può provocare dei guasti.

Lavori o modifiche scorretti dell'apparecchio possono pregiudicarne la sicurezza di funzionamento.

Sugli apparecchi sono apposti diversi avvertimenti che indicano i pericoli potenziali. Non rimuovere questi adesivi. In caso contrario, sarà impossibile identificare i pericoli.

ATTENZIONE!

Fusibile bipolare.

⇒ Prima di tutti i lavori di manutenzione, scollegare dalla rete elettrica il modulo per la stampa e attendere brevemente che l'alimentatore si sia scaricato.

2.2 Norme di sicurezza per l'uso dell'elettricità

Qualifiche personali

⇒ I seguenti interventi devono essere eseguiti solo da elettricisti specializzati e qualificati:

- riparazione, controllo e altri interventi su complessivi elettrici,
- interventi su un apparecchio aperto e collegato alla rete elettrica.

Provvedimenti generali all'inizio degli interventi di manutenzione

⇒ Determinare l'ubicazione dell'interruttore di emergenza o dell'interruttore principale, per poterlo azionare velocemente in caso di emergenza.

⇒ Interrompere l'alimentazione di corrente prima di eseguire i seguenti interventi:

- rimozione o installazione di componenti di rete,
- interventi nelle immediate vicinanze di componenti aperti dell'alimentazione,
- controllo meccanico di componenti dell'alimentazione,
- modifiche ai circuiti dell'apparecchio.

⇒ Controllare che i componenti dell'apparecchio non siano sottoposti a tensione.

⇒ Identificare possibili fonti di pericolo nell'area di lavoro, ad es. pavimenti bagnati, prolunghe difettose, connessioni difettose del conduttore di protezione.

Ulteriori provvedimenti in caso di apparecchi con tensioni evidenti

⇒ Chiedere ad un’altra persona di restare vicino all’area di lavoro. Questa persona sarà incaricata di azionare l’interruttore di emergenza e l’interruttore principale per interrompere la corrente in caso di pericolo.

⇒ Lavorare solo con una mano sui circuiti elettrici degli apparecchi collegati. Tenere l’altra mano dietro la schiena o in tasca. In tal modo si evita che la corrente fluisca attraverso il proprio corpo.

Attrezzi

⇒ Non utilizzare attrezzi consumati o difettosi.

⇒ Utilizzare solo attrezzi e dispositivi di prova adatti al tipo di intervento.

Comportamento in caso di infortuni

⇒ Agire con calma e cautela.

⇒ Evitare di mettere in pericolo la propria incolumità.

⇒ Togliere la corrente.

⇒ Chiamare un medico (medico di guardia).

⇒ Se necessario, prestare pronto soccorso.

3 Indicazione generali

3.1 Modo continuo

Bisogna assicurarsi che il materiale aderisca sufficientemente al rullo trasmettitore di pressione o al rullo encoder perchè la trasmissione della velocità attraverso l'encoder avvenga con precisione.

La stampa è possibile soltanto se si rispettano le condizioni di funzionamento. Ciò significa che la velocità del materiale deve essere rispettata.

Principio di stampa

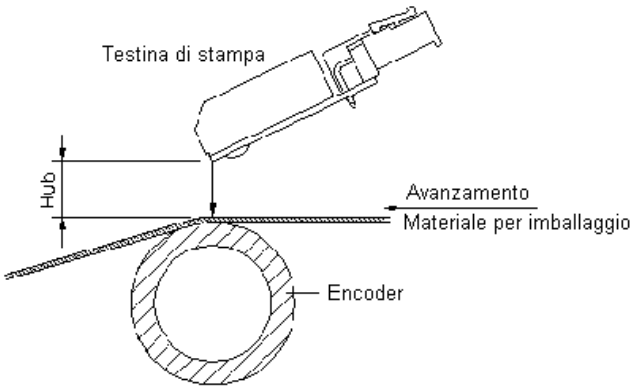

Figura 1

Dopo l'avvio della stampa, la testina di stampa si muove verso il materiale da stampare. L'avanzamento del materiale viene afferrato da un Encoder e analizzato. La testina di stampa, rimane in questa posizione finché è terminata la stampa. A termine della stampa la testina ritorna in posizione di partenza.

Guida del materiale

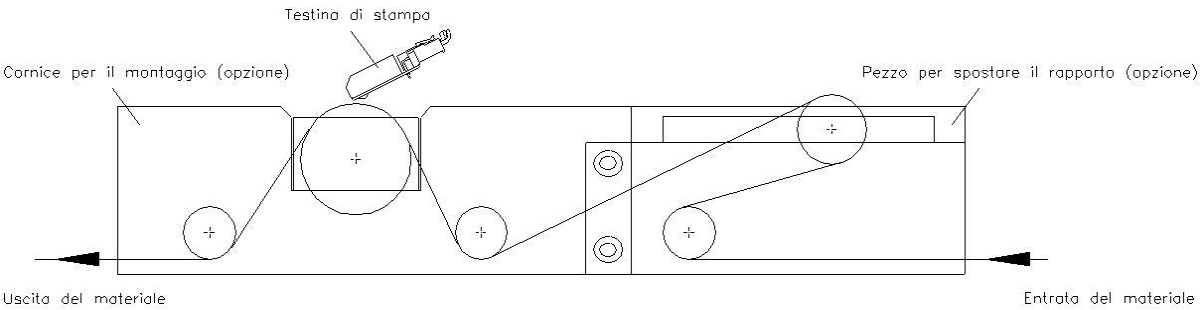

Figura 2

AVVISO!

Nel caso in cui l'encoder sia collegato al cilindro di contropressione od al cilindro encoder, bisogna accertarsi che il materiale aderisca sufficientemente al cilindro trasmettitore di pressione o al cilindro encoder perché la trasmissione della velocità attraverso l'encoder avvenga con precisione.

3.2 Modo intermittente

Principio di stampa

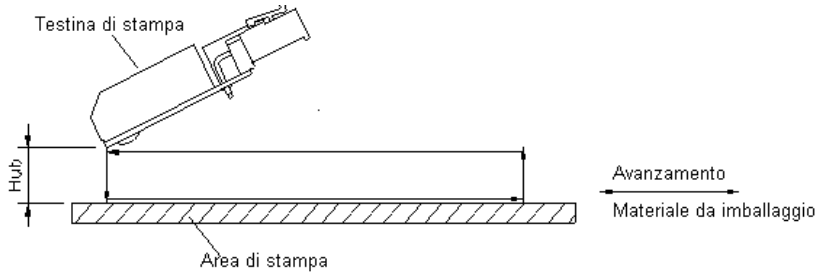

Figura 3

All'avvio di stampa la testina di stampa si muove in direzione del materiale da stampare. In seguito la slitta si muove (secondo la lunghezza del layout o la lunghezza trasmessa) in senso lineare. Dopo la stampa la testina di stampa si alza e ritorna al punto di partenza.

Posizione di stampa

AVVISO!

Alla consegna, la lunghezza di stampa default del modulo di stampa diretta è di 65 mm. Per poter sfruttare la lunghezza di stampa massima di 75 mm, è necessario modificare il valore della posizione di stampa ed impostarlo su 93.

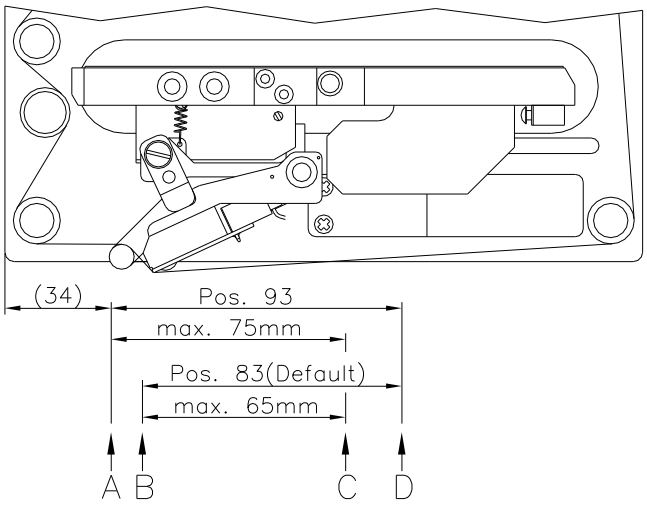

Figura 4

A: Valore posizione di stampa/posizione di avvio = 93 mm

B: Valore posizione di stampa/posizione di avvio = 83 mm

C: Posizione max. di fine stampa

D: Posizione di stazionamento

3.3 Cambiare tipo di apparecchio

Fare clic sul pulsante Funzioni.

Sul lato sinistro del display, selezionare il menu *Manutenzione/ Impostazioni di sistema*.

Manutenzione - Impostazioni di sistema

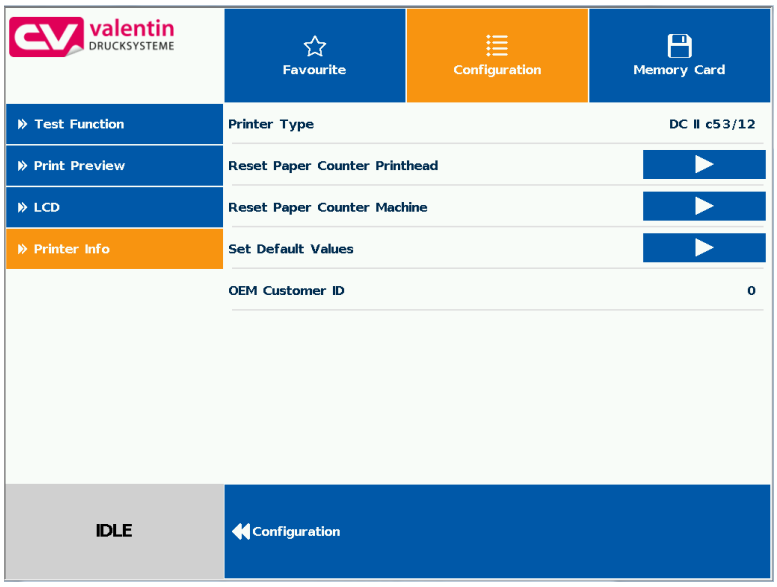

Toccare il tipo di stampante e selezionare il tipo di apparecchio desiderato per confermare la selezione.

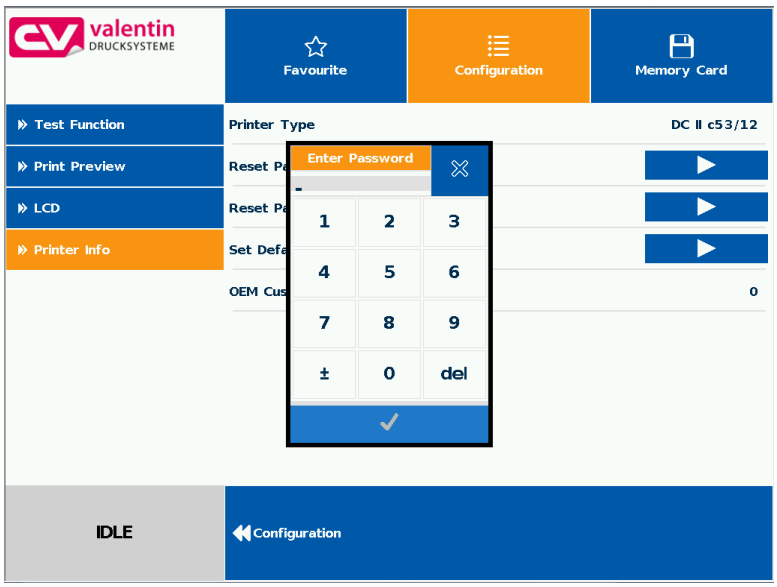

Per cambiare il tipo di apparecchio è necessario inserire la password di servizio.

Password: 2904

Dopo l'immissione della password di servizio, l'apparecchio esegue un riavvio.

4 Elettronica (sostituire pezzi)

PERICOLO!

Pericolo di morte per scarica elettrica!

⇒ Prima di tutti i lavori di manutenzione, scollegare dalla rete elettrica il modulo per la stampa e attendere brevemente che l'alimentatore si sia scaricato.

4.1 Valvole di sicurezza primaria

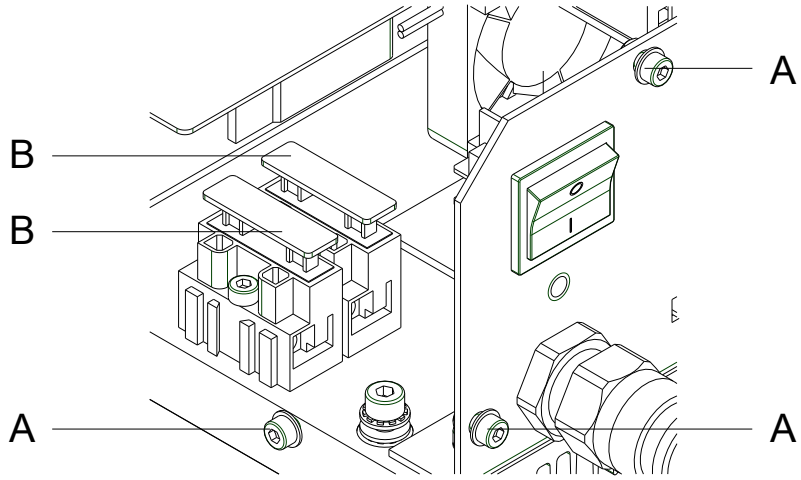

Figura 5

1. Scollegare la centralina elettronica dalla rete.
2. Svitare tutte le viti (A) e smontare il coperchio.
3. Staccare il supporto del fusibile (B) dal coperchio.
4. Sostituire le valvole (2x T4A 250 V).
5. Spingere il supporto del fusibile (B) di nuovo nel coperchio, fino a che si blocca completamente.
6. Rimontare la copertura della centralina elettronica.

4.2 CPU

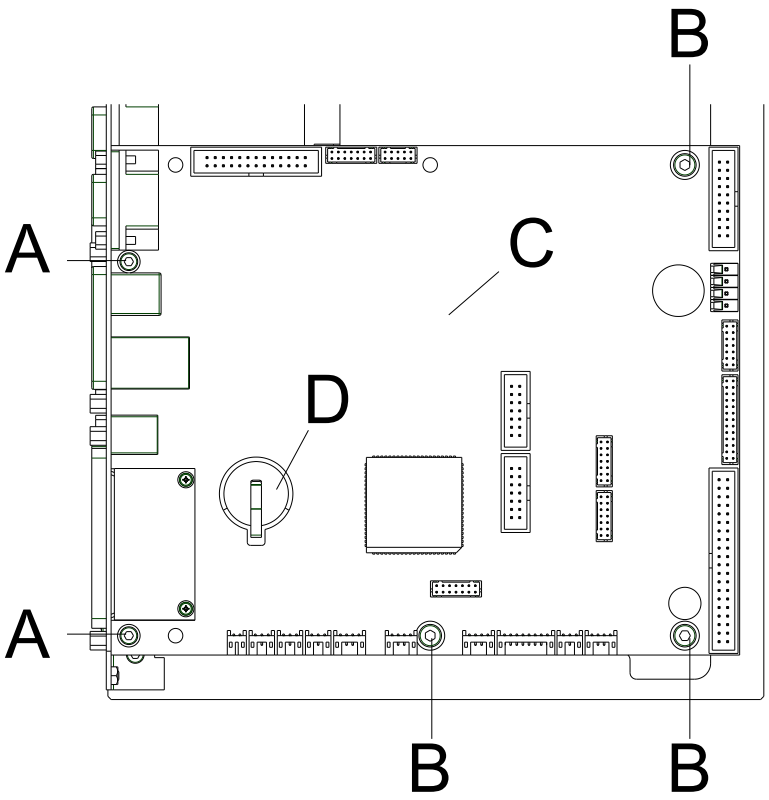

Figura 6

Smontare il circuito stampato della CPU

AVVISO!

Salvare la configurazione dell'apparecchio su una Compact Flash Card.

1. Scollegare la centralina elettronica dalla rete.
2. Rimuovere il coperchio della centralina elettronica.
3. Scollegare tutti i connettori dal circuito stampato della CPU (C).
4. Svitare le viti di fissaggio (A).
5. Svitare le viti (B) della CPU.
6. Smontare con cautela il circuito stampato della CPU (C).

Montare il circuito stampato della CPU

1. Posizionare il circuito stampato della CPU (C) con la presa dell'interfaccia nella lastra di collegamento.
2. Fissare il circuito stampato con le viti (B).
3. Avvitare le viti di fissaggio (A).
4. Collegare tutti i connettori al circuito stampato.
5. Ristabilire tutti i collegamenti dell'interfaccia.
6. Collegare nuovamente il cavo di rete.
7. Controllare la versione di Firmware ed eventualmente eseguire un update.
8. Caricare la configurazione dell'apparecchio dalla scheda CF. Altrimenti, impostare la configurazione attraverso il menu funzioni.

4.3 Cellula litio

PERICOLO!

Pericolo di esplosioni a causa di una sostituzione impropria della batteria!

⇒ Utilizzare utensili non conduttivi.

⇒ Prestare attenzione ai poli.

1. Sollevare il fermo con l'ausilio di uno strumento non metallico (ad es. una riga di plastica).
2. Rimuovere la cellula litio.
3. Inserire una cellula nuova (CR 2032) nel supporto (D, Figura 6).

AVVISO!

Attenzione ai poli!

4.4 Scheda di entrata/uscita

AVVISO!

Le entrate/uscite possono essere testate nelle *Funzioni di servizio*.

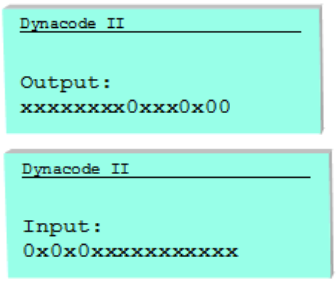

Attivando un'entrata, la posizione corrispondente salta su 1.
Per attivare un'uscita, si deve camminare col cursore sul punto corrispondente e poi regolare su 1 con i tasti ▲ e ▼.
Per disattivare l'uscita, porre la posizione corrispondente sullo 0.
Le entrate e le uscite contrassegnate con una 'x' non sono occupate nell'esempio qui sotto riportato. L'esempio si riferisce al profilo I/O 'Standard_diretto' (vedi menù *Parametri I/O*).

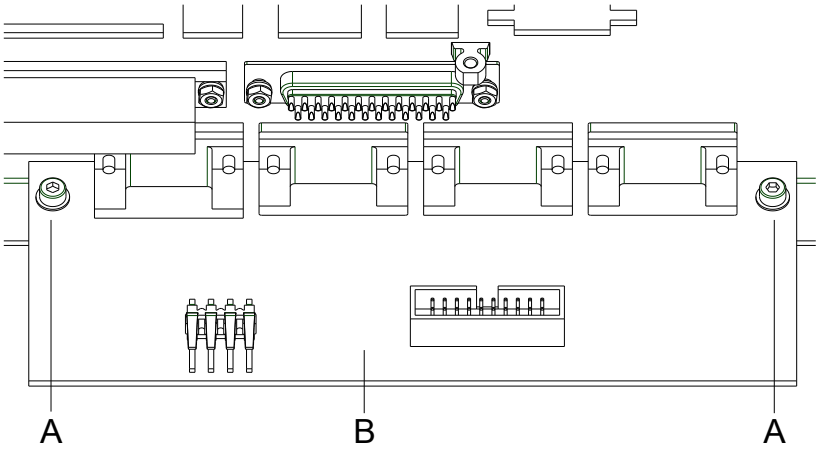

Figura 7

Smontare la scheda entrata/uscita

1. Scollegare la centralina elettronica dalla rete.
2. Rimuovere il coperchio della centralina elettronica.
3. Rimuovere il circuito stampato CPU (vedi capitolo 4.2, pagina 16).
4. Staccare tutti i giunti a vite dalla scheda I/O (B).
5. Svitare le viti di fissaggio (A).
6. Staccare il circuito stampato I/O.

Montare la scheda entrata/uscita

1. Montare la scheda di circuito stampato I/O.
2. Avvitare le viti di fissaggio (A).
3. Re-installare tutti i giunti a vite.
4. Rimontare il circuito stampato CPU.
5. Rimontare la copertura della centralina elettronica.
6. Ricollegare il cavo di rete.

4.5 Alimentatore

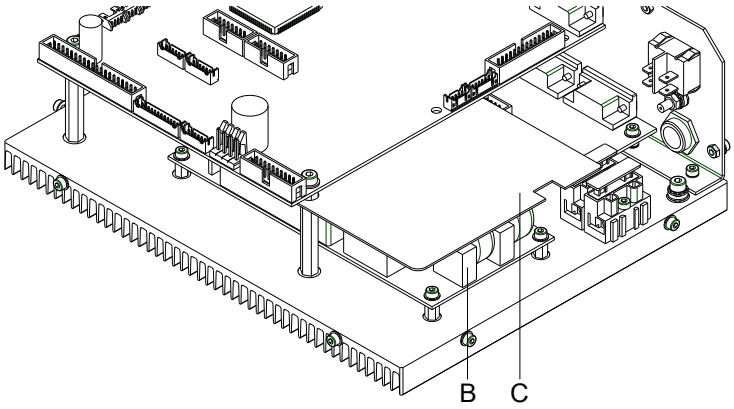

Figura 8

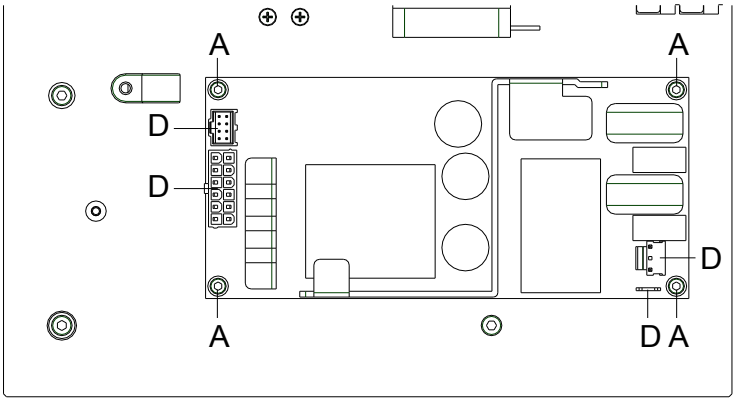

Figura 9

Smontare l'alimentatore

1. Scollegare la centralina elettronica dalla rete.
2. Rimuovere il circuito stampato CPU (vedi capitolo 4.2, pagina 16).
3. Rimuovere la piastra di isolamento (C).
4. Staccare le spine di collegamento (D) dall’alimentatore (B).
5. Svitare la vite di fissaggio (A) dell'alimentatore (B).
   Tenere bene l'alimentatore e staccarlo.

Montare l'alimentatore

1. Posizionare il nuovo alimentatore (B) nella scatola della centralina elettronica e fissarla con le viti (A).
2. Collegare le spine di collegamento (D) all’alimentatore (B).
3. Fissare la piastra di isolamento (C).
4. Rimontare il circuito stampato CPU.
5. Rimontare la copertura della centralina elettronica.
6. Riconnettere il cavo di rete.

5 Pulizia

PERICOLO!

Pericolo di morte per scarica elettrica!

⇒ Prima di tutti i lavori di manutenzione, scollegare dalla rete elettrica il modulo per la stampa e attendere brevemente che l'alimentatore si sia scaricato.

AVVISO!

Per la pulizia dell'apparecchio, sono consigliati dispositivi di protezione personale, come occhiali protettivi e guanti.

5.1 Indicazione per la pulizia

AVVISO!

Devono essere osservate le norme per l'uso di isopropanolo (IPA). In caso di contatto con la pelle o con gli occhi, risciacquare bene con acqua corrente. In caso di irritazione persistente, contattare un medico. Assicurarsi che vi sia una aerazione sufficiente.

ATTENZIONE!

Danneggiamento del modulo per la stampa diretta con detergenti aggressivi!

⇒ Non utilizzare abrasivi o solventi per la pulizia delle superfici esterne o dei gruppi costruttivi.

1. Rimuovere la polvere e filamenti di carta dalla zona di stampa con un pennello morbido o l'aspirapolvere.
2. Pulire le superfici esterne con un detergente universale.

5.2 Rotella di presa del nastro di trasferimento

Sporcizia sul rullo di stampa può causare una cattiva qualità di stampa e malfunzionamenti nel trasporto del materiale.

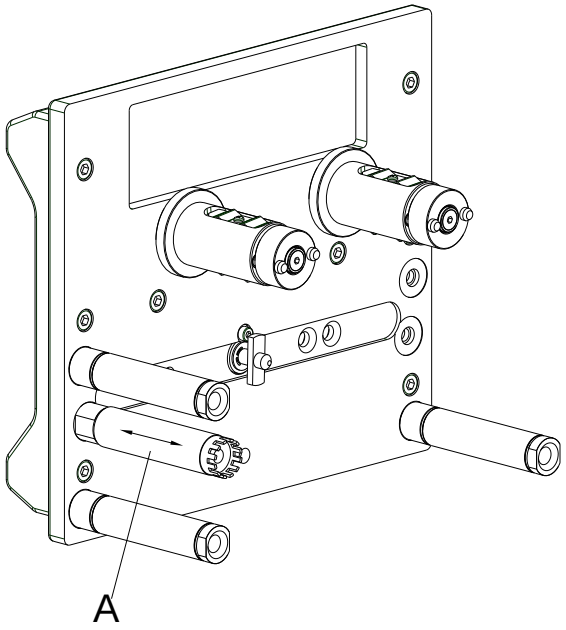

Figura 10

1. Rimuovere la cassetta del nastro di trasferimento.
2. Rimuovere depositi con detergenti per rulli ed un panno morbido.
3. Se il rullo (A) presenta danneggiamenti, sostituirlo.

5.3 Testina di stampa

Durante la stampa, la testina di stampa potrebbe sporcarsi, ad esempio con particelle di colore del nastro di trasferimento. Per questa ragione è opportuno e necessario pulire periodicamente la testina di stampa in base alle ore d'esercizio e alle condizioni ambientali, come ad esempio polvere, ecc.

ATTENZIONE!

Danneggiamento della testina di stampa!

⇒ Per la pulizia della testina di stampa, non utilizzare oggetti affilati o acuminati.

⇒ Non toccare lo strato di vetro protettivo della testina di stampa.

1. Rimuovere la cassetta del nastro di trasferimento.
2. Pulire la superficie della testina di stampa con un batuffolo di cotone imbevuto di alcol.
3. Prima di rimettere in servizio il modulo, lasciar asciugare la testina di stampa per 2 - 3 minuti.

6 Testina di stampa

6.1 Sostituire la testina di stampa

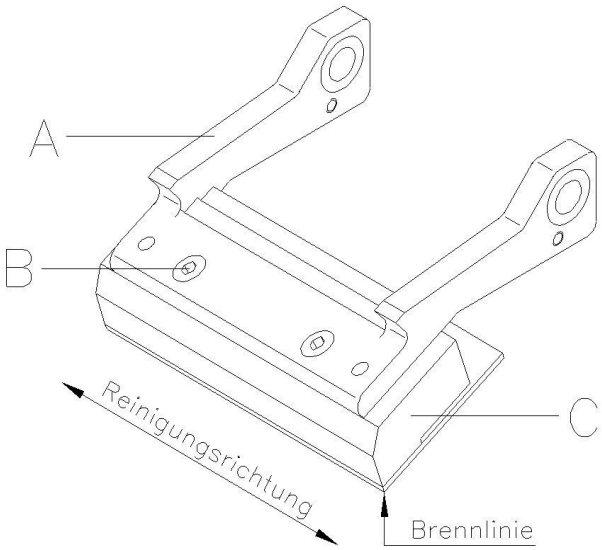

Figura 11

ATTENZIONE!

Danneggiamento della testina di stampa dovuta a scariche elettrostatiche o ad agenti meccanici!

⇒ Il modulo deve essere posizionato su una base conduttiva messo a terra.

⇒ Mettetevi a terra in modo adatto (p.e. cintura intorno al polso).

⇒ Non toccare i contatti della testina con le mani.

⇒ Non toccare il listello di stampa con oggetti duri o con le mani.

Smontare la testina di stampa

1. Rimuovere la cassetta del nastro di trasferimento.
2. Spingere l'unità testina di stampa nella posizione adeguata per la manutenzione.
3. Spingere leggermente il supporto della testina di stampa (A) verso il basso affinchè si possa inserire la chiave a brugola nelle viti (B).
4. Rimuovere le viti (B) e estrarre la testina di stampa (C).
5. Staccare il connettore dal lato posteriore della testina di stampa.

Montare la testina di stampa

1. Scollegare i connettori sulla testina di stampa.
2. Collocare la testina di stampa nel relativo supporto (A) in modo che i perni si incastrino nei fori corrispondenti della testina di stampa (C).
3. Tenere leggermente con un dito il supporto della testina di stampa (A) contro il rullo di stampa e verificare che la testina (C) sia in posizione corretta.
4. Con la chiave esagonale avvitare e serrare la vite (B).
5. Reinserire il nastro di trasferimento.
6. Inserire il valore di resistenza, che si trova sulla targhetta della testina di stampa, nel sotto-menu delle *Funzioni d'assistenza/ Resistenza Dot*.
7. Controllare la posizione della testina di stampa lanciando una prova di stampa.

6.2 Impostare le angolazioni*

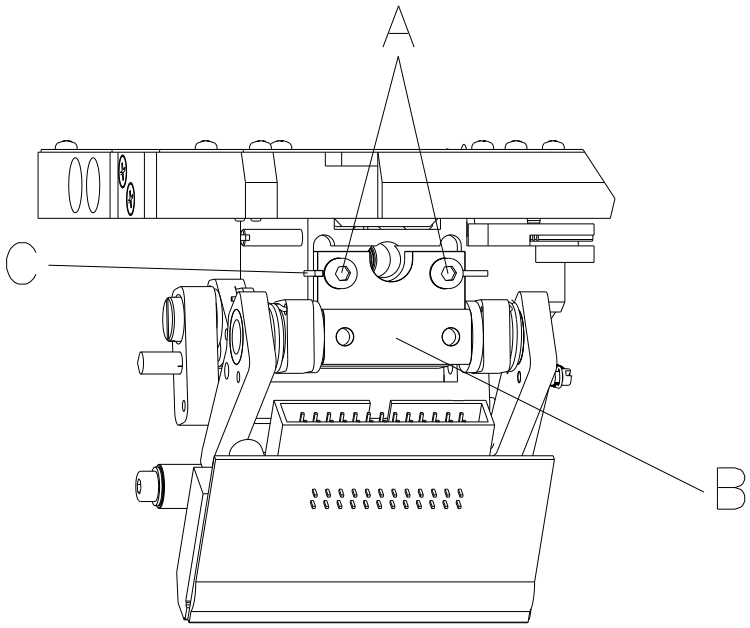

Figura 12

La distanza angolare tra testina di stampa e area di stampa è 26° (standard). A causa di deviazioni angolari causati, nella produzione della testina di stampa e la meccanica, certe volte è necessario irregolare l'angolo.

ATTENZIONE!

Danneggiamento della testina di stampa dovuto ad un'usura irregolare!

Una maggiore usura del nastro di trasferimento dovuto ad uno sfilacciamento più rapido.

⇒ Modificare l'impostazione fabbrica solo in casi eccezionali.

1. Allentare leggermente le viti a testa concava esagonale (A).
2. Spostare l'elemento di posizionamento (B) per regolare l'angolo fra la testina di stampa e il supporto della testina di stampa.
   Spinta verso il basso = Riduzione dell'angolo
   Spinta verso l'alto = Ingrandimento dell'angolo
3. Avvitare le vite a esagono cavo (A).
4. Lanciare una stampa di 2 – 3 layout per controllare il camino del nastro.

AVVISO!

Le fessure presenti (C) permettono di controllare il posizionamento. Attenersi se possibile ad una regolazione parallela.

* modo intermittente

7 Sostituire pezzi della cassetta

Vista della cassetta

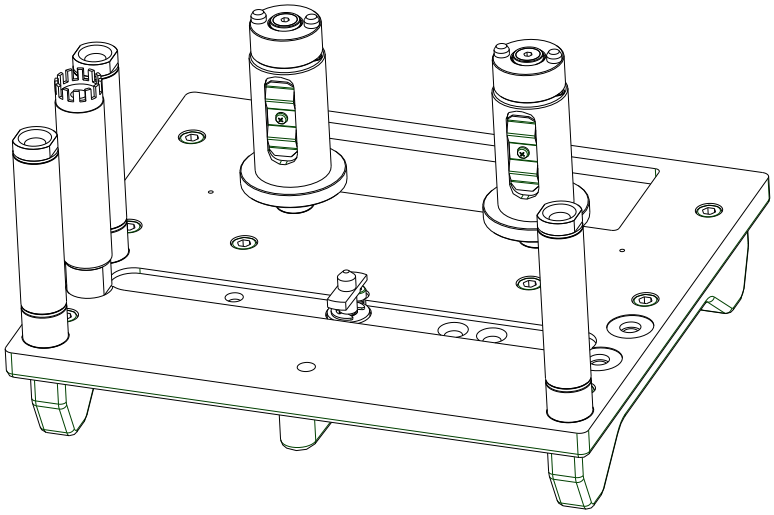

Figura 13

7.1 Rullo di rinvio

AVVISO!

Il rullo di rinvio e rimovibile senza smontare la rotella di scorrimento. Per questo, servirsi di un cacciavite di diametro max. di 5 mm e svitare la vite (B).

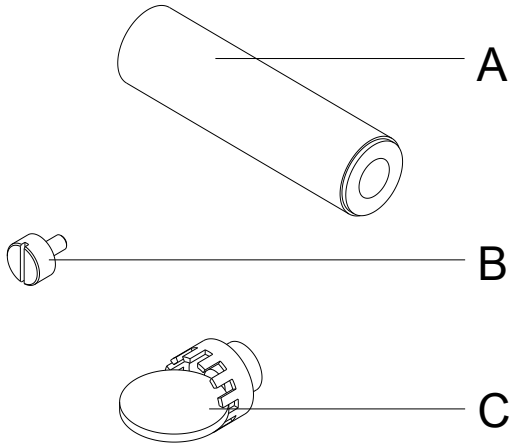

Figura 14

Smontare il rullo di rinvio

1. Rimuovere la rotella di scorrimento (C) dal rullo di rinvio (A). Utilizzare una moneta di 5 centesimi oppure un altro oggetto.
2. Svitare la vite (B).
3. Rimuovere il rullo di rinvio (A) dal cuscinetto.

AVVISO!

I cuscinetti scorrevoli sono progettati per il funzionamento a secco e perciò non serve oliarli.

Una lubrificazione d'olio, durante il montaggio, migliora il funzionamento.

Montare il rullo di rinvio

1. Inserire il rullo di rinvio (A) sul puntale del cuscinetto.
2. Serrare bene la vite (B).
3. Inserire la rotella di scorrimento (C) sul rullo di rinvio (A).

AVVISO!

Fissare la vite (B) con la colla di bloccaggio delle viti Loctite® 243™ per evitarne l'allentamento accidentale.

7.2 Rullo di guida

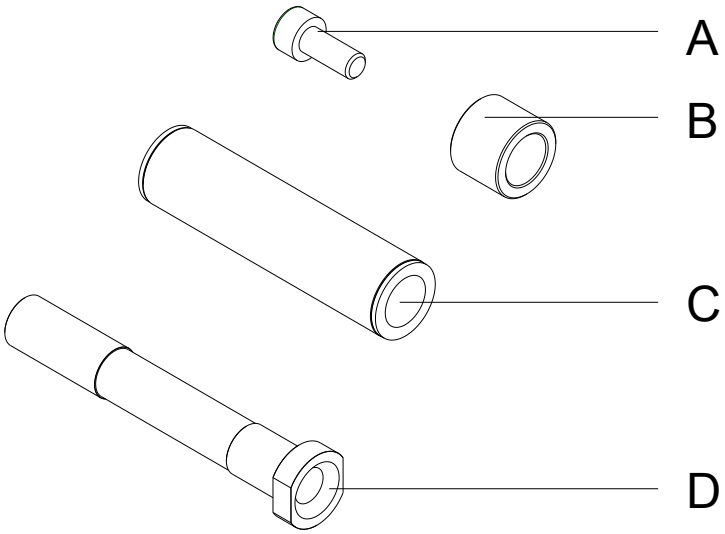

Figura 15

Smontare il rullo di guida

1. Staccare il puntone verticale sulla parte dell'impugnatura della cassetta, svitando le 3 viti ad esagono cavo sul lato interno.
2. Svitare la vite ad esagono cavo (A) del rullo interessato.
3. Rimuovere la boccola per i tubi centrali (B + D) e il rullo di guida (C).

AVVISO!

I cuscinetti scorrevoli sono progettati per il funzionamento a secco e perciò non serve oliarli.

Per un funzionamento perfetto, consigliamo di lubrificare con olio, durante il montaggio.

Montare il rullo di guida

1. Inserire i tubi centrali (B + D) e il rullo di guida (C).
2. Avvitare la vite ad esagono cavo (A).
3. Reinserire il puntone, riserrando le 3 viti ad esagono cavo.

7.3 Rullo di avvolgimento/svolgimento del nastro

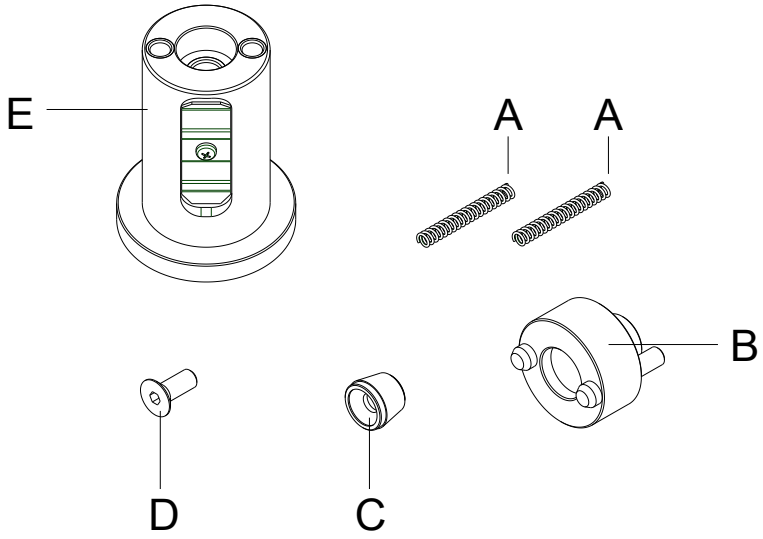

Figura 16

Smontare il rullo di avvolgimento/ svolgimento del nasto

1. Svitare la vite (D) del relativo rullo TCR e tenere ben ferma la boccola di centraggio (B).
2. Rimuovere il freno di cono (C), il boccolo di centraggio (B), le molle (A) e il rullo TCR (E).

ATTENZIONE!

L'uso dell'olio nelle vicinanze del freno a cono (C) può compromettere la frenata.

⇒ Pulire il cono frenante.

Montare il rullo di avvolgimento/ svolgimento del nasto

1. Rimontare il freno a cono (C), la boccola di centraggio (B), le molle (A) e il rullo TCR (E).
2. Serrare la vite (D) del relativo rullo TCR, tenendo la boccola di centraggio (B) ben ferma.

8 Sostituire pezzi del carrello di stampa

Viste del carrello

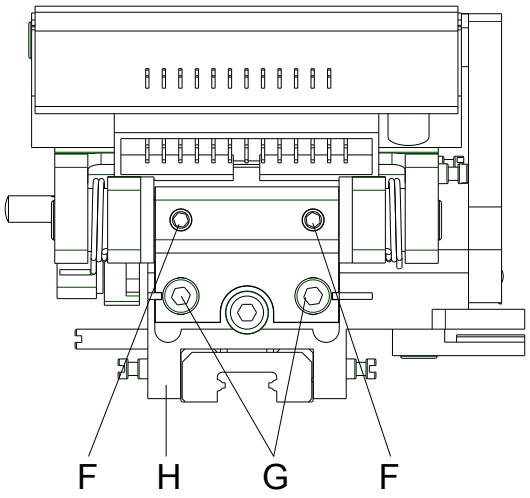

Figura 17

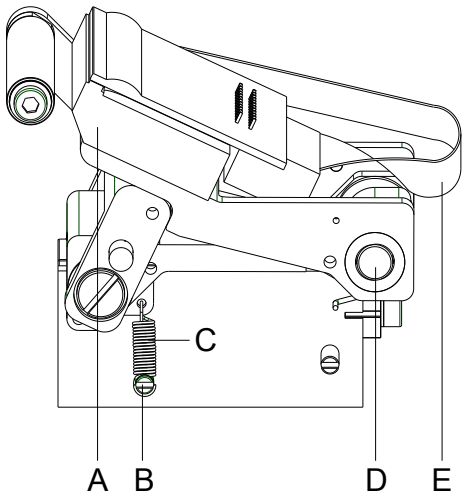

Figura 18

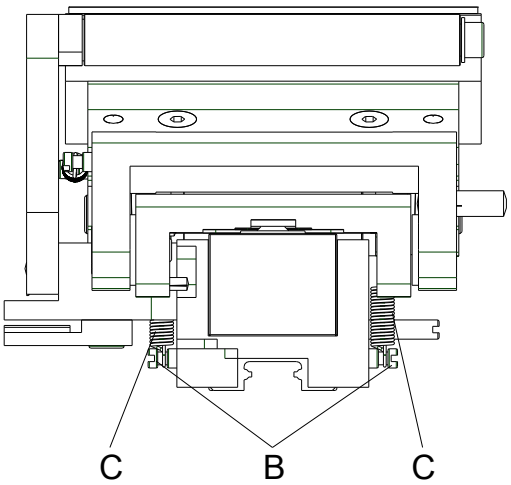

Figura 19

8.1 Supporto della testina, staffa, strato intermedio

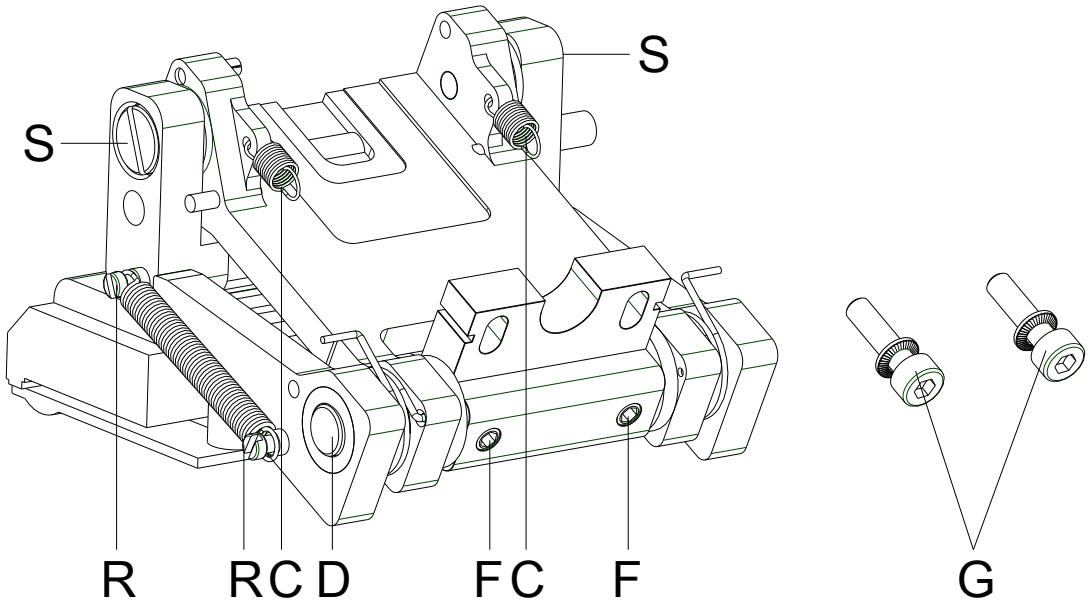

Figura 20

1. Rimuovere la cassetta.
2. Rimuovere le due molle di tensione (C, Figura 19) dal supporto (B, Figura 19), con l'aiuto di una pinzetta.
3. Scollegare il cavo (E, Figura 18) dalla testina di stampa (A, Figura 18).
4. Svitare le vite a testa vuota (G, Figura 17).
5. relevare l'unità della testina di stampa completa (supporto della testina, staffa, strato intermedio).
6. Eseguire i necessari interventi di servizio, come ad es. sostituire le molle (C) o il supporto della testina di stampa.
   Leggere per questo l'avviso seguente.

AVVISO!

Per smontare completamente il gruppo di costruzione, si deve rimuovere l'albero della testina di stampa (D). Svitare i perni filettati (F).
Attenzione durante il montaggio: Le fessure acanto le vite (G) devono essere parallele alle fessure del carrello di guida (H, Figura 17).

AVVISO!

Bloccare i perni filettati (F) e le viti (R + S) con della colla di bloccaggio delle viti Loctite®, per evitarne l'allentamento accidentale.

8.2 Carrello di guida

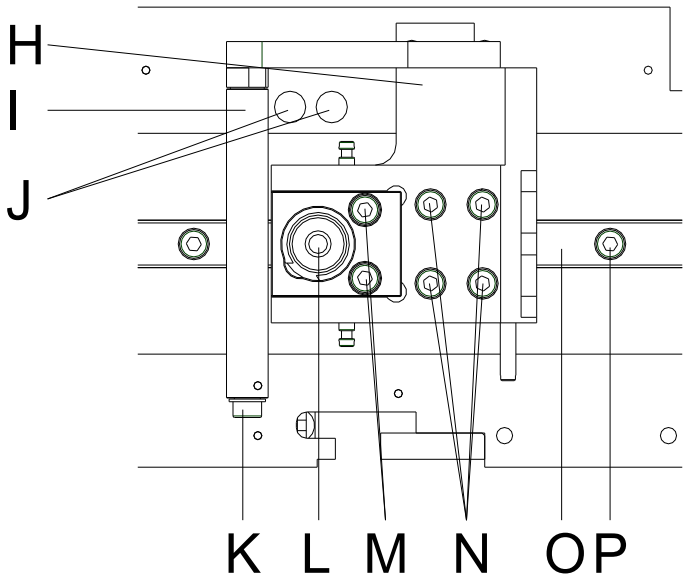

Figura 21

1. **Sostituire il cilindro pneumatico**
   Per sostituire il cilindro pneumatico (L), svitare le due vite a testa vuota (M) e dopo di ciò rimuovere il tubo pneumatico.

2. **Sostituire la guida lineare**
   Per sostituire la guida lineare (O), svitare le vite a testa vuota (N). Spingere il carrello di guida, verso il lato, finche appare l'altro carrello. Svitare la vite a testa vuota (P), per rimuovere la guida lineare (O).
   La guida ha poco gioco nella scanalatura, per garantire il camino parallelo.
   Per togliere la guida lineare (O) aiutarsi, prudentemente, con un giravite.

   AVVISO!

   Nel caso che la nuova guida ha troppo gioco nella scanalatura, spingerla verso il bordo avvitarla.

3. **Sostituire il rullo di guida**
   Per sostituire il rullo di guida (I), svitare la vite a testa vuota (K).

4. **Sostituire il carrello di guida**
   Per sostituire il carrello di guida (H), spingerlo sopra le perforazioni (J).
   Inserire la chiave ad esagono incassato SW 2,5 da sotto, attraverso le perforazioni (J) nelle viti del fissaggio del telaio (non visibile) e rimuovere il carrello.
   Svitare le 4 viti (N) e rimuovere il carrello di guida (H).

AVVISO!

Bloccare le viti (I) dell'elemento di serraggio della cinghia (J) con della colla di bloccaggio delle viti Loctite® 243™ per evitarne l'allentamento accidentale.

8.3 Platina del motore

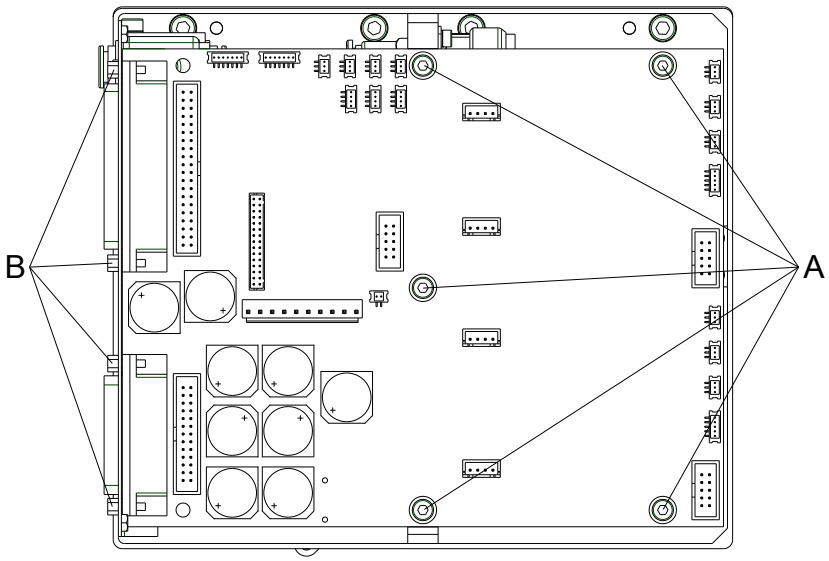

Figura 22

Smontare la platina del motore

1. Tirare i cavi di collegamento tra meccanica di stampa e elettronica di stampa.
2. Svitare la vite di fissaggio e rimuovere il coperchio posteriore della meccanica.
3. Scollegare tutti collegamenti, che si trovano sulla platina del motore.
4. Svitare le vite di fissaggio (A).
5. Rimuovere i bulloni a testa esagonale (B) dai connettori.
6. Togliere la platina del motore.

Montare la platina del motore

1. Inserire la nuova platina del motore.
2. Avvitare i bulloni a testa esagonale (B) ai connettori.
3. Avvitare la vite di fissaggio (A).
4. Inserire tutti i collegamenti alla platina del motore.
5. Fissare il coperchio posteriore della meccanica, serrando bene le viti laterali.
6. Inserire il cavo di collegamento tra la centralina elettronica e la meccanica di stampa.

AVVISO!

Bloccare i bulloni esagonali (B) con della colla di bloccaggio delle viti Loctite® 243™ per evitarne l'allentamento accidentale.

9 Sostituire pezzi della meccanica di stampa

9.1 Valvola pneumatica

PERICOLO!

Rischio di infortuni a causa di cortocircuito.

La vite di registrazione dell'interruttore di pressione è impostata su un potenziale di tensione di 5 V.

⇒ Utilizzare un attrezzo isolato.

⇒ Non toccare i componenti collegati a massa.

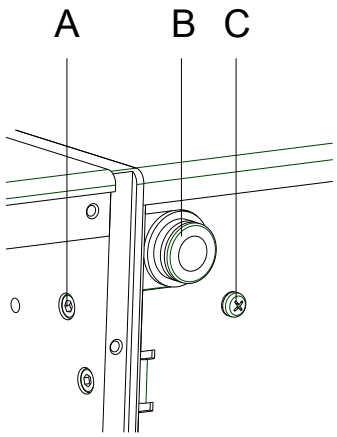

Figura 23

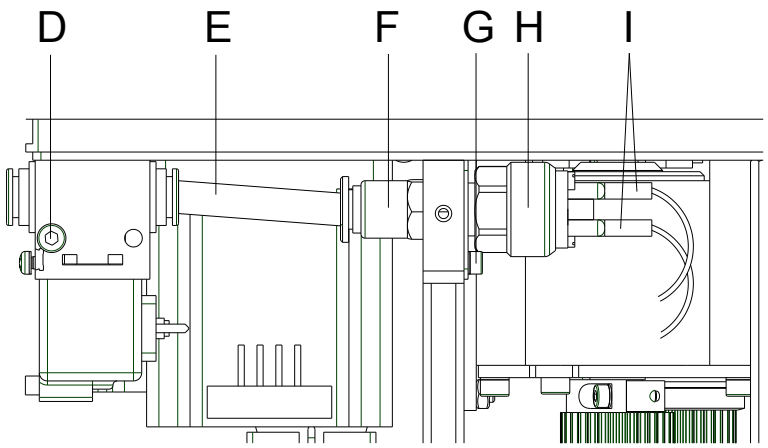

Figura 24

Smontare la valvola pneumatica

1. Svitare la vite di fissaggio e rimuovere il coperchio posteriore della meccanica.
2. Svitare le vite (A, C e G).
3. Scollegare il tubo (E) dal collegamento della valvola (B).
4. Estrarre l'unità dell'interruttore guarda-pressione tirandola in avanti.
5. Scollegare il tubo, con diametro di 4 mm, che si trova sulla parte inferiore della valvola (non visibile) e rimuovere la valvola.
6. Per scollegare la valvola, dal sostegno in alluminio, svitare la vite (D).

Montare la valvola pneumatica

1. Fissare la valvola pneumatica con la vite (D) presso il supporto in alluminio e montarla.
2. Inserire il pezzo di tubo flessibile sulla base della valvola.
3. Aggiungere l'unità dell'interruttore guarda-pressione.
4. Fissare il pezzo di tubo (E) all'attacco della valvola (B).
5. Avvitare le viti (A, C, e G).
6. Fissare il coperchio posteriore della meccanica, serrando bene le viti laterali.

9.2 Interruttore guarda pressione

PERICOLO!

Rischio di infortuni a causa di cortocircuito.

La vite di registrazione dell'interruttore di pressione è impostata su un potenziale di tensione di 5 V.

⇒ Utilizzare un attrezzo isolato.

⇒ Non toccare i componenti collegati a massa.

Smontare l'interruttore guarda pressione

1. Svitare le viti di fissaggio laterali e rimuovere il coperchio posteriore della meccanica.
2. Svitare le vite (A, C e G).
3. Scollegare il tubo (E) dal collegamento della valvola (B).
4. Estrarre l'unità dell'interruttore guarda-pressione, tirandola fuori.
5. Staccare l'attacco filettato (F) con le relative guarnizioni e staccare la spina piatta (I).
6. Smontare l'interruttore guarda-pressione (H).

Montare l'interruttore guarda pressione

1. Inserire il nuovo interruttore guarda-pressione.
2. Inserire la spina piatta (I) e l'attacco filettato (F) con la guarnizione.
3. Aggiungere l'unità dell'interruttore guarda-pressione.
4. Serrare bene il pezzo di tubo (E) all'attacco filettato della valvola (B).
5. Avvitare le viti (A, C e G).
6. Fissare il coperchio posteriore della meccanica, serrando bene le viti laterali.

AVVISO!

L'interruttore nuovo deve essere regolato col punto di commutazione. Per fare ciò, regolare il manometro su 2 bar. Controllare il valore, indicato con 'P' (sorveglio aria compressa), nel menu *Funzioni Service*.
Il filetto di regolazione deve essere ruotato finche il valore passa da o a 1.

Nel caso che si imposta un valore più piccolo di 2 bar sul manometro, il valore 'P', deve essere di nuovo 0. Ove del caso riaggiustare prudentemente.

9.3 Encoder

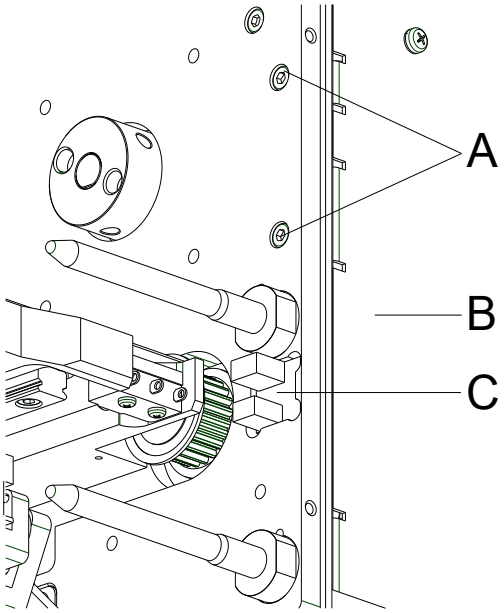

Figura 25

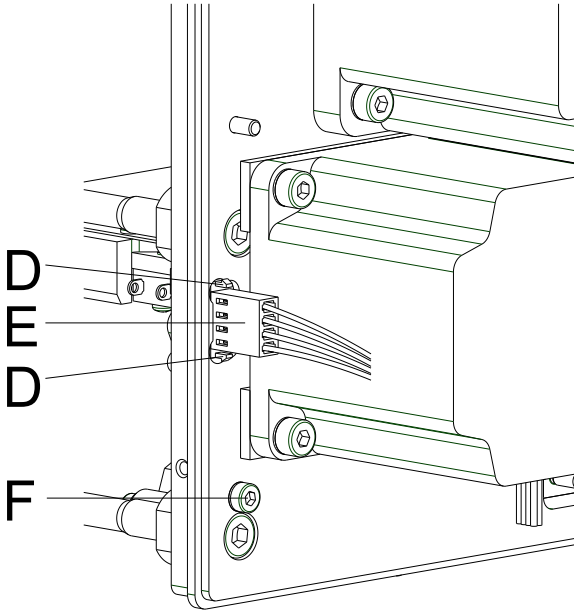

Figura 26

Smontare l'encoder

1. Tirare i cavi di collegamento tra meccanica di stampa e elettronica di stampa.
2. Svitare le viti di fissaggio laterali e rimuovere il coperchio posteriore della meccanica.
3. Svitare i dadi esagonali alle spine (vedi capitolo 8.3, pagina 32).
4. Svitare le vite (A + F) e le vite di fissaggio, che si trovano sul supporto della valvola (vedi capitolo 9.1, pagina 33).
5. Rimuovere la lamina di connessione (B).
6. Scollegare le spine di collegamento (E).
7. Premere verso l'interno il gancio di arresto (D) dell'encoder (C) ed estrarre l'encoder dalla piastra in alluminio.

Montare l'encoder

1. Inserire il nuovo encoder nella piastrina in alluminio ed assicurarsi che il gancio di arresto (D) arrivi fino al completo arresto.
2. Reinserire le spine di collegamento (E).
3. Posizionare la lamiera di collegamento.
4. Serrare bene le viti (A + F) e la vite di fissaggio al supporto della valvola.
5. Avvitare i bulloni esagonali alle spine.
6. Fissare il coperchio posteriore della meccanica, serrando bene le viti laterali.
7. Inserire il cavo di collegamento tra la meccanica di stampa e la centralina elettronica alla meccanica.

9.4 Interruttore di fine corsa

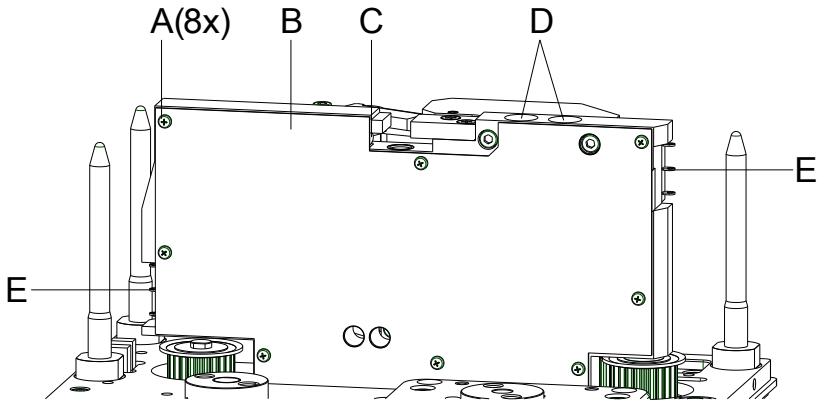

Figura 27

Smontare l'interruttore di fine corsa

1. Svitare le viti di fissaggio laterali e rimuovere il coperchio posteriore della meccanica.
2. Svitare le viti (A) della lamiera (B). Gli interruttori di fine corsa (E) sono posizionati alla base della piastra di alluminio.
3. Svitare la vite dell'interruttore.
4. Seguire i cavi di connessione e staccarli dalla platina del motore.
5. Rimuovere l'interruttore di fine corsa.

Montare l'interruttore di fine corsa

1. Inserire il nuovo interruttore di fine corsa.
2. Montare i cavi di collegamento alla platina del motore.
3. Serrare bene le viti degli interruttori di fine corsa.
4. Avvitare la vite (A) della lastra di copertura (B).
5. Fissare il coperchio posteriore della meccanica, serrando bene le viti laterali.

AVVISO!

Infine, verificare il funzionamento dell'interruttore di fine corsa. Per questo, spingere il carrello di stampa contro l'interruttore. L'interruttore di fine corsa deve essere premuto, prima che il carrello di stampa arrivi al completo arresto.

9.5 Interruttore della cassetta

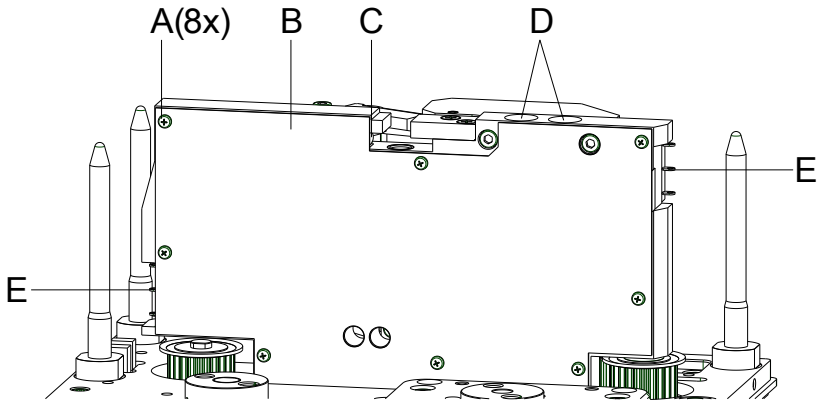

Figura 28

Smontare l’interruttore della cassetta

1. Svitare le viti di fissaggio laterali e rimuovere il coperchio posteriore della meccanica.
2. Svitare le viti (A) della lamiera (B). L’interruttore della cassetta (C) diventa visibile dopo aver rimosso la lastra di copertura (B).
3. Svitare le viti dell'interruttore della cassetta.
4. Seguire i cavi di collegamento e staccarli dalla platina del motore.
5. Rimuovere l’interruttore della cassetta.

Montare l'interruttore della cassetta

1. Inserire il nuovo interruttore della cassetta.
2. Attaccare i cavi di collegamento alla platina del motore.
3. Serrare bene le viti dell'interruttore della cassetta.
4. Avvitare la vite (A) della lastra di copertura (B).
5. Fissare il coperchio posteriore della meccanica, serrando bene le viti laterali.

AVVISO!
Infine verificare il funzionamento dell'interruttore della cassetta. Questo è un interruttore Reed, ciò significa che il magnete del coperchio a calotta anteriore attiva l'interruttore.

9.6 LED

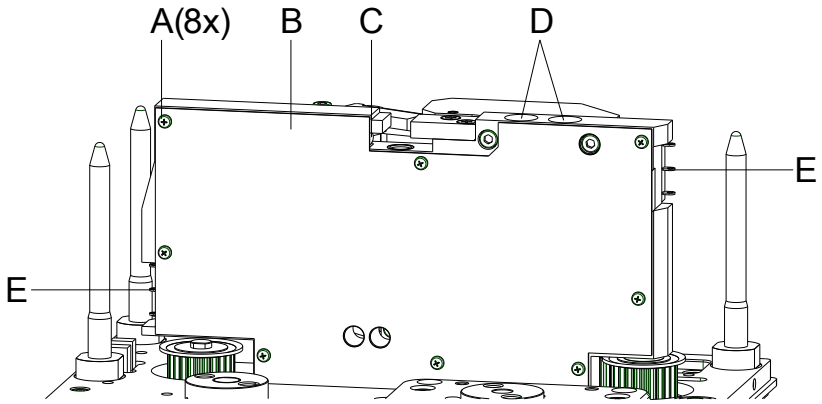

Figura 29

Smontare i LED

1. Svitare le viti di fissaggio laterali e rimuovere il coperchio posteriore della meccanica.
2. Svitare la vite (A) della lamiera (B). I LED (D) diventano visibili, una volta tolta la lastra di copertura (B).
3. Seguire i cavi di collegamento e staccarli dalla platina del motore.
4. Premere il supporto dei LED (D) in avanti attraverso la perforazione nella piastrina di alluminio.
5. Estrarre i LED (D), spingendoli indietro dal supporto.

Montare i LED

1. Premere i nuovi LED nel supporto.
2. Spingere il supporto dei LED (D) indietro, attraverso la perforazione nella piastrina di alluminio.
3. Attaccare i cavi di collegamento alla platina del motore.
4. Avvitare la vite (A) della lastra di copertura (B).
5. Fissare il coperchio posteriore della meccanica, serrando bene le viti laterali.

10 Messaggi di errore ed eliminazione

Messaggio di errore	Causa	Eliminazione
1 Riga sporgente sopra	Riga completamente / parzialmente sporgente dal bordo etichetta superiore.	Abbassare la riga (aumentare il valore Y). Controllare rotazione / font.
2 Riga sporgente sotto	Riga completamente/ parzialmente sporgente dal bordo etichetta inferiore.	Alzare la riga (diminuire il valore Y). Controllare rotazione / font.
3 Font selezionato	Uno/più caratteri di testo non è/sono incluso/i nel font selezionato.	Cambiare testo. Cambiare font.
4 Tipo di codice	Il codice selezionato non è disponibile.	Controllare tipo del codice.
5 Posizione errata	La posizione selezionata non è disponibile.	Controllare la posizione.
6 Font CV	Il font selezionato non è disponibile.	Controllare il font.
7 Font vettoriale	Il font selezionato non è disponibile.	Controllare il font.
8 Misurare etichetta	Non è possibile individuare un'etichetta durante la misurazione. Lunghezza dell'etichetta impostata è errata.	Controllare la lunghezza dell'etichetta e la posizione. Ripetere la misurazione.
9 Nessun etichetta	Manca l'etichetta. Fotocellula delle etichette è sporca. L'etichetta non si trova in posizione corretta.	Inserire nuovo rotolo di etichette. Controllare la posizione dell'etichetta. Pulire la fotocellula delle etichette.
10 Nessun nastro	Nastro vuoto durante la stampa. fotocellula del nastro di trasferimento difettosa.	Sostituire il nastro. Verificare la fotocellula del nastro nel (menu di assistenza).
11 COM FRAMING	Errore Stoppbit.	Controllare Stoppbits. Controllare Baudrate. Controllare cavo (marcatore e PC).
12 COM PARITY	Errore Parità.	Controllare Parità. Controllare Baudrate. Controllare cavo (marcatore e PC).
13 COM OVERRUN	Perdita di dati a livello dell'interfaccia seriale (RS-232).	Controllare Baudrate. Controllare cavo marcatore e PC.

Messaggio di errore	Causa	Eliminazione
14 Index campo	Numero riga ricevuto invalido con RS-232 Centronics.	Controllare dati inviati. Controllare collegamento marcatore e PC.
15 Lunghezza maschera	Lunghezza della maschera ricevuta invalida.	Controllare dati inviati. Controllare collegamento marcatore e PC.
16 Maschera invalida	Struzione di maschera invalida.	Controllare dati inviati. Controllare collegamento marcatore e PC.
17 ETB mancante	ETB mancante.	Controllare dati inviati. Controllare collegamento marcatore e PC.
18 Carattere invalido	Uno/più caratteri di testo non è/sono incluso/i nel font selezionato.	Cambiare testo. Cambiare font.
19 Tipo dati invalido	Tipo di dati inviati invalido.	Controllare dati inviati. Controllare collegamento marcatore e PC.
20 Cifra di controllo errata	La cifra di controllo inserita/ricevuta è errata, nella verifica della cifra di controllo.	Ricalcolare la cifra di controllo. Controllare dati codice.
21 Cifra SC errata	La cifra SC selezionata è invalida in associazione a EAN/UPC.	Controllare cifra SC.
22 Numero dei caratteri	Caratteri inseriti non ammissibili in associazione con EAN/UPC (< 12; > 13)	Controllare il numero dei caratteri.
23 Calcolo per cifra di controllo	Calcolo per cifra di controllo selezionato non è disponibile nel codice a barre selezionato.	Controllare il calcolo della cifra. Controllare tipo del codice.
24 Zoom invalido	Fattore di zoom selezionato invalido.	Controllare il fattore di zoom.
25 Segno offset invalido	Segno di spostamento – Offset non è disponibile.	Controllare il valore Offset.
26 Limite Offset	Valore Offset inserito non è ammissibile.	Controllare il valore Offset.
27 Temperatura della testina di stampa	Temperatura della testina di stampa eccessiva. Il sensore della temperatura della testina di stampa difettoso.	Diminuire forza di accensione. Cambiare la testina di stampa
28 Taglierina	Errore taglierina (carta inceppata).	Controllare guida etichetta. Controllare taglierina.

Messaggio di errore	Causa	Eliminazione
29 Parametro invalido	Caratteri inseriti non sono conformi ai caratteri ammessi dagli identificatori d'applicazione.	Controllare dato codice.
30 Identificatore	Identificatore d'applicazione non disponibile, in associazione con GS1-128.	Controllare dato codice.
31 Definizione HIBC	Manca un carattere del sistema HIBC. Manca il codice primario.	Controllare la definizione del codice HIBC.
32 Orologio	E stato selezionato la funzione RTC (Real Time Clock), però l'accumulatore è vuoto. RTC è difettoso.	Cambiare o ricaricare l'accumulatore. Sostituire ram RTC.
33 CF - interfaccia	Il collegamento CPU – scheda Compact Flash è stato interrotto. Interfaccia scheda Compact Flash difettosa.	Controllare il collegamento CPU – scheda Compact Flash. Controllare interfaccia della scheda Compact Flash.
34 Nessuna memoria	Nessuna memoria di stampa individuata.	Controllare la standard memoria sulla scheda CPU.
35 Cassetta aperta	Cassetta del nastro di trasferimento non inserita o non bloccata.	Inserire la cassetta del nastro di trasferimento e bloccarla con la leva.
36 Formato invalido	Errore BCD Formato invalido per il calcolo della variabile Euro.	Controllare formato inserito.
37 Trabocco	Errore BCD Formato invalido per il calcolo della variabile Euro.	Controllare formato inserito.
38 Divisione per 0	Errore BCD Formato invalido per il calcolo della variabile Euro.	Controllare formato inserito.
39 FLASH ERROR	Errore FLASH.	Attuare un Software Update. Sostituire CPU.
40 Lunghezza comando	Lunghezza del comando ricevuto invalido.	Controllare i dati inviati. Controllare collegamento marcatore e PC.
41 Nessun unità	Nessuna scheda Compact Flash.	Inserire nuovamente la scheda Compact Flash.
42 Errore nell'unit	Non è possibile leggere la scheda Compact Flash.	Inserire scheda Compact Flash (in modo giusto).
43 Unità non formato	Scheda Compact Flash non formattata.	Formattare scheda Compact Flash.

Messaggio di errore	Causa	Eliminazione
44 Cancellare directory attuale	Non è possibile cancellare la directory attuale.	Cambiare directory.
45 Percorso lungo	Il Percorso è troppo lungo/profondo.	Inserire Percorso più corto.
46 Write-protect	L'interruttore "Write-Protect" sulla scheda Compact Flash è in posizione ON.	Disattivare protezione da scrittura.
47 Directory non in file	Non è possibile inserire il nome di una directory come file.	Correggere l'inserimento.
48 File aperto	Non è possibile modificare un file mentre è aperto.	Scegliere un altro file.
49 File manca	File non esiste.	Controllare nome del file.
50 Nome file invalido	Nome del file invalido.	Controllare il nome della directory.
51 Errore nel file	Errore interno.	Contattare venditore.
52 Directory piena	La directory principale (64 registri) è piena.	Creare sotto-directories.
53 Unità piena	La memoria della scheda Compact Flash e piena.	Usare una scheda nuova oppure cancellare files che non servono più.
54 File/directory esiste	Il file/directory selezionato esiste già.	Controllare il nome. Scegliere un altro nome.
55 File troppo grande	La memoria sulla scheda di destinazione non è sufficiente	Inserire scheda con memoria più grande.
56 Nessun update	Errore nell'Updatefile della Firmware.	Ripetere l'Update.
57 File grafiko	Il file selezionato non contiene grafici.	Controllare nome del file.
58 Directory non vuota	La directory da cancellare non è vuota.	Cancellare prima tutte le file dalla directory.
59 Nessun interfaccia CF	L'unità per la scheda Compact Flash non esiste.	Controllare collegamenti. Contattare venditore.
60 Scheda CF manca	Manca la scheda Compact Flash.	Inserire la scheda Compact Flash.
61 Errore Webserver	Errore durante l'avvio del Webserver.	Contattare venditore.
62 FPGA errata	Il marcatore è dotato con il FPGA errato.	Selezionare il tipo di stampa giusto. Sostituire FPGA.
63 Posizione finale	Lunghezza del layout troppo lungo. Numero di layout per ciclo troppo alto.	Controllare lunghezza e il numero del layout.

Messaggio di errore	Causa	Eliminazione
64 Punto neutro	Fotocellula difettosa.	Sostituire fotocellula.
65 Aria compressa	L'aria compressa non è collegata.	Collegare l'aria compressa.
66 Rilascio esterno	Manca il rilascio di stampa esterno.	Controllare il segnale di entrata.
67 Riga troppo lunga	La definizione della larghezza delle colonne è sbagliata. Numero delle colonne errato.	Diminuire la larghezza. Controllare il numero delle colonne.
68 Scanner	Scanner lancia avviso di errore.	Controllare collegamento Scanner/marcatore.
69 Scanner NoRead	Cattiva qualità di stampa. Probabilmente la testina e sporca oppure difettosa. Velocità troppo alta.	Aumentare il contrasto. Pulire la testina oppure sostituirla. Modificare la velocità.
70 Dati Scanner	L'ordine dei caratteri esplorati non corrispondono all'ordine dei caratteri stampati.	Sostituire testina di stampa.
71 Pagina invalida	Il numero della pagina è errato. Il numero della pagina è 0 oppure >9.	Selezionare un numero da 1 a 9.
72 Scelta pagina	Pagina selezionata non esiste.	Controllare le pagine definite.
73 Pagina non definita	Pagina non definita.	Controllare la definizione di stampa.
74 Formato guida utente	Formato invalido per riga guidata dall'utente.	Controllare lo string del formato.
75 Formato data/ora	Formato inserito invalido per data/ora.	Controllare lo string del formato.
76 Avvio a caldo CF	La scheda Compact Flash manca.	Nel caso che attiva la funzione avvio a caldo è necessario inserire una scheda Compact Flash. Prima di connettere la scheda Compact Flash, disinserire il marcatore.
77 Specchiare/Rotazione	Sono attive le funzioni: Stampa a colonna e specchiare/rotazione layout.	Selezionare solo una funzione.
78 File del sistama	Non è possibile caricare files temporali con l'avvio a caldo.	Non è possibile.
79 Variabile di turno	La definizione dei turni è sbagliata. Gli orari si coincidano.	Controllare la definizione degli orari.

Messaggio di errore	Causa	Eliminazione
80 Codice GS1 Databar	Errore codice a barre GS1 Databar.	Controllare la definizione e i parametri del codice GS1 Databar.
81 Errore IGP	Errore di protocollo IGP.	Controllare i dati inviati.
82 Tempo di generazione	La creazione dell'immagine di stampa, era ancora attiva durante l'avvio di stampa.	Diminuire la velocità di stampa. Usare il segnale di uscita per la sincronizzazione e usare Bitmap Fonts, per diminuire il tempo di generazione.
83 Sicurezza transporto	Sono attivi due sensori di posizione del DPM (Avvio/Fine).	Spostare il sensore del punto neutro. Controllare i sensori nel menu d'assistenza (service).
84 Mancano dati font	Mancano i dati del font e del Web.	Attivare Software Update.
85 Nessun ID layout	Manca la definizione ID dell'etichetta.	Definire l'ID dell'etichetta.
86 Layout ID	ID esplorato non corrisponde alla definizione dell'ID.	È stata caricata l'etichetta errato dalla scheda Compact Flash.
87 Manca etichetta RFID	Il RFID non individua nessuna'etichetta.	Spostare RFID oppure usare un valore offset.
88 Verifica RFID	Errore durante il controllo di dati.	RFID dell'etichetta difettosa. Controllare la definizione di RFID.
89 RFID timeout	Errore durante la programmazione dell'etichetta RFID.	Posizione dell'etichetta. Etichetta difettosa.
90 Dati RFID	La definizione di RFID è sbagliata oppure non completa.	Controllare i dati e la definizione di RFID.
91 Tipo RFID	La definizione dell'etichetta non corrisponde a quella dell'etichetta usata.	Controllare la capacità e il tipo di memoria dell'etichetta.
92 RFID bloccato	Errore durante la programmazione dell'etichetta RFID (campi bloccati).	Controllare i dati e la definizione del RFID. Etichetta già programmata.
93 RFID programmazione	Errore durante la programmazione dell'etichetta RFID.	Controllare la definizione di RFID.

Messaggio di errore	Causa	Eliminazione
94 Scanner timeout	Lo scanner non ha potuto leggere il codice a barre entro la durata timeout impostata. Testina di stampa difettosa. Pieghe sul nastro di trasferimento. Scanner posizionato scorrettamente. Durata di timeout insufficiente.	 Controllare la testina di stampa. Controllare il nastro di trasferimento. Posizionare lo scanner correttamente rispetto all'avanzamento impostato. Selezionare una durata di timeout più lungo.
95 Errore scanner	I dati dello scanner non corrispondono ai dati del codice a barre.	Controllare la posizione dello scanner. Controllare le regolazioni e il collegamento dello scanner.
96 COM Break	Errore interfaccia seriale.	Controllare le regolazioni per la trasmissione di dati serialmente e i cavi del PC.
97 COM General	Errore interfaccia seriale.	Controllare le regolazioni per la trasmissione di dati serialmente e i cavi del PC.
98 Manca software FPGA testina di stampa	Mancano i dati della FPGA testina di stampa.	Contattare il Vs. commerciante.
99 Cari. software del FPGA della testina di stampa	Errore nella programmazione del FPGA della testina di stampa.	Contattare il Vs. commerciante.
100 Posizione finale alto	Opzione applicatore Manca il segnale del sensore - in alto.	Controllare i segnali di entrata e l'alimentazione dell'aria compressa.
101 Posizione finale basso	Opzione applicatore Manca il segnale del sensore - in basso.	Controllare i segnali di entrata e l'alimentazione dell'aria compressa.
102 Piastra di aspirazione	Opzione applicatore Il sensore non riconosce l’etichetta sulla piastra di aspirazione.	Controllare i segnali di entrata e l'alimentazione dell'aria compressa.
103 Segnale di start	Il job di stampa è attivo, ma l'apparecchio non è pronto ad elaborarlo.	Controllare il segnale di avvio.
104 Nessuna dati	Dati di stampa extra etichetta. Il tipo di apparecchio selezionato non è corretto (Designsoftware).	Verificare il tipo di apparecchio impostato. Verificare la selezione del marcatore sinistro/destro.
105 Testina di stampa	Non viene utilizzata una testina di stampa originale.	Controllare la testina di stampa usata. Contattare il concessionario responsabile.

Messaggio di errore	Causa	Eliminazione
106 Tipo Tag errato	Tipo di Tag errato. I dati Tag non sono conformi al tipo di Tag.	Adeguare i dati o usare il tipo di Tag corretto.
107 RFID non attivo	Il modulo RFID non è attivo. Impossibile elaborare i dati RFID.	Attivare il modulo RFID o eliminare i dati RFID dai dati etichetta.
108 GS1-128 invalido	GS1-128 trasmesso non valido.	Controllare i dati del codice a barre (vedere specifica GS1-128).
109 Parametro EPC	Errore durante il calcolo EPC.	Controllare i dati (vedere specifica EPC).
110 Coperchio aperto	All'avvio del job di stampa il coperchio dell'alloggiamento non è chiuso.	Chiudere il coperchio dell'alloggiamento e riavviare il job di stampa.
111 Codice EAN.UCC	Codice EAN.UCC trasmesso non valido.	Controllare i dati del codice a barre (vedere la rispettiva specifica).
112 Carrello stampa	Il carrello di stampa non si muove.	Controllare la cinghia dentata (even. strappata).
113 Errore applicatore	Opzione applicatore Errore durante il uso con l'applicatore.	Controllare l'applicatore.
114 Posizione finale sinistra	Opzione applicatore L'interruttore di fine corsa sinistro non è nella posizione coretta.	Controllare che l'interruttore di fine corsa SINISTRO funzioni correttamente e che la posizione sia corretta. Controllare che la pneumatica per il movimento trasversale funzioni correttamente.
115 Posizione finale destra	Opzione applicatore L'interruttore di fine corsa destro non è nella posizione coretta.	Controllare che l'interruttore di fine corsa DESTRO funzioni correttamente e che la posizione sia corretta. Controllare che la pneumatica per il movimento trasversale funzioni correttamente.
116 Non in posizione di stampa	Opzione applicatore L'interruttore di fine corsa alto e destro non sono nella posizione corretta.	Controllare che gli interruttori di fine corsa ALTO e DESTRO funzionino correttamente e che la posizione sia corretta. Controllare che la pneumatica funzioni correttamente.
117 Parametri errati file XML	Parametri errati file XML.	Contattare il Vs. commerciante.
118 Variabile non valida	La variabile trasferita con immissione utente non è valida.	Selezionare e trasferire la variabile corretta senza immissione utente.

Messaggio di errore	Causa	Eliminazione
119 Nastro di trasferimento	Il rullo del nastro di trasferimento si è svuotato durante il job di stampa. Fotocellula del nastro di trasferimento difettosa.	Sostituire il nastro di trasferimento. Verificare il funzionamento della fotocellula del nastro di trasferimento (funzioni di manutenzione).
120 Directory errata	Nella copiatura, la directory di destinazione non è valida.	La directory di destinazione non deve trovarsi all'interno della directory della fonte.
121 Nessun etichetta	Non è presente alcuna etichetta alla testina di stampa posteriore (DuoPrint). La fotocellula delle etichette è sporca. L'etichetta non appoggiata correttamente.	Installare un nuovo rotolo del materiale. Pulire la fotocellula delle etichette. Controllare il corretto posizionamento del materiale layout.
122 IP occupato	L'indirizzo IP è già stato assegnato.	Assegnare un nuovo indirizzo IP.
123 Stampa asincrona	La fotocellula del'etichetta non funziona nella successione prevista dai dati di stampa. Le impostazioni delle fotocellule di etichette non sono corrette. Impostazioni del layout / le dimensioni della fessura non corrispondono. Alla testina di stampa posteriore non vi sono layout. La fotocellula etichette è sporca. L'etichetta non è inserita correttamente.	Verificare le dimensioni di etichetta e fessura. Verificare le impostazioni delle fotocellule di etichette. Verificare il corretto inserimento del materiale layout. Inserire un nuovo rotolo di materiale. Pulire la fotocellula delle etichette. Verificare il corretto inserimento del materiale layout.
124 Velocità troppo lenta	Velocità di stampa troppo lenta.	Aumentare la velocità della macchina del cliente
125 Buffer invio DMA	Problema di comunicazione HMI.	Riavviare il marcatore.
126 Conflitto UID	Impostazioni della programmazione RFID errate.	Eseguire l'inizializzazione RFID.
127 Modulo non trovato	Il modulo RFID non è disponibile	Controllare il collegamento del modulo RFID. Contattare il rivenditore responsabile.

Messaggio di errore	Causa	Eliminazione
128 Nessun segnale di conferma	Nessuna conferma di stampa dal comando sovraordinato (macchina del cliente).	Attivare il segnale di conferma sul comando sovraordinato.
129 Firmware errato	È stato tentato di installare un firmware non adatto al tipo di marcatore utilizzato.	Utilizzare un firmware adatto al marcatore. Contattare il rivenditore responsabile.
130 Manca una lingua	Il file relativo alla lingua del marcatore impostata non è disponibile.	Contattare il rivenditore responsabile.
131 Materiale errato	Il materiale non è adatto ai dati di stampa.	Utilizzare il materiale con una lunghezza di etichetta e fessura adatta.
132 Tag di markup non valido	Carattere di formattazione markup nel testo non valido.	Correggere il carattere di formattazione nel testo.
133 Script non trovato	File script LUA non trovato.	Controllare i nomi dei file.
134 Errore script	Lo script LUA è errato.	Controllare lo script.
135 Errore script	Errore nelle immissioni dell'utente relative allo script LUA.	Correggere il valore di immissione.
136 Nessuna ristampa	Non sono disponibili dati per il layout per la ristampa.	Trasferire i nuovi dati sul marcatore.
137 Cortocircuito DK	Cortocircuito elettrico sulla testina di stampa.	Controllare la testina di stampa utilizzata. Contattare il rivenditore responsabile.
138 Nastro di trasporto non sufficiente	Il nastro di trasporto arriva alla fine.	Cambiare il nastro di trasporto.
139 Errore avvolgitore	Etichetta strappata	Inserire rotolo di etichette nuovo. Incollare il rotolo di etichette.
140 Motore dell'avvolgitore bloccato	Il motore dell'avvolgitore eserno è bloccato	Spegnere la macchina e controllare la resistenza meccanica. Sostituire rotolo di etichette.
141 Errore hardware	Non è stato possibile trovare un componente hardware.	Contattare venditore.
142 Meccanica di stampa mancante	Dynacode Meccanica di stampa non collegata.	Controllare collegamento (meccanica di stampa – centralina elettronica).

11 Entrate e uscite di comando

11.1 Entrate e uscite di comando (standard)

Configurazione delle prese – centralina elettronica

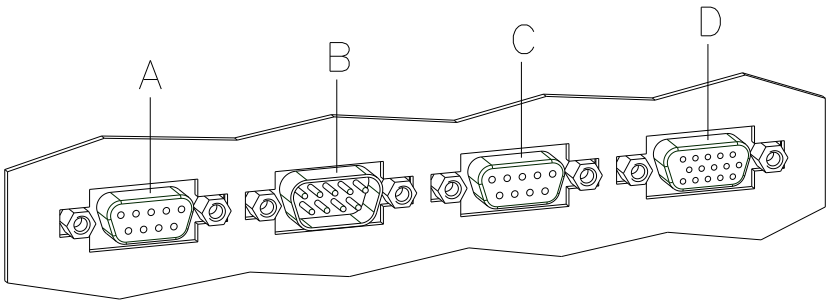

Figura 30

A = Output 1	Porta 9-12
B = Input 1	Porta 1-4
C = Output 2	Porta 13-16
D = Presa esterna a 15 poli (I/O-24)	Porta 1 + 9

Uscite di comando

Tramite le uscite dei segnali è possibile interrogare diversi modi di utilizzo del modulo.

Le uscite dei segnali vengono messi a disposizione tramite due prese SUB-D a 9 poli (OUTPUT I e OUTPUT II), sul retro del modulo.

Sono costituiti da distanze a semiconduttore, le quali saranno attivati o bloccati secondo il modo d'uso selezionato.

La corrente massima ammessa è Imax = 30 mA.

Output I (Figura 30, A)

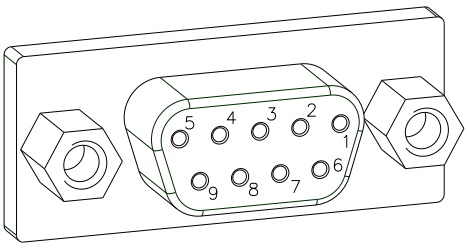

Figura 31

PIN (presa)	Output I
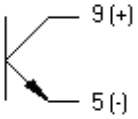	Out 1 / Porta 9: Messaggio d'errori In caso d'errore, appare un messaggio sul display. Esempio: Nastro di trasferimento.
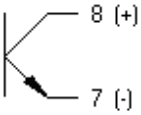	Out 2 / Porta 10: Ordine di stampa Il modulo di stampa è stato attivato attraverso un ordine di stampa.
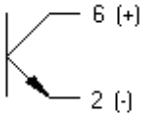	Out 3 / Porta 11: Generazione Il modulo di stampa si riempie con i dati attuali.
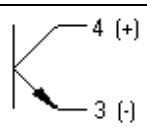	Out 4 / Porta 12: Stampa di layout Il contenuto della memoria di stampa, viene stampato sul medio da stampare.

Esempio Collegare un lampeggiante ad un relais 24V, attraverso Out 1:

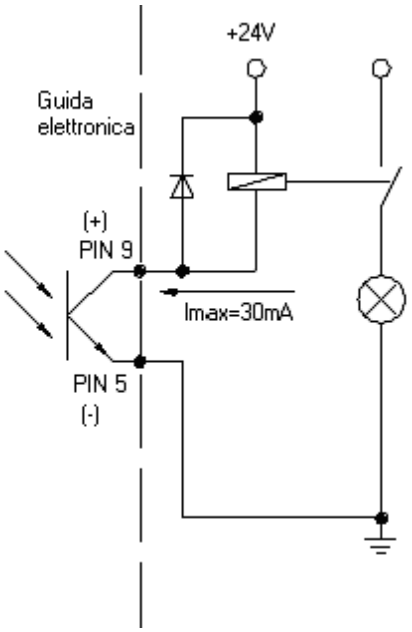

Figura 32

Output II (Figura 30, C)

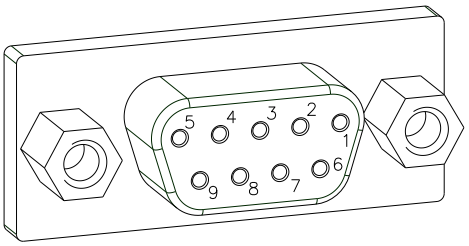

Figura 33

PIN (presa)	**Output II**
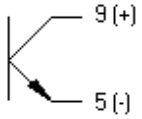	Out 5 / Porta 13: Stampa pronta (segnale) Indica quando il modulo per la stampa diretta è pronto per la stampa, considerando il tempo della generazione.
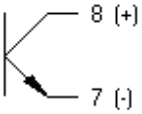	Out 6 / Porta 14: Testina di stampa alzata La testina di stampa ha raggiunto la posizione di riposo. (ad esempio: al ritiro sulla posizione neutra).
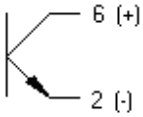	Out 7 / Porta 15: Ritiro al punto di partenza Dopo la stampa, la parte mobile del modulo per la stampa diretta, va in posizione di partenza e un nuovo ordine di stampa può essere lanciato.
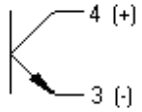	Out 8 / Porta 16: Preallarme: Nastro di trasferimento quasi finito.

Entrate di comando

Gli ingressi di controllo permettono di controllare la stampa. Gli ingressi di controllo all'Input I sono separati galvanicamente e devono essere alimentati mediante un generatore di tensione esterno. Il livello di segnale "HIGH" è attivo.

Input I (Figura 30, B)

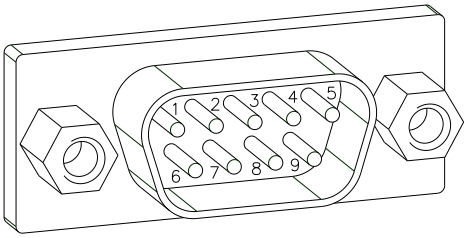

Figura 34

PIN (spina)	Input I
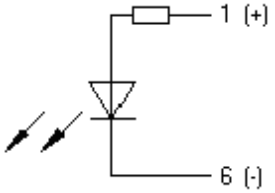	In 1 / Porta 1: Avvio di stampa
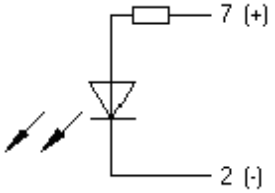	In 2 / Porta 2: Non occupata
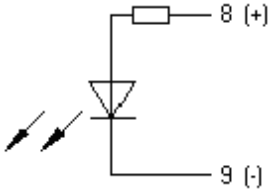	In 3 / Porta 3: Arretrare il numeratore esterno
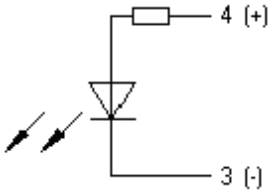	In 4 / Porta 4: Non occupata

Esempio

Collegare un interruttore con tensione di 24 V, attraverso In 1 / Porta 1:

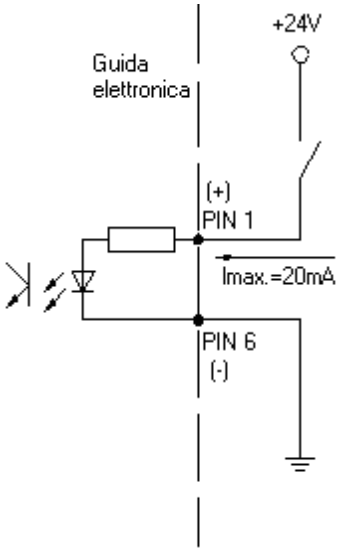

Figura 35

Presa esterna I/O-24 (Figura 30, D)

Quest'entrata è un jack 15 poli e mette a disposizione dell'utente 24 V / 100 mA.

L'uso di questa presa jack non comporta alcuna separazione galvanica.

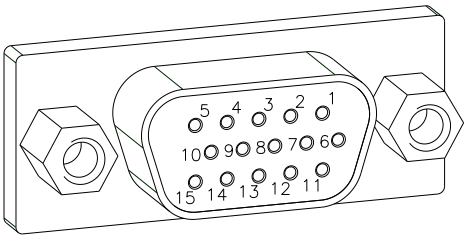

Figura 36

PIN	Puerta	Funzione
1, 6		Gnd
5, 10		24 V / 100 mA
3	1	Avvio di stampa (Iniziatore NPN)
2		Avvio di stampa (Iniziatore PNP)
4 14		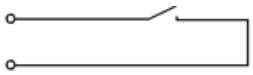 Avvio stampa via contatto a potenziale zero
7 13	9	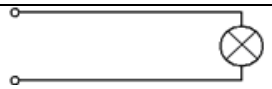 Spina 24 V/100 mA (errore)

Configurazione PIN per cavo di allacciamento presa esterna I/O-24

PIN 1	bianco
PIN 2	marrone
PIN 3	verde
PIN 4	giallo
PIN 5	grigio
PIN 6	rosa
PIN 7	azzurro
PIN 8	rosso
PIN 9	nero
PIN 10	violetto
PIN 11	grigio-rosa
PIN 12	rosso-azzurro
PIN 13	bianco-verde
PIN 14	marrone-verde
PIN 15	libero

Esempio 1

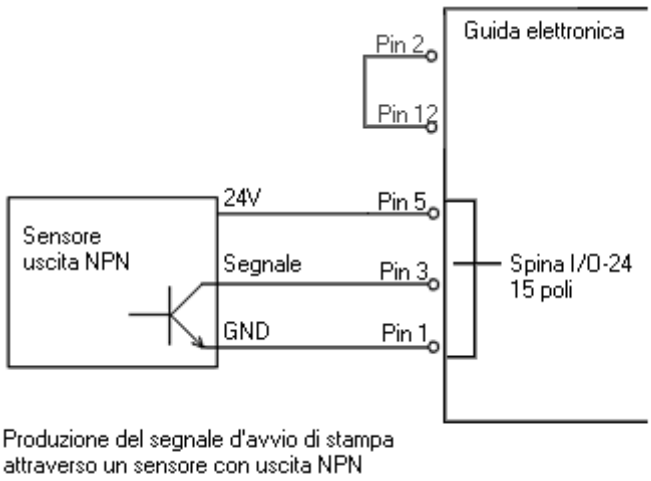

Figura 37

Esempio 2

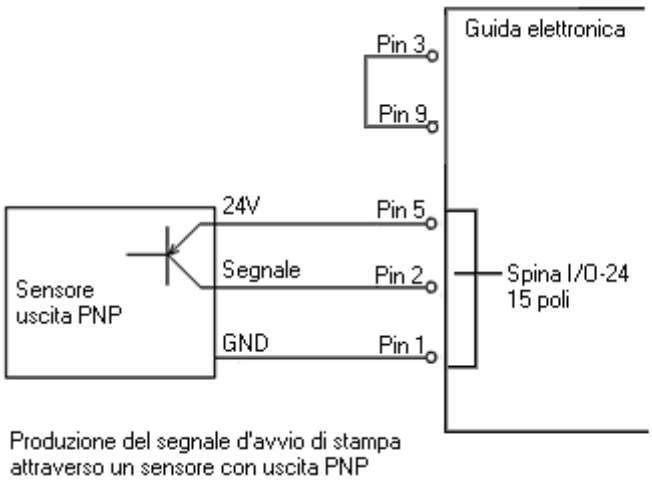

Figura 38

Esempio 3

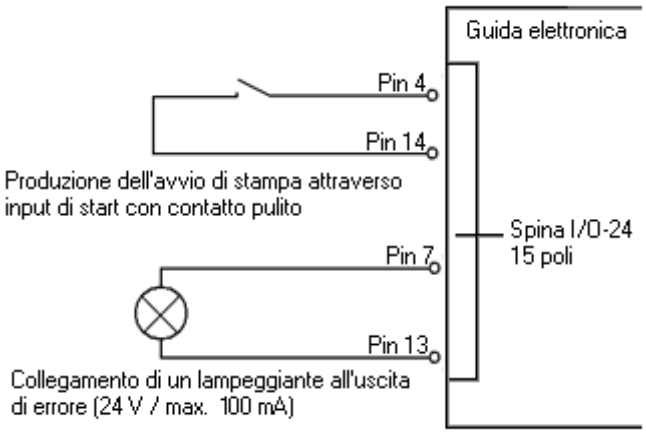

Figura 39

11.2 Entrate e uscite di comando (opzione)

Configurazione delle prese – centralina elettronica

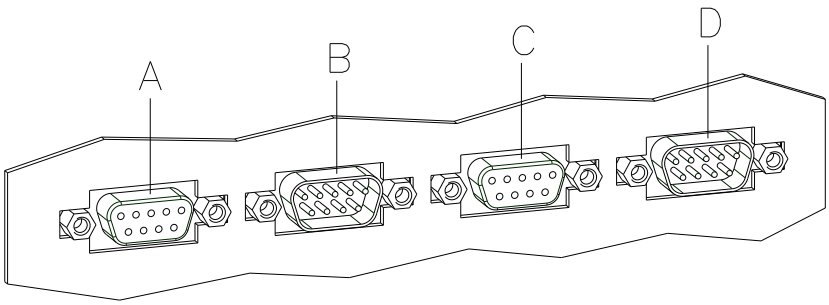

Figura 40

A = Output 1	Porta 9-12
B = Input 1	Porta 1-4
C = Output 2	Porta 13-16
D = Input 2	Porta 5-8

Uscite di comando

Tramite le uscite dei segnali è possibile interrogare diversi modi di utilizzo del modulo.

Le uscite dei segnali vengono messi a disposizione tramite due prese SUB-D a 9 poli (OUTPUT I e OUTPUT II), sul retro del modulo.

Sono costituiti da distanze a semiconduttore, le quali saranno attivati o bloccati secondo il modo d'uso selezionato.

La corrente massima ammessa è Imax = 30 mA.

Output I (Figura 40, A)

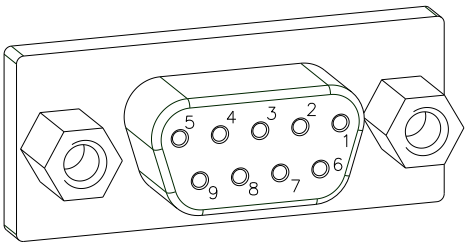

Figura 41

PIN (presa)	Output I
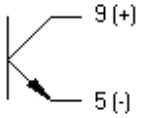	Out 1 / Porta 9: Messaggio d'errori In caso d'errore, appare un messaggio sul display. Esempio: Nastro di trasferimento.
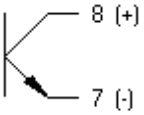	Out 2 / Porta 10: Ordine di stampa Il modulo di stampa è stato attivato attraverso un ordine di stampa.
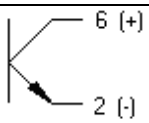	Out 3 / Porta 11: Generazione Il modulo di stampa si riempie con i dati attuali.
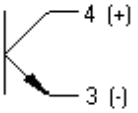	Out 4 / Porta 12: Stampa di layout Il contenuto della memoria di stampa, viene stampato sul medio da stampare.

Esempio Collegare un lampeggiante ad un relais, attraverso Out 1:

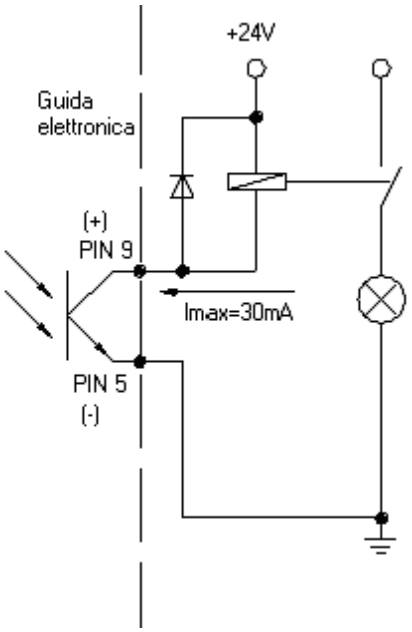

Figura 42

Output II (Figura 40, C)

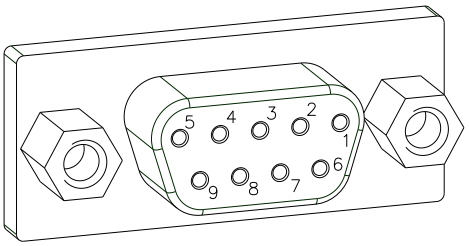

Figura 43

PIN (presa)	**Output II**
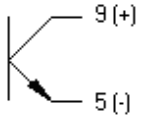	Out 5 / Porta 13: Stampa pronta (segnale) Indica quando il modulo per la stampa diretta è pronto per la stampa, considerando il tempo della generazione.
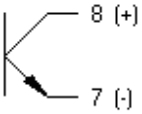	Out 6 / Porta 14: Testina di stampa alzata La testina di stampa ha raggiunto la posizione di riposo. (ad esempio: al ritiro sulla posizione neutra).
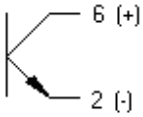	Out 7 / Porta 15: Ritiro al punto di partenza Dopo la stampa, la parte mobile del modulo per la stampa diretta, va in posizione di partenza e un nuovo ordine di stampa può essere lanciato.
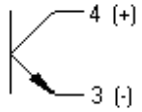	Out 8 / Porta 16: Preallarme: Nastro di trasferimento quasi finito.

Entrate di comando

Gli ingressi di controllo permettono di controllare la stampa. Gli ingressi di controllo all'Input I sono separati galvanicamente e devono essere alimentati mediante un generatore di tensione esterno. Il livello di segnale "HIGH" è attivo.

Input I (Figura 40, B)

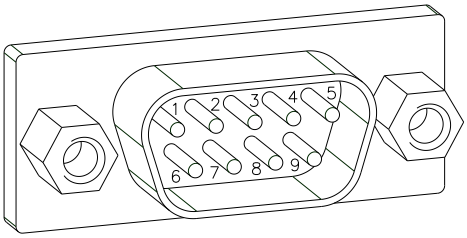

Figura 44

PIN (spina)	Input I
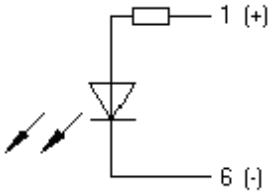	In 1 / porta 1: Avvio di stampa
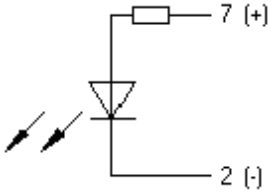	In 2 / Porta 2: Non occupata
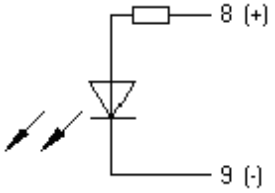	In 3 / Porta 3: Arretrare il numeratore esterno
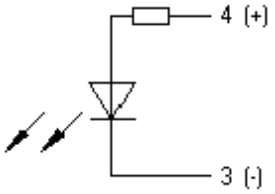	In 4 / Porta 4: Non occupata

Esempio

Collegare un interruttore con tensione di 24 V, attraverso In 1 / Porta 1:

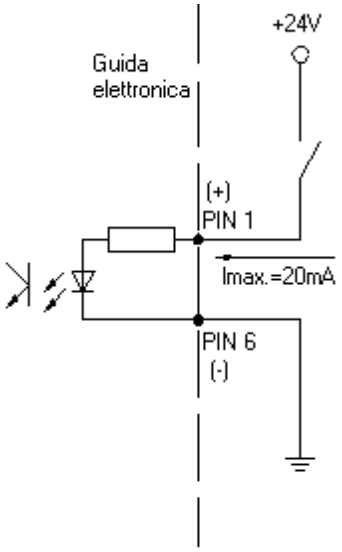

Figura 45

Input II (Figura 40, D)

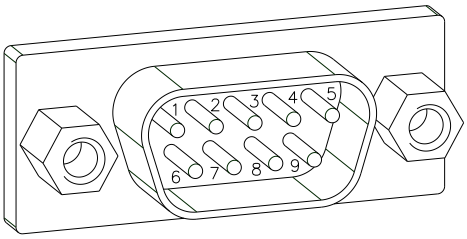

Figura 46

PIN (spina)	**Input II**
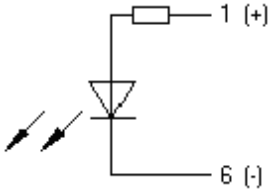	In 5 / Porta 5: Non occupata
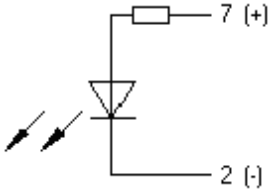	In 6 / Porta 6: Non occupata
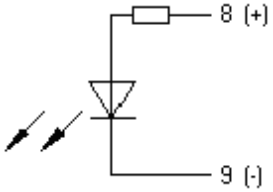	In 7 / Porta 7: Non occupata
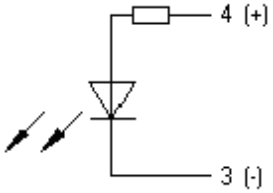	In 8 / Porta 8: Non occupata

11.3 Funzioni/profili caricati per entrate/uscite

Il profilo può essere selezionato nel menu I/O parametri / profilo I/O.

Elenco delle funzioni assegnate per *Std_Direct*

Porta	Funzione
1 (entrata)	Inizio stampa
2 (entrata)	Resettare errore
3 (entrata)	Resettare numeratore
4 (entrata)	Segnale di abilitazione
5 (entrata)	Nessuna funzione
6 (entrata)	Nessuna funzione
7 (entrata)	Nessuna funzione
8 (entrata)	Nessuna funzione
9 (uscita)	Errore
10 (uscita)	Ordine di stampa attivo
11 (uscita)	Generazione
12 (uscita)	Stampa in corso
13 (uscita)	Pronta
14 (uscita)	Errore
15 (uscita)	Ritiro
16 (uscita)	Preavviso di fine nastro a trasferimento termico

Elenco delle funzioni assegnate per *Std_Direct2*

Porta	Funzione
1 (entrata)	Inizio stampa
2 (entrata)	Resettare errore
3 (entrata)	Resettare numeratore
4 (entrata)	Segnale di abilitazione
5 (entrata)	Nessuna funzione
6 (entrata)	Nessuna funzione
7 (entrata)	Nessuna funzione
8 (entrata)	Nessuna funzione
9 (uscita)	Errore
10 (uscita)	Pronta
11 (uscita)	Cassetta aperta
12 (uscita)	Stampa in corso
13 (uscita)	Ritiro
14 (uscita)	Testina di stampa a basso
15 (uscita)	Posizione di stampa
16 (uscita)	Preavviso di fine nastro a trasferimento termico

Elenco delle funzioni assegnate per *StdFileSelDirect*

Porta	Funzione
1 (entrata)	Inizio stampa
2 (entrata)	Resettare errore
3 (entrata)*	Nummero del file da caricare Bit 0 (Input)
4 (entrata)*	Nummero del file da caricare Bit 1 (Input)
5 (entrata)*	Nummero del file da caricare Bit 2 (Input)
6 (entrata)*	Nummero del file da caricare Bit 3 (Input)
7 (entrata)*	Nummero del file da caricare Bit 4 (Input)
8 (entrata)*	Nummero del file da caricare Bit 5 (Input)
9 (uscita)	Errore
10 (uscita)	Ordine di stampa attivo
11 (uscita)	Generazione
12 (uscita)	Stampa in corso
13 (uscita)	Pronta
14 (uscita)	Errore
15 (uscita)	Ritiro
16 (uscita)	Preavviso di fine nastro a trasferimento termico

* I file devono essere archiviati sulla scheda CF nella directory utente. I file devono iniziare con 1 o 2 cifre (1_Etikett.prn, 02_Etikett.prn).

I file possono essere salvati con un’estensione del file.

Negli stati della stampante ‘pronto’, ‘in attesa’ o ‘arresto’ è possibile caricare un nuovo file. L’incarico di stampa viene avviato dopo il caricamento e un incarico di stampa già presente viene cancellato.

Il segnale d’ingresso 000000 non carica alcun file e non cancella un incarico di stampa già presente.

Elenco delle funzioni assegnate per *SP_Direct0*

Porta	Funzione
1 (entrata)	Inizio stampa
2 (entrata)	Resettare errore
3 (entrata)	Resettare numeratore
4 (entrata)	Nessuna funzione
5 (entrata)	Nessuna funzione
6 (entrata)	Nessuna funzione
7 (entrata)	Nessuna funzione
8 (entrata)	Nessuna funzione
9 (uscita)	Pronta
10 (uscita)	Nessuna funzione
11 (uscita)	Nessuna funzione
12 (uscita)	Nessuna funzione
13 (uscita)	Pronta
14 (uscita)	Errore
15 (uscita)	Ritiro
16 (uscita)	Preavviso di fine nastro a trasferimento termico

Elenco delle funzioni assegnate per *Old_Direct0*

Porta	Funzione
1 (entrata)	Inizio stampa
2 (entrata)	Resettare errore
3 (entrata)	Resettare numeratore
4 (entrata)	Nessuna funzione
5 (entrata)	Nessuna funzione
6 (entrata)	Nessuna funzione
7 (entrata)	Nessuna funzione
8 (entrata)	Nessuna funzione
9 (uscita)	Errore
10 (uscita)	Ordine di stampa attivo
11 (uscita)	Generazione
12 (uscita)	Stampa in corso
13 (uscita)	Stampa-Pronta
14 (uscita)	Testina di stampa a basso
15 (uscita)	Ritiro
16 (uscita)	Preavviso di fine nastro a trasferimento termico

12 Piano ci cablaggio

12.1 Centralina elettronica

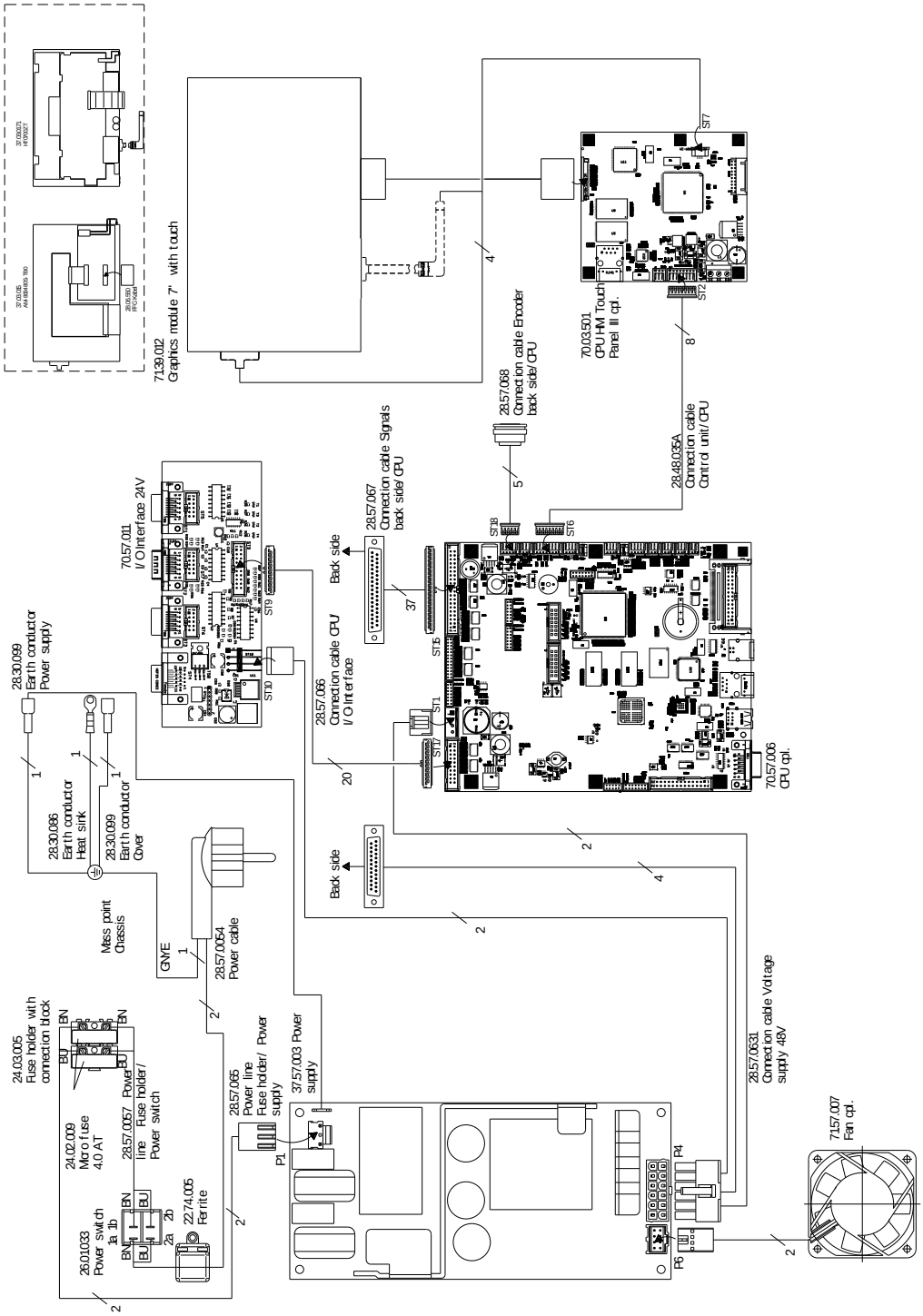

Figura 47

12.2 Meccanica di stampa Dynacode II 53

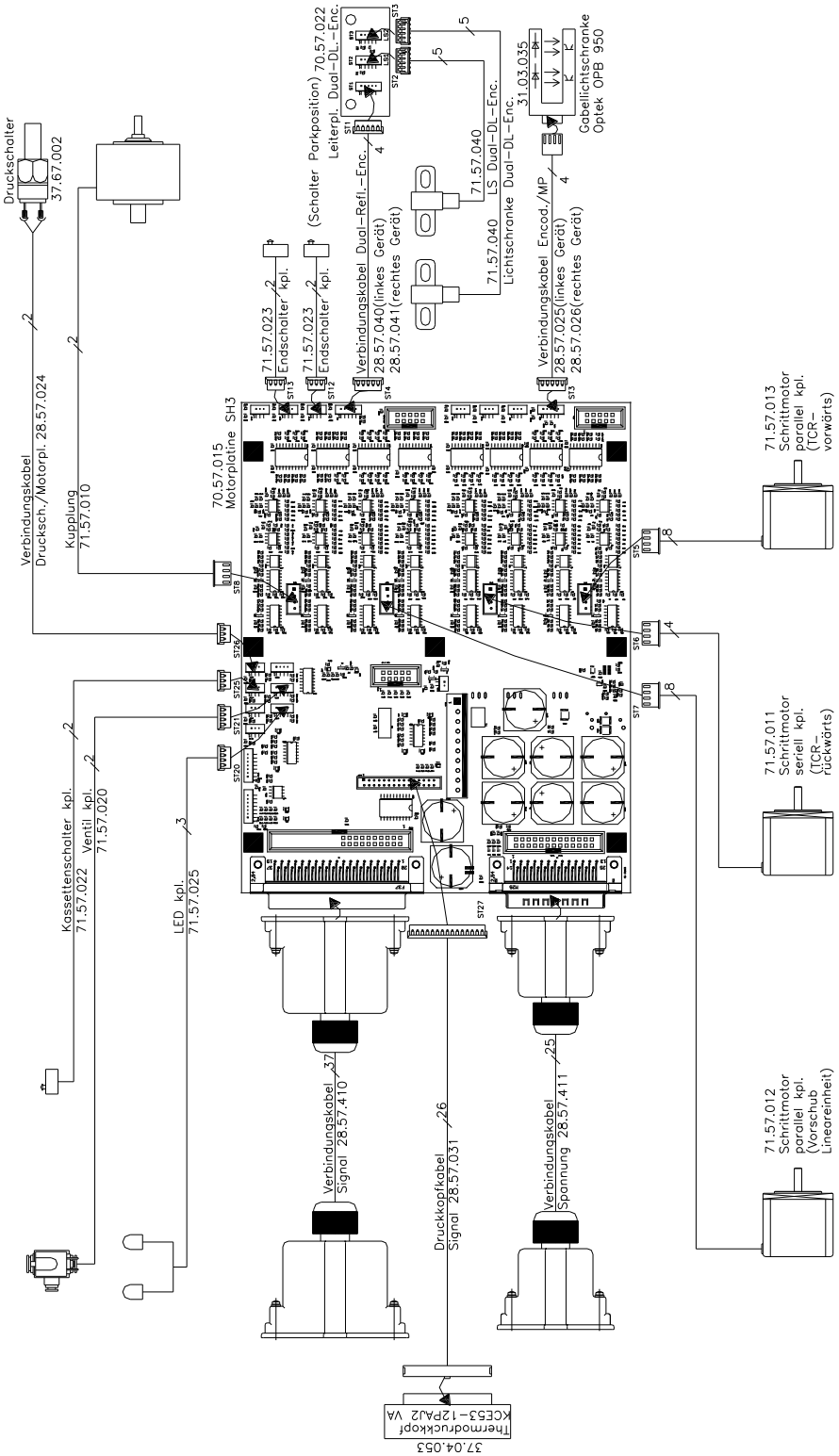

Figura 48

12.3 Meccanica di stampa Dynacode II 107

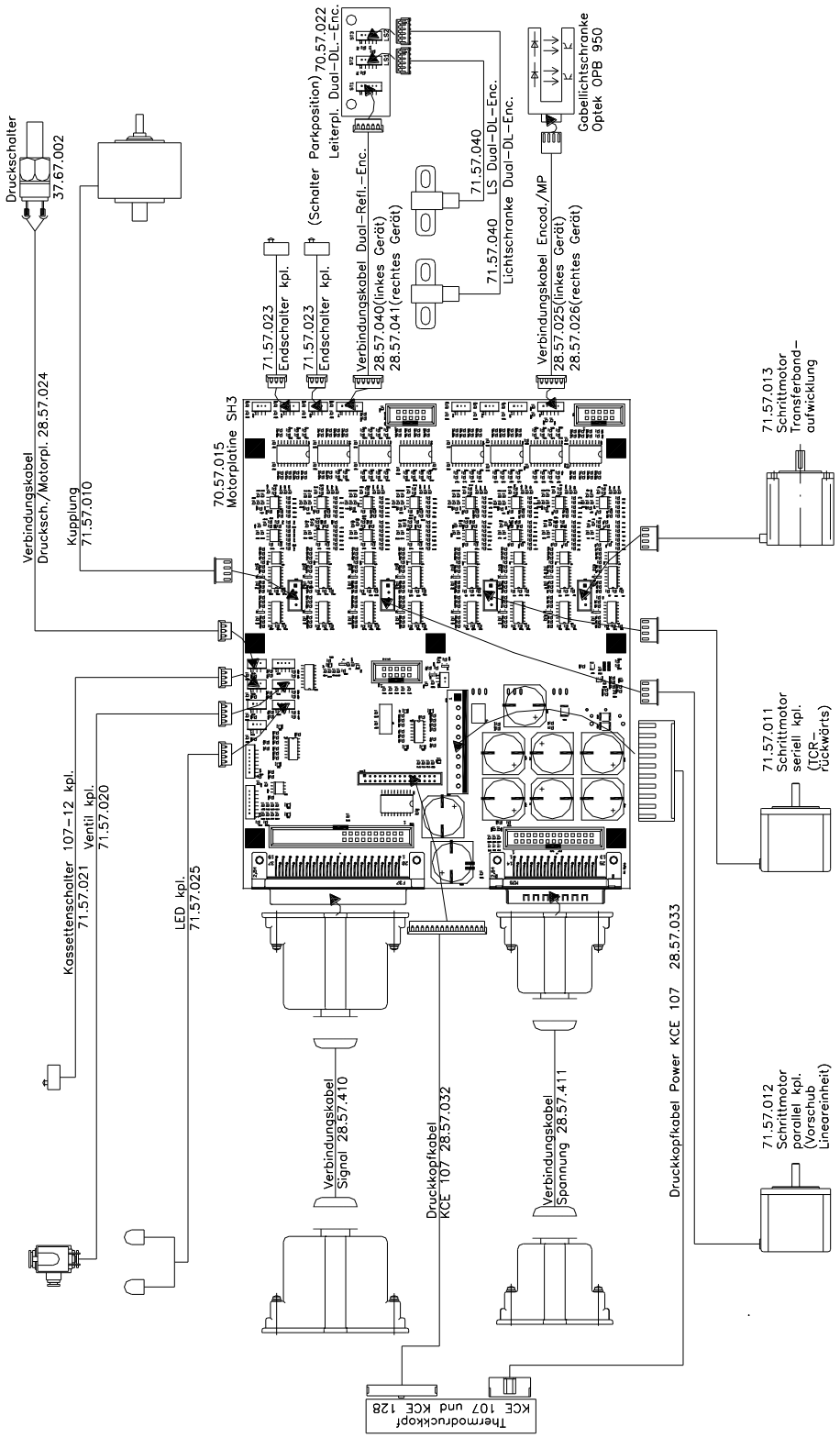

Figura 49

12.4 Meccanica di stampa Dynacode II 128

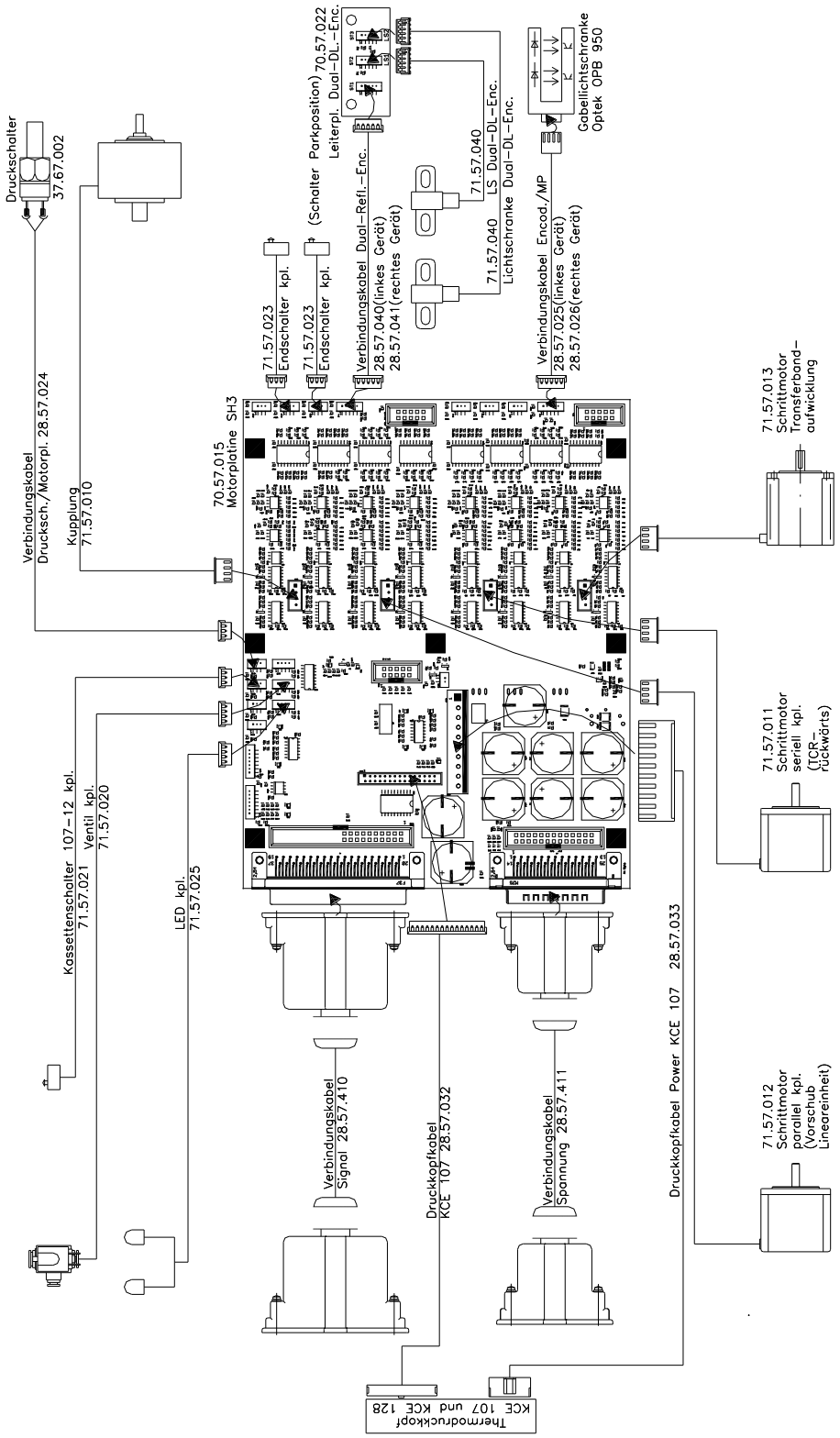

Figura 50

13 Configurazione della scheda

13.1 CPU

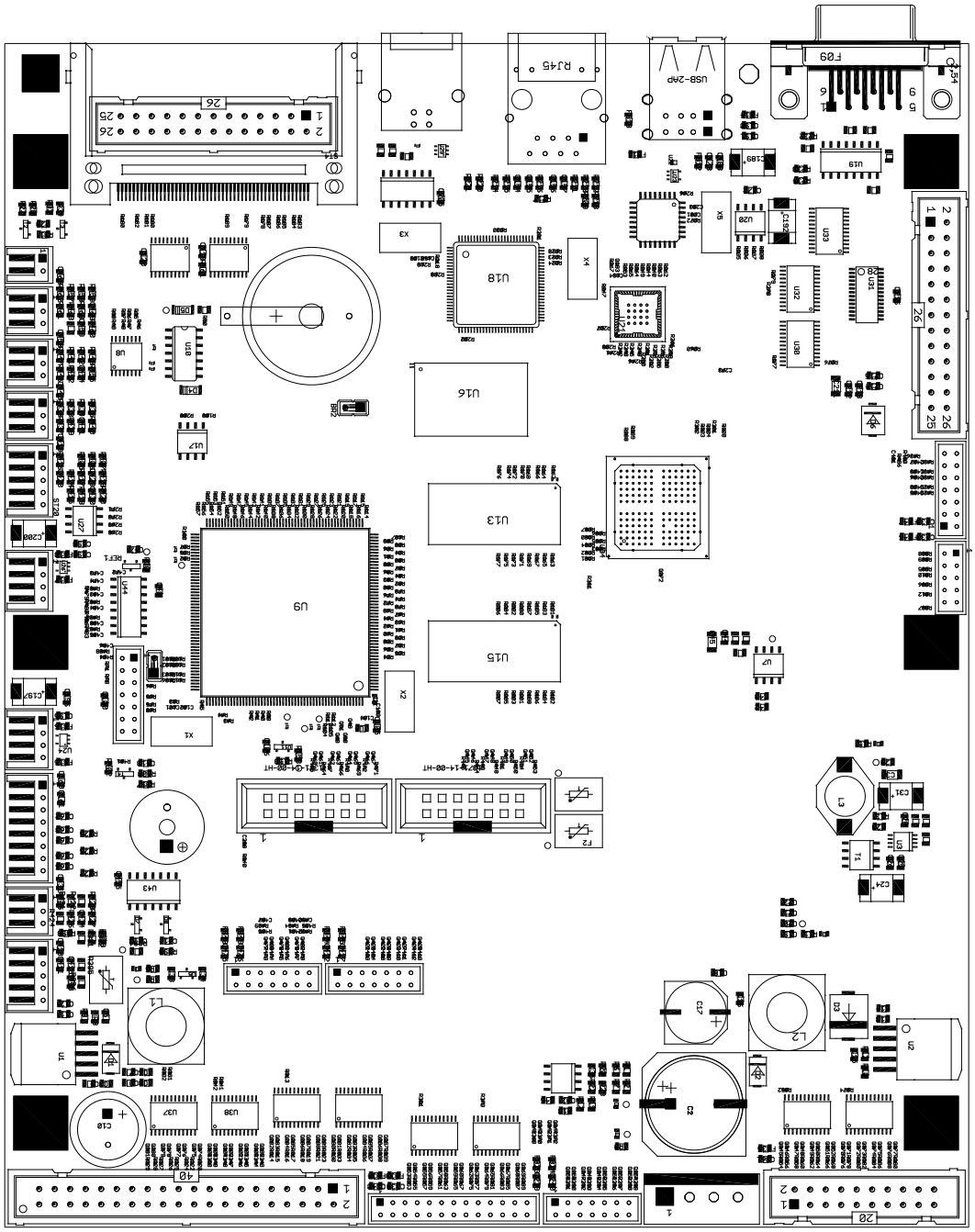

Figura 51

Tabella di Jumpers

JP1	occupato
JP2	aperto

13.2 Alimentatore

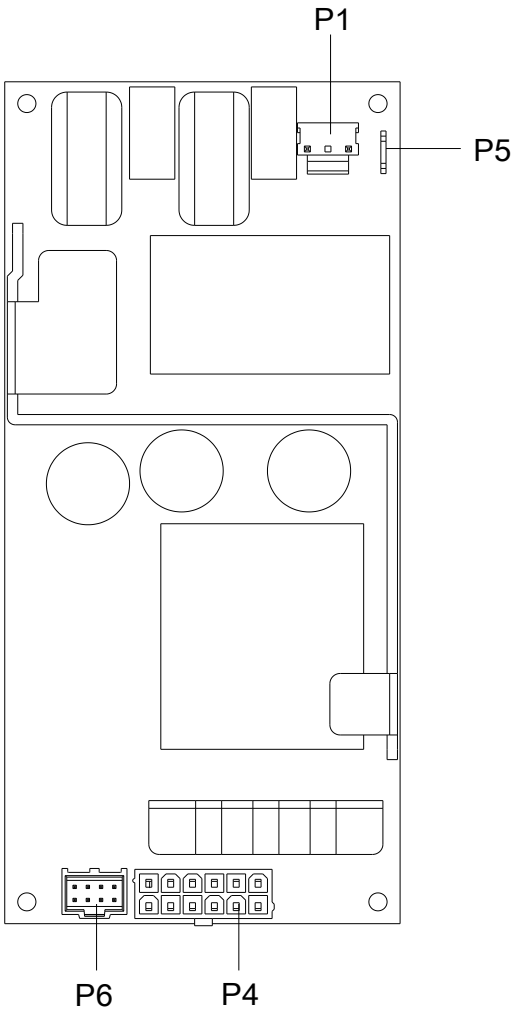

Figura 52

P1	100-240 VAC entrata
P4	48V uscita
P5	Conduttore di protezione
P6	Ventilatori

13.3 Scheda di entrata/uscita 24V

Scheda di entrata/ uscita con sensore esterno

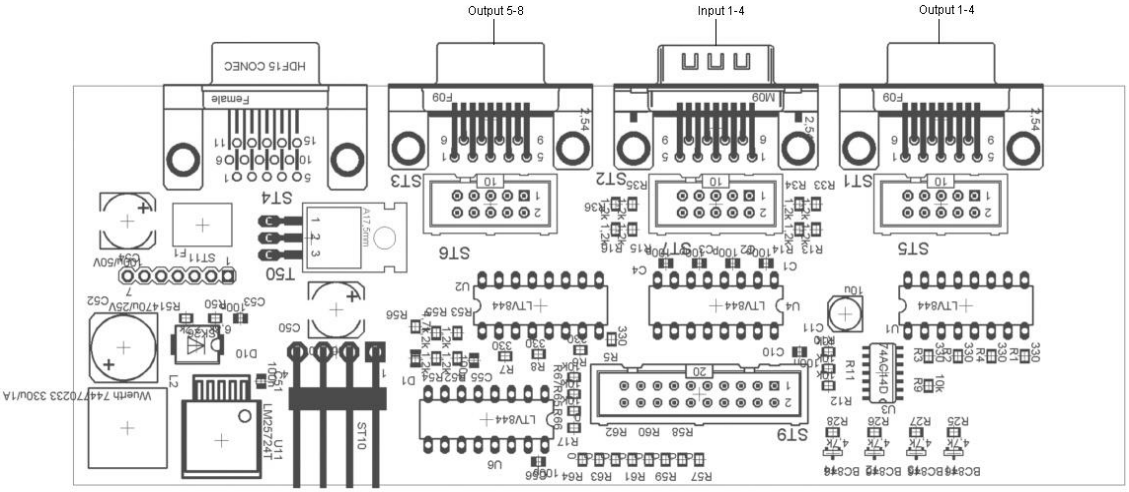

Figura 53

Il controllo del dispenser I/O avviene nel Menu Funzioni del modulo → voce del menu: Funzioni Service.

Visualizzazione dei livelli dei segnali:
Input Low: “-“
Input High: %.

Nel Menu Funzioni Service è possibile impostare tutti i segnali di uscita (per eseguire prove – 0 = Low; 1 = High). Usare i tasti: ▲ ▼.

Errore: Input 1-4:	Sostituire accopiatore U4
Errore: Input 5-8:	Sostituire accopiatore U6
Errore: Output 1-4:	Sostituire accopiatore U1
Errore: Output 5-8:	Sostituire accopiatore U2

13.4 Piastra del motore

Parte superiore

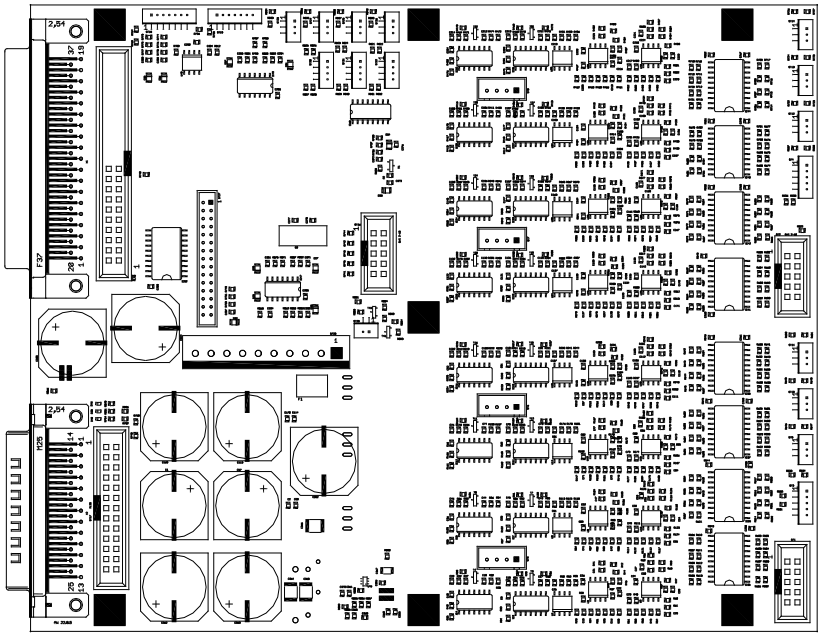

Figura 54

Parte inferiore

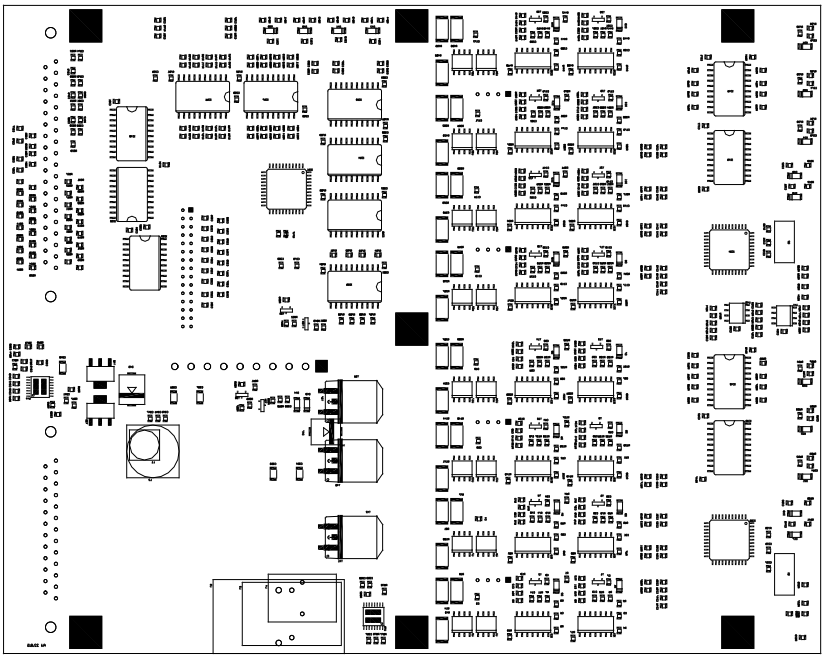

Figura 55

LED per controllare lo stato della tensione

LED	Tensione	Spiegazione
D46	5V	Tensione di alimentazione per CPU
D48	24V	Tensione della testina di stampa
D38	48V	Tensione del motore

14 Collegamenti centralina elettronica

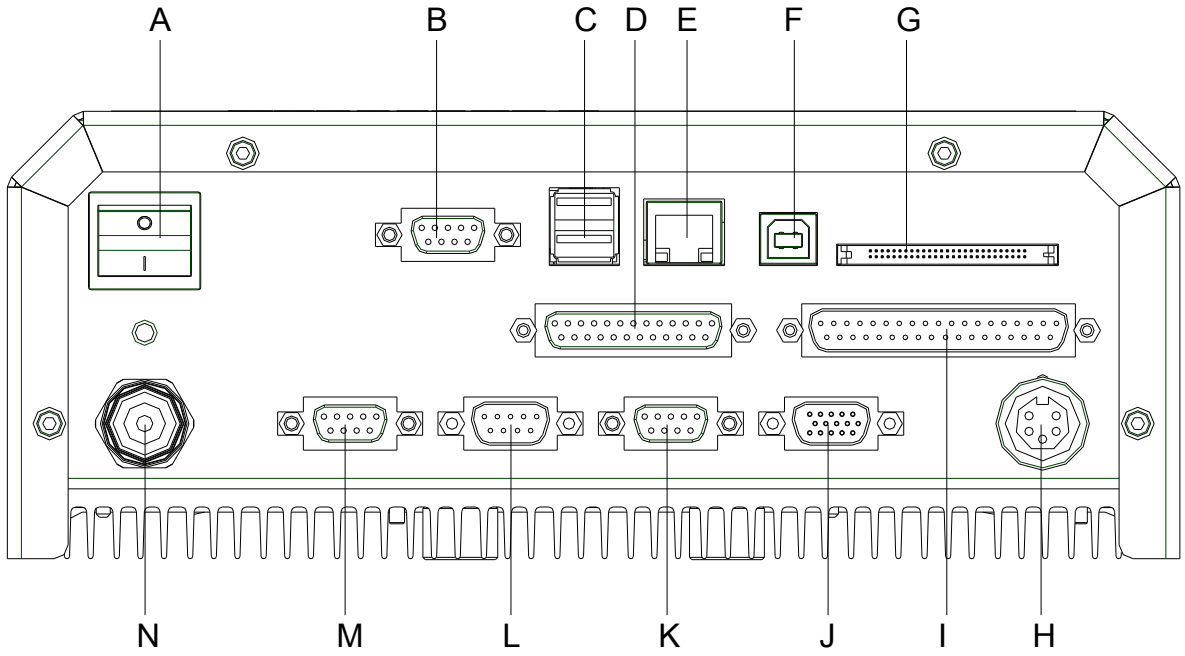

Figura 56

A =	Interruttore	
B =	Interfaccia RS-232	
C =	Interfaccia USB Host (USB-B)	
D =	Verbindungskabel Power	
E =	Interfaccia Ethernet	
F =	Interfaccia USB (USB-A)	
G =	Slot per carta Compact Flash	
H =	Collegamento encoder	
I =	Cavo d'accoppiamento SPI (testina di stampa + sensori)	
J =	Standard	Opzione
	Presa SUB-D a 15 poli Presa esterna I/O-24	Spina SUB-D a 9 poli Entrata esterna 5-8
K =	Uscita esterna 5-8 (Output II)	
L =	Entrata esterna 1-4 (Input I)	
M =	Uscita esterna 1-4 (Output I)	
N =	Rete di distribuzione	

15 Smaltimento ecologico

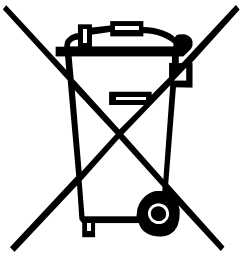

Dal 23.03.2006, i fabbricanti di apparecchi B2B sono tenuti a riprendere e riciclare gli apparecchi usati prodotti dopo il 13.08.2005. In principio, questi apparecchi usati non possono essere smaltiti presso i centri di raccolta comunali. Essi devono essere riciclati ed eliminati soltanto dai fabbricanti ed in maniera strutturata. Questo tipo di prodotto marchiato Valentin potrà pertanto essere rinviato a Carl Valentin GmbH.

Gli apparecchi usati saranno allora smaltiti a regola d'arte.

Carl Valentin GmbH osserva così tutti i doveri nell'ambito dello smaltimento degli apparecchi usati permettendo inoltre la distribuzione agiata dei prodotti. Possiamo riprendere soltanto apparecchi inviati franco di porto.

La scheda elettronica del sistema di stampa è dotato di una batteria al litio. Questa deve essere smaltita in contenitori di raccolta per batterie esauste presenti presso i rivenditori o le aziende municipalizzate.

Più informazioni rilevabili dalla direttiva WEEE o sul nostro sito www.carl-valentin.de

16 Indice

A

Alimentatore
- Configurazione della scheda ... 66
- Sostituire ... 19

Angolo (testina di stampa), impostare ... 24
Avvisi importanti ... 5

C

Cambiare, tipo di apparecchio ... 13
Carrello di guida (carrello di stampa), sostituire ... 31
Cellula litio, sostituire ... 17
Centralina elettronica, piano di cablaggio ... 61
Collegamenti, centralina elettronica ... 69
Configurazione della scheda
- Alimentatore ... 66
- CPU ... 65
- Piastra del motore ... 68
- Scheda entrata/uscita 24V ... 67

CPU
- Configurazione della scheda ... 65
- Sostituire ... 16
- Tabella di jumpers ... 65

E

Elettricità, Norme di sicurezza ... 10
Elettronica (sostituire pezzi)
- Alimentatore ... 19
- Cellula litio ... 17
- CPU ... 16
- Scheda di entrata/uscita ... 17, 18
- Valvole di sicurezza primaria ... 15

Encoder (meccanica di stampa), sostituire ... 35
Entrate e uscite di comando ... 49, 50, 51, 52, 53, 54, 55, 56, 57, 58, 60
Errore, messaggio ed eliminazione ... 39, 40, 41, 42, 43, 44, 45, 46, 47, 48

F

Funzioni/profili per entrate/uscite ... 58, 60

I

Indicazioni di sicurezza ... 8, 9
Informazioni
- Documento ... 5
- Utente ... 5

Interruttore (meccanica di stampa), sostituire

Interrutore della cassetta 37
Interrutore di fine corsa 36
Interrutore guarda pressione 34

L

LED (meccanica di stampa), sostituire 38

M

Meccanica (sostituire pezzi)
Carrello di guida 31
Encoder 35
Interrutore di fine corsa 36
Interruttore della cassetta 37
Interruttore guarda pressione 34
LED 38
Platina del motore 32
Rullo di avvolgimento del nastro 28
Rullo di guida 27
Rullo di rinvio 25, 26
Rullo di svolgimento del nastro 28
Staffa 30
Strato intermedio 30
Supporte della testina di stampa 30
Valvola pneumatica 33
Meccanica di stampa
Piano di cablaggio II 107 63
Piano di cablaggio II 128 64
Piano di cablaggio II 53 62
Modo continuo
Guida del materiale 11
Principio di stampa 11
Velocità del materiale 11
Modo intermittente
Posizione di stampa 12
Principo di stampa 12

N

Norme di sicurezza
Dispositivi di protezione 8
Indumenti 7
Indumenti protettivi 7
Lougo di lavoro 7
Per l’uso dell’elettricità 9

P

Piano di cablaggio
Centralina elettronica 61
Meccanica di stampa II 107 63

Meccanica di stampa II 128 64
Meccanica di stampa II 53 62
Piastra del motore, configurazione della scheda 68
Platina del motore (carrello di stampa), sostituire 32
Pulizia
Indicazione generale 21
Rotella di presa del nastro di trasferimento 22
Testina di stampa 22

R

Rotella di presa del nastro di trasferimento, pulizia 22
Rullo di avvolgimento del nastro (cassetta), sostituire 28
Rullo di guida (cassetta), sostituire 27
Rullo di rinvio (cassetta), sostituire 25, 26
Rullo di svolgimento del nastro (cassetta), sostituire 28

S

Scheda entrata/uscita
Sostituire 17, 18
Scheda entrata/uscita 24V, configurazione della scheda 67
Smaltimento ecologico 71
Staffa (carrello di stampa), sostituire 30
Strato intermedio (carrello di stampa), sostituire 30
Supporto della testina (carrello di stampa), sostituire 30

T

Tabella di jumpers, CPU 65
Testina di stampa
Pulizia 22
Sostituire 23
Tipo apparecchio, cambiare 13

V

Valvola pneumatica (meccanica di stampa), sostituire 33
Valvole di sicurezza primaria, sostituire 15

Carl Valentin GmbH
Neckarstraße 78 – 86 u. 94 . 78056 Villingen-Schwenningen
Phone +49 7720 9712-0 . Fax +49 7720 9712-9901
info@carl-valentin.de . www.carl-valentin.de