valentin
DRUCKSYSTEME

COMPA II

Mode d'emploi

Quality . Tradition . Innovation

Copyright by Carl Valentin GmbH / 7952006B.0321

Les indications concernant le volume de livraison, l'apparence, la performance, les dimensions et le poids correspondent à nos connaissances au moment de la création de ce document.

Toutes modifications réservées.

Tous droits réservés, y compris ceux des traductions.

La reproduction, ou la transformation de ce manuel, partielle ou intégrale, sous quelque forme que ce soit (impression, photocopie ou tout autre procédé) est interdite sauf autorisation écrite de Carl Valentin GmbH.

Par l'évolution permanente, des différences peuvent survenir entre la documentation et le matériel.
Consulter le site internet www.carl-valentin.de pour obtenir la dernière version.

Marques

Toutes les marques ou tous les noms commerciaux sont des marques déposées ou des noms commerciaux déposés par leur propriétaire respectif, même s'ils ne sont pas expressément indiqués comme tels. En l'absence de cette mention, ils ne doivent toutefois pas être considérés comme une marque non déposée ou un nom commercial non déposé.

Les imprimantes d'étiquettes Carl Valentin répondent aux directives de sécurité suivantes:

CE Directives sur les appareils à basse tension (2014/35/UE)
Directive relative à la compatibilité électromagnétique (2014/30/UE)

Carl Valentin GmbH

Postfach 3744
78026 Villingen-Schwenningen
Neckarstraße 78 – 86 u. 94
78056 Villingen-Schwenningen

Phone +49 7720 9712-0
Fax +49 7720 9712-9901

E-Mail info@carl-valentin.de
Internet www.carl-valentin.de

Table des matières

1 Introduction ... 5

1.1 Instructions ... 5
1.2 Usage conforme ... 6
1.3 Description du produit ... 6
1.4 Vues éclatées ... 7

2 Consignes de sécurité ... 11

2.1 Conditions d'opération ... 12

3 Données techniques ... 17

3.1 Entrées et sorties ... 20

4 Installation ... 27

4.1 Mettre en place l'imprimante ... 27
4.2 Raccorder l'imprimante ... 28
4.3 Allumer et éteindre l'imprimante ... 28
4.4 Mettre en service ... 29

5 Insertion du matériau ... 31

5.1 Insérer le rouleau d'étiquettes ... 31
5.2 Enlever le rouleau d'étiquettes enroulé ... 37
5.3 Insérer les étiquettes en zigzag ... 38
5.4 Insérer le film transfert ... 39
5.5 Régler le fonctionnement de film transfert ... 40
5.6 Démonter/installer la tôle de renvoi ... 41

6 Menu Fonction ... 43

6.1 Panneau de contrôle ... 43
6.2 Structure des fonctions ... 44
6.3 Initialisation d'impression ... 48
6.4 Layout d'étiquette ... 49
6.5 Paramètres d'appareil ... 51
6.6 Réseau ... 54
6.7 Mot de passe ... 55
6.8 Interface ... 57
6.9 Emulation ... 58
6.10 Date & Heure ... 59
6.11 Fonctions service ... 60
6.12 Menu principal ... 63

7 Options ... 65

7.1 Massicot ... 65
7.2 Distributeur E/S ... 67
7.3 Applicateur d'étiquettes ... 71
7.4 WLAN ... 76

8 Carte Compact Flash / Clé Mémoire USB ... 77

8.1 Informations générales ... 77
8.2 Structure de l'écran ... 77
8.3 Navigation ... 78
8.4 Définir le répertoire utilisateur ... 79
8.5 Charger un layout ... 80
8.6 File Explorer ... 81
8.7 Mise à jour du logiciel interne ... 86
8.8 Filtre ... 86

9 Maintenance et nettoyage 87
9.1 Nettoyage général 88
9.2 Nettoyer le rouleau de pression 88
9.3 Nettoyer la tête d'impression 88
9.4 Nettoyer la cellule d'étiquettes 89
9.5 Échanger la tête d'impression 91
9.6 Echanger le rouleau de pression distributeur 93
10 Correction des erreurs 95
11 Informations supplémentaires 103
11.1 Impression de plusieurs colonnes 103
11.2 Hotstart 104
11.3 Retour/retard 106
11.4 Cellules 108
12 Dépollution conforme à l'environnement 109
13 Index 111

1 Introduction

1.1 Instructions

Dans cette documentation les informations importantes sont marquées comme décrit ci-après:

DANGER!
Vous met en garde d'un danger grave et imminent pour votre santé ou votre vie.

AVERTISSEMENT!
Vous prévient d'une situation dangereuse pouvant entraîner des dommages corporels ou matériels.

AVERTISSEMENT relatif au risque de coupure.
Prendre garde aux coupures dues à des lames, dispositifs de découpe ou pièces coupantes.

AVERTISSEMENT relatif à des blessures aux mains.
Prendre garde aux blessures aux mains dues à des pièces mécaniques se fermant d'une machine/un équipement.

AVERTISSEMENT relatif à des surfaces très chaudes.
Prendre garde à ne pas toucher de surfaces très chaudes.

ATTENTION!
Retient votre attention à de possibles dangers, dommages matériels ou qualitatifs.

REMARQUE!
Vous facilite le travail ou vous guide à travers les étapes importantes.

Conseils environnementaux.

⇒ Directive concernant la marche à suivre.

***** Options (accessoires, périphériques)

`Date` Affichage sur l'écran.

1.2 Usage conforme

L'imprimante répond à un niveau technique de pointe qui est conforme aux règles reconnues en matière de sécurité et des règlements. Malgré cela, un danger pour la vie et l'intégrité physique de l'utilisateur ou des tiers pourraient se poser et l'imprimante ou d'autres biens pourraient être endommagés pendant le fonctionnement du dispositif.

L'imprimante doit être utilisée uniquement dans des conditions techniques conformes aux prescriptions, conscient de la sécurité et des dangers et en respectant le mode d'emploi. Certains dérangements, qui nuisent à la sécurité, doivent être éliminés immédiatement.

L'imprimante est destinée exclusivement à imprimer des matériaux appropriés et autorisés par le fabricant. Une utilisation d'un autre type ou dépassant ce cadre n'est pas conforme aux prescriptions. Le fabricant/fournisseur ne répond pas des dommages résultant d'un usage inapproprié; seul l'utilisateur en porte le risque.

Le respect du mode d'emploi fait partie également d'une utilisation conforme, y compris les recommandations / les prescriptions de maintenance données par le fabricant.

REMARQUE!

Toutes les documentations sont inclues sur CD-ROM lors de la livraison et sont consultables sur notre site internet.

1.3 Description du produit

L'imprimante peut marcher comme une imprimante thermique et aussi comme imprimante transfert thermique.

L'imprimante peut imprimer 8 fonts vectoriels, 6 fonts Bitmap et 6 fonts proportionnels. Il est possible d'imprimer blanc sur noir, italique ou avec des polices tournées en pas de 90°.

La manipulation de notre imprimante robuste est facile et confortable. Les réglages de l’imprimante peuvent être effectués par les touches du clavier interne. L’écran sur deux lignes indique toujours le statut actuel de l’imprimante.

Par l'utilisation d'un processeur 32 Bit et la mémoire vive de 16 MB, une impression rapide est aussi possible pour de grandes étiquettes (6000 mm).

Grâce à la technologie des têtes d'impression moderne on peut atteindre une qualité d'impression très élevée. Du fait de la nouvelle électronique développée, on peut imprimer avec une vitesse de 200 mm/s maximum.

On peut mettre à jour le software de l'imprimante rapidement par l'interface. Les imprimantes de cette série sont équipées par défaut avec une interface parallèle, sériel, USB et Ethernet. De plus, l'imprimante dispose d'un hôte USB qui permet la connexion d'un clavier externe USB et/ou d'une clé mémoire USB. L'imprimante reconnaît automatiquement sur quelle interface l'envoi est effectué.

L‘imprimante est livrée avec un pilote d‘impression et le logiciel Labelstar Office LITE. Vous pouvez enregistrer vos «modèles» existants sur une carte Compact Flash ou une clé USB, les appeler et/ou les modifier à l‘aide d‘un clavier de PC puis les imprimer de manière autonome.

1.4 Vues éclatées

Vue d'ensemble

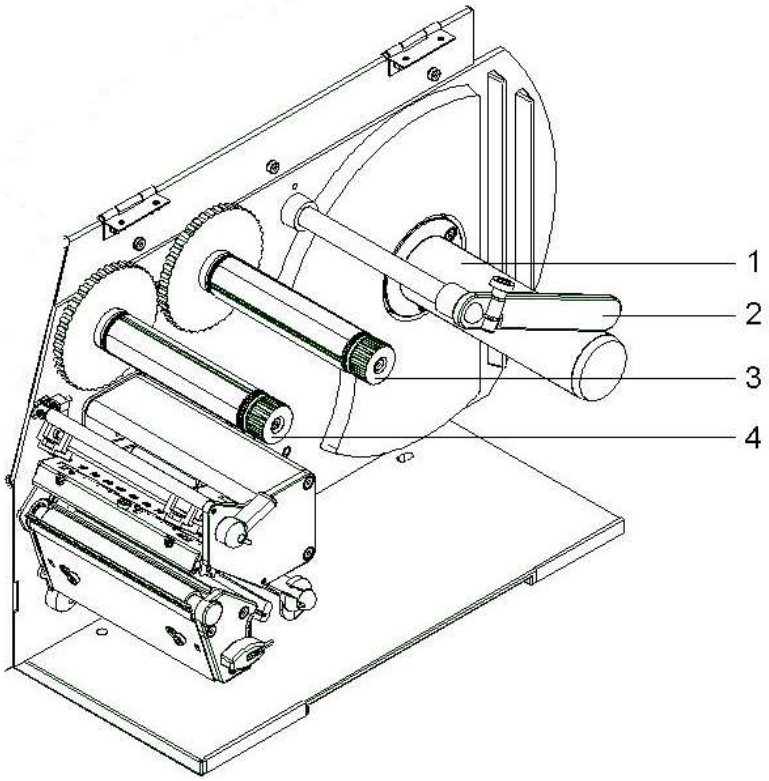

Figure 1

1 = Dérouleur étiquette

2 = Guidage étiquette

3 = Dérouleur film transfert

4 = Enrouleur film transfert

Mécanique d'imprimante

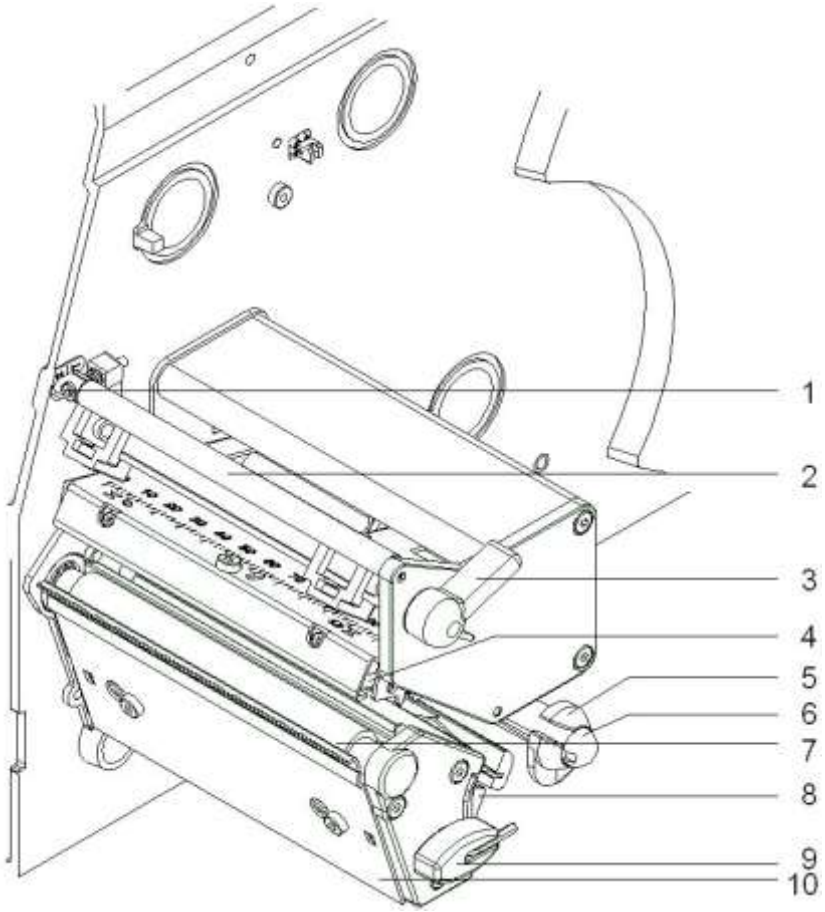

Figure 2

1 = Vis réglage pour axe film transfert

2 = Axe ajustage pour film transfert

3 = Verrouillage de tête d'impression

4 = Tête d'impression

5 = Guidage des étiquettes

6 = Axe de renvoi

7 = Rouleau de pression

8 = Manette de la cellule

9 = Clé à six pans

10 = Bord denté

Face arrière

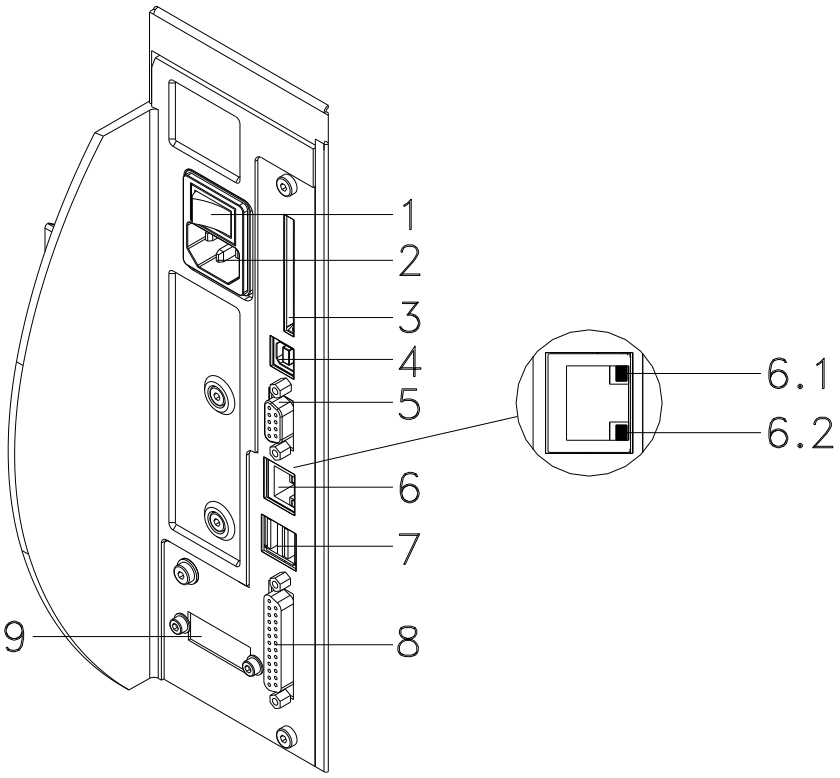

Figure 3

1 = Interrupteur d'alimentation secteur

2 = Prise de câble secteur

3 = Support Carte Compact Flash

4 = Interface USB

5 = Interface sérielle RS232

6 = Interface Ethernet 10/100
- 6.1 - DEL orange
  - DEL allumé = Connexion active
  - DEL clignoté = Transfert des données
  - DEL Off = Aucune connexion
- 6.2 - DEL vert
  - DEL allumé = Vitesse 100 MBit
  - DEL Off = Vitesse 10 MBit

7 = Hôte USB pour clavier USB et clé mémoire USB

8 = Interface parallèle

9 = Entrée/sortie externe (option)

2 Consignes de sécurité

L'imprimante d'étiquettes est conçue pour les réseaux électriques avec une tension alternative de 110 … 230 V AC. Brancher l'imprimante d'étiquettes uniquement à des prises électriques avec prise de terre.

Raccorder l'imprimante d'étiquettes uniquement avec des appareils qui induisent de la très basse tension de protection.

Avant de faire ou de défaire les connexions, éteignez tous les appareils connectés (ordinateur, imprimante, accessoires, etc.).

Utiliser l'imprimante uniquement dans un environnement sec et ne pas le mouiller (projection d'eau, brouillard, etc.).

Les mesures d'entretien et de maintenance ne peuvent être effectuées que par un personnel spécialisé.

Le personnel utilisant le système d'impression doit être instruit par l'exploitant conformément au mode d'emploi.

Si l'imprimante est utilisée avec le capot ouvert, veiller à ce que les vêtements, les cheveux, les bijoux ou autres des utilisateurs n'entrent pas en contact avec les éléments en rotation.

Le bloc d'impression et les composants (par exemple tête d'impression) peuvent devenir très chauds pendant l'impression. Ne pas toucher ces pièces pendant l'utilisation. Laisser refroidir les composants avant toutes interventions de maintenance ou de réglage.

N'utiliser jamais des matières consommables facilement inflammables.

Exécuter uniquement les actions décrites dans ce mode d'emploi. Les travaux dépassant ce cadre doivent être effectués uniquement par le fabricant ou en accord avec le fabricant.

Des interventions inadéquates sur les parties électroniques ou leurs logiciels peuvent causer des dysfonctionnements.

D'autres interventions inappropriées ou transformations de l'appareil peuvent avoir une incidence sur sa sécurité.

Les réparations doivent toujours être effectuées dans un atelier qualifié possédant les compétences et le matériel nécessaires pour une remise en état optimale.

Des autocollants sont disposés sur le matériel afin de mettre en garde l'utilisateur sur les dangers auxquels il pourrait être exposé. Ne pas retirer ces autocollants afin d'être constamment informé de la présence de ces risques.

DANGER!

Danger de mort par tension électrique!

⇒ Ne pas ouvrir le capot de protection.

2.1 Conditions d'opération

Avant la mise en route et **pendant l'utilisation** de nos imprimantes, observer les conditions d'utilisation pour assurer une fonction sans perturbation.

Lire soigneusement ces conditions d'utilisation.

Transporter et stocker nos imprimantes exclusivement dans leur emballage d'origine.

L‘installation et la mise en service de l'étiquette n'est autorisée que si les conditions d'exploitation ont été remplies.

Avant la mise en service, la programmation, l’utilisation, le nettoyage et l’entretien de nos imprimantes, lire attentivement ces instructions.

Seuls les opérateurs expérimentés sont autorisés à manier nos imprimantes.

REMARQUE!

Effectuez régulièrement des formations.
Le contenu des formations comprend le chapitre 2.1 (Conditions d'opération), le chapitre 5.4 (Insérer le film transfert) et le chapitre 9 (Maintenance et nettoyage).

Ces instructions sont également valables pour les appareils livrés et non produits par notre société.

N'utiliser que des pièces de recharge d'origine.

Pour les pièces détachées/d’usure, veuillez-vous adresser au fabricant.

Conditions pour le lieu d'installation

Le lieu d’installation doit être plat, exempt de vibrations et de courants d'air.

Installer les imprimantes de manière à pouvoir effectuer l'entretien sans trop de difficultés.

Installation de l'alimentation

L'installation de l'alimentation de nos imprimantes doit être effectuée selon les règles internationales, surtout selon les recommandations d'une des trois commissions suivantes:

- International Electronic Commission (IEC)
- Comité Européen pour Normes Electroniques (CENELEC)
- Verband Deutscher Elektrotechniker (VDE)

Nos imprimantes sont construites selon les règles VDE et ne fonctionnent qu'avec prise de terre. L'alimentation doit être équipée d'une prise de terre pour éliminer le parasitage interne.

Indications techniques de l'alimentation

Tension et fréquence d'alimentation: Voir plaque signalétique

Tolérance admissible de la tension d'alimentation:
+6 % … −10 % de la valeur nominale

Tolérance admissible de la fréquence d'alimentation:
+2 % … −2 % de la valeur nominale

Facteur distorsion admissible de la tension d'alimentation: ≤ 5 %

Mesures antiparasites

Dans le cas où votre réseau est infecté (p.ex. en utilisant des machines contrôles thyristor) il faut prendre des mesures antiparasites, par exemple:

- Prévoir une alimentation séparée pour nos imprimantes.
- En cas de problème, il faut installer un transformateur d'isolement ou un filtre antiparasite en amont de l'alimentation électrique de nos appareils.

Perturbation atmosphérique et immunité

Émission de perturbation conformément à EN 61000-6-3: 2007 secteur d'industrie

- Tension de perturbation sur lignes conformément à EN 55022/AC: 2011-10
- Puissance de perturbation conformément à EN 55022/AC: 2011-10
- Courant harmonique (réseau rétroaction) conformément à EN 61000-3-2: 2014-08
- Flicker conformément à EN 61000-3-3: 2013-08

Immunité conformément à EN 61000-6-2: 2008 secteur d'industrie

- Immunité contre un déchargement d'électricité statique conformément à EN 61000-4-2: 1995
- Champs électromagnétiques conformément à EN 61000-4-3: 2002
- Immunité contre perturbation (burst) rapide transitoire conformément à EN 61000-4-4: 2004
- Immunité contre tension transitoires (surge) conformément à EN 61000-4-5: 2014-08
- Tension HF conformément à EN 61000-4-6: 2014-02
- Immunité au dérangement par les champs magnétiques avec des fréquences de technique énergétique conformes à EN 61000-4-8: 1993
- Interruptions de tension et abaissement de tension conformément à EN 61000-4-11: 2004

REMARQUE!

Il s'agit d'une machine de la classe A. Cette machine peut causer interférences dans le secteur de logement; dans ce cas on peut exiger d'opérateur d'exécuter des mesures appropriées et d'assumer pour cela.

Connexions aux machines externes

Toutes les connexions devront comporter des filtres antiparasites. La tresse de blindage doit être fixée, sur une grande surface, des deux côtés du boîtier de connexion.

Il est interdit de guider les câbles parallèles aux lignes de courant. Dans le cas où une connexion parallèle ne peut pas être évitée, il faut observer une distance d'au moins 0,5 m.

Température des lignes: −15 … +80 °C.

Il est seulement permis de connecter des appareils qui répondent à la demande «de sécurité très basse tension» (SELV). Ce sont généralement des dispositifs qui sont vérifiées et correspondant à la norme EN 60950/EN 62368-1.

Installation des lignes données

Les câbles de données doivent être protégés complètement et équipés avec des connecteurs enfichables métalliques ou métallisés. Des câbles blindés et des connecteurs enfichables sont nécessaires pour éviter l'émission et la réception de perturbations électriques.

Lignes admissibles

Lignes sans parasite:	4 x 2 x 0,14 mm² (4 x 2 x AWG 26) 6 x 2 x 0,14 mm² (6 x 2 x AWG 26) 12 x 2 x 0,14 mm² (12 x 2 x AWG 26)

Emetteurs et récepteurs doivent être tressés par paires.

Longueur max. des lignes	Interface V 24 (RS-232C) - 3 m (avec isolement)
	Interface parallèle - 3 m (avec isolement)
	USB - 3 m
	Ethernet - 100 m

Circulation d'air

Pour éviter une accumulation de chaleur, la circulation d'air autour de l'appareil doit être garantie.

Valeurs limites

Protection selon IP: 20

Température ambiante °C (opération): Min. +5 Max. +35

Température ambiante °C (stockage): Min. −20 Max. +60

Humidité atmosphérique % (opération): Max. 80

Humidité atmosphérique % (stockage): Max. 80
(éviter que les appareils se couvrent de rosée)

Garantie

Nous ne sommes pas responsables de dommages occasionnés par:

- Inobservation de nos conditions d'opération et du manuel d'opération.
- Installation électrique incorrecte des environs.
- Modifications constructives de nos appareils.
- Programmation et opération incorrectes.
- Protection de données non exécutée
- Utilisation de pièces de rechange et d'accessoires pas originales.
- Usure naturelle et dégradation.

Si nos imprimantes sont installées et programmées, contrôler les nouveaux paramètres par une fonction test et une impression test. De cette façon, des résultats mauvais sont évités.

Seuls les opérateurs expérimentés sont autorisés à l'opération de nos imprimantes.

Contrôler le traitement correct de nos produits et répétez les cours d'instruction.

Nous ne prenons pas de garantie que les caractères décrits dans ce manuel existent dans tous les modèles. Due à nos efforts de développement et d'amélioration continués les dates techniques indiquées sont sous réserves de modification.

Causé par la mise au point continuée ou par les règlements des pays les illustrations et les exemples montrés dans ce manuel peuvent différer du type livré.

Pour éviter des dommages ou usure prématurée veuillez faire attention aux informations sur les matériaux autorisés et les indications sur le nettoyage.

Nous avons fait notre mieux d'écrire le manuel compréhensible pour soumettre le plus informations que possible. En cas de questions ou erreurs, envoyer les par émail afin que nous puissions les corriger.

3 Données techniques

	Compa II 103/8 T	Compa II 104/8	Compa II 106/12	Compa II 106/24	Compa II 108/12 T	Compa II 162/12	Compa II 162/12 T
Résolution	203 dpi	203 dpi	300 dpi	600 dpi	300 dpi	300 dpi	300 dpi
Max. vitesse d'impression	200 mm/s	200 mm/s	200 mm/s	150 mm/s	200 mm/s	150 mm/s	150 mm/s
Largeur d'impression	104 mm	104 mm	105,7 mm	105,6 mm	108,4 mm	162,6 mm	162,6 mm
Largeur de passage	116 mm	116 mm	116 mm	116 mm	116 mm	176 mm	176 mm
Tête d'impression	Flat Type[1]	Flat Type[2]	Flat Type[2]	Flat Type[2]	Flat Type[1]	Flat Type[2]	Flat Type[1]
Étiquettes							
Étiquettes ou matériel continu	sur rouleau ou zig-zag: papier, carton, textile, synthétique						
Max. grammage	220 g/m² (autres sur demande)						
Largeur min. des étiquettes	12 mm	12 mm	12 mm	12 mm	12 mm	50 mm	50 mm
Hauteur min. des étiquettes							
Standard	5 mm	5 mm	5 mm	5 mm	5 mm	5 mm	5 mm
Mode massicot/distributeur	25 mm	25 mm	25 mm	25 mm	25 mm	25 mm	25 mm
Hauteur max. des étiquettes	6000 mm	6000 mm	3000 mm	750 mm	3000 mm	2000 mm	2000 mm
Max. diamètre rouleau							
Dérouleur interne	200 mm						
Enrouleur interne	145 mm (option)						
Diamètre mandrin	40 mm / 75 mm (option)						
Sens d'enroulement	externe ou interne						
Cellule de détection	Transmission ou réflexion en bas						
Film transfert							
Couleur	externe ou interne						
Diamètre max. de rouleau	Ø 80 mm						
Diamètre mandrin	25,4 mm / 1″						
Max. longueur	450 m						
Max. largeur	110 mm / 170 mm (Compa II 162)						
Dimensions (mm)							
Largeur x Hauteur x Profondeur	242 x 274 x 446 / 302 x 274 x 446 (Compa II 162)						
Poids	10 kg / 14 kg (Compa II 162)						
Electronique							
Processeur	High Speed 32 Bit						
Mémoire vive (RAM)	16 MB						
Emplacement	pour carte Compact Flash Type I						
Batterie	pour horloge temps réel (sauvegarde des données lors d'un débranchement de courant)						
Buzzer de signalement	Signal acoustique en cas d'erreur						
Interfaces							
Série	RS-232C (jusqu'à 115200 Baud)						
Parallèle	SPP						
USB	2.0 High Speed Slave						
Ethernet	10/100 Base T, LPD, RawIP-Printing, DHCP, HTTP, FTP						
2 x USB Master	Connexion d'un clavier USB externe et une clé mémoire						
WLAN (option)	Module 802.11 b/g/n WEP, WPA, WPA-PSK, WPA2, WPA2-PSK, EAP						
Fonctionnement							
Tension	110 … 230 V AC – 50/60 Hz						
Max. puissance	275 VA						
Courant nominal	2,5 A						
Température fonctionnement	5 … 35 °C						
Max. humidité	max. 80 % (sans condensation)						

[1] thermique directe
[2] transfert thermique

Panneau de contrôle	Compa II 103/8 T	Compa II 104/8	Compa II 106/12	Compa II 106/24	Compa II 108/12 T	Compa II 162/12	Compa II 162/12 T
Touches	Impression test, Menu Fonction, Quantité, Carte CF, Avance, Enter, 4 x Curseur						
Afficheur LCD	Écran 132 x 64 pixel						
Réglages							
	Date, Heure, Horaire d'équipe 11 langues (autres sur demande) Paramètres d'étiquette et d'imprimante, interfaces, mot de passe, variables						
Surveillance							
Arrêt d'impression	Fin de film transfert / Fin d'étiquettes / Tête d'impression ouverte						
Impression d'état	Impression des réglages d'imprimante par ex. la longueur totale d'impression, paramètres des cellules Impression de tous fonts internes et tous codes à barres supportés						
Polices							
Polices	6 polices bitmap 8 polices vectorielles/polices TrueType 6 polices proportionnelles Autres polices sur demande						
Set de caractères	Windows 1250 à1257, DOS 437, 850, 852, 857, UTF-8 Tous les signes d'Europe de l'Ouest et de l'Est,latins, cyrilliques, grecs et arabes (optionnel) sont supportés. Autres sets de caractères sur demande						
Polices bitmap	Taille en largeur et hauteur 0,8 … 5,6 Facteur d'agrandissement 2 … 9 Orientation 0°, 90°, 180°, 270°						
Polices vectorielles/TrueType	Taille en largeur et hauteur 1 … 99 mm Facteur d'agrandissement illimité Orientation 0°, 90°, 180°, 270°						
Style	Selon la police, gras, italique, inverse, verticale						
Espace entre caractères	Variable						
Codes à barres							
1D codes à barres	CODABAR, Code 128, Code 2/5 interleaved, Code 39, Code 39 extended, Code 93, EAN 13, EAN 8, EAN ADD ON, GS1-128, Identcode, ITF 14, Leitcode, Pharmacode, PZN 7 Code, PZN 8 Code, UPC-A, UPC-E						
2D codes à barres	Aztec-Code, CODABLOCK F, DataMatrix, GS1 DataMatrix, MAXICODE, PDF 417, QR Code						
Codes à barres composites	GS1 DataBar Expanded, GS1 DataBar Limited, GS1 DataBar Omnidirectional, GS1 DataBar Stacked, GS1 DataBar Stacked Omnidirectional, GS1 DataBar Truncated						
	Tous les codes sont variables en hauteur, élargissement et ratio. Orientation 0°, 90°, 180°, 270° Optionnellement avec clé de contrôle et la ligne lisible en clair						
Logiciels							
Configuration	ConfigTool						
Commande de processus	NiceLabel						
Logiciels d'étiquetage	Labelstar Office Lite Labelstar Office						
Pilotes Windows	Windows 7® - Windows 10® 32/64 Bit, Windows Server 2008® (R2) - Windows Server 2019®						

Equipement standard

- Bord denté
- Horloge temps réel avec impression date et heure
  Décalage de temps automatique
  Sauvegarde des paramètres imprimante éteinte
- Variables: champ lié, compteur, date/heure, monnaie, temps de traivail possté, données de carte CF
- Dérouleur intégré
  (max. diamètre extérieur 200 mm
- Version thermique ou transfert thermique
- Hôte USB pour la connexion d'un clavier externe USB et une clé mémoire USB
- Interface Ethernet
- Protocole CVPL et ZPL II®
- Cellule d'étiquette
  (transmission et réflexion en bas)
- Tiroir pour la carte Compact Flash
- Pilotes Windows sur CD ROM
- Labelstar Office Lite sur CD ROM

Equipement optionnel

- Massicot
- Enrouleur externe pour les étiquettes
- Enrouleur externe pour le matériau porteur
- Dérouleur
- Interface Wi-Fi
- Distributeur E/S

3.1 Entrées et sorties

Différentes fonctions du système d'impression peuvent être déclenchées et les états de fonctionnement être affichés via 16 entrées et sorties de commande max., appelées ports dans la suite du document.

Les ports sont disponibles via une prise D-Sub (26Pin HD) à l'arrière du système d'impression et sont isolés galvaniquement du potentiel terre (PE) par un trajet semi-conducteur optocoupleur.

Chaque port peut être configuré comme entrée ou sortie. Cependant, cette fonction est prédéfinie dans le logiciel de l'imprimante et ne peut pas être modifiée par l'utilisateur.
Il est possible de modifier et de régler dans un menu les délais d'antirebond et si High ou Low est actif.

Circuit interne

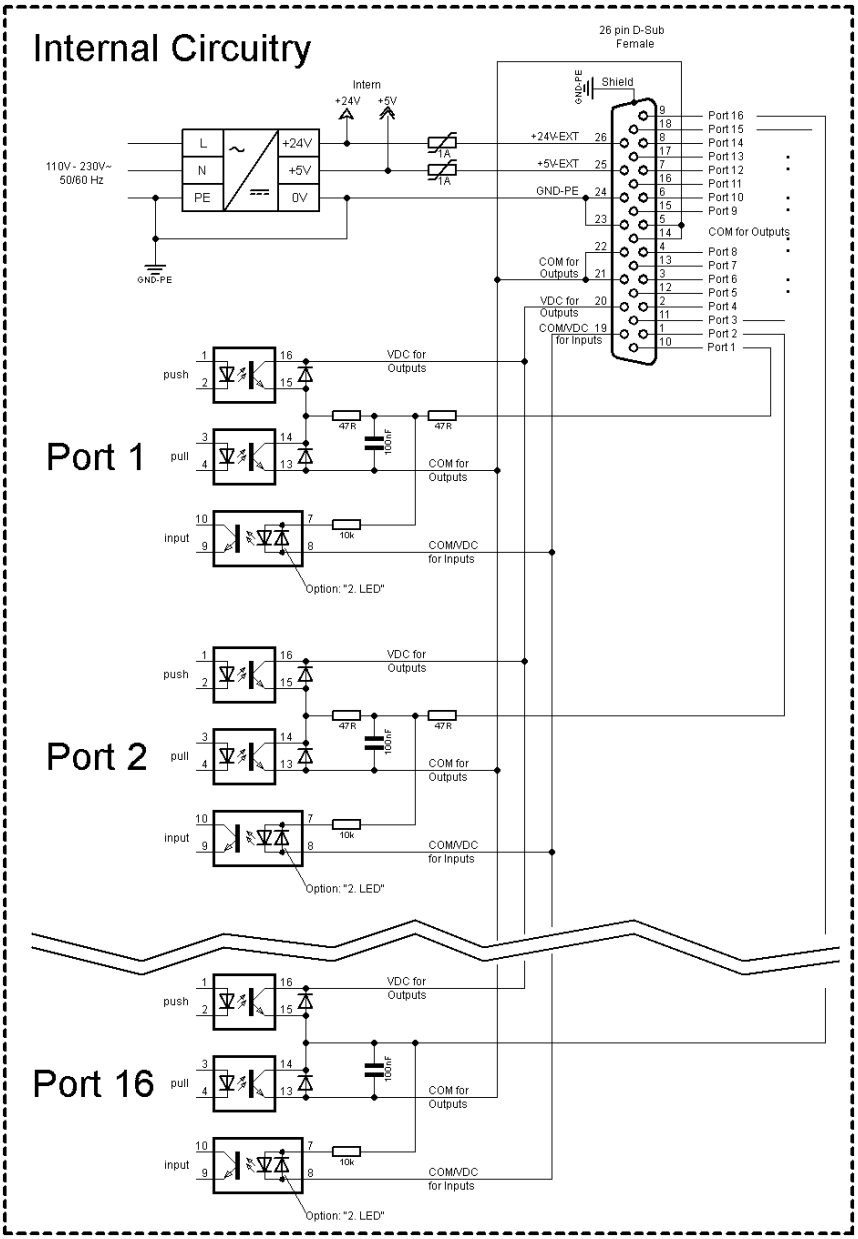

Figure 4

Occupation de prise D-sug

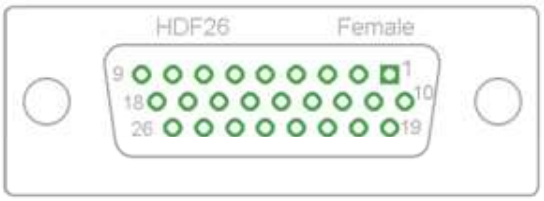

Figure 5

Affectation des connecteurs

1	blanc
2	brun
3	vert
4	jaune
5	gris
6	rose
7	bleu
8	rouge
9	noir
10	violet
11	gris-rose
12	rouge-bleu
13	blanc-vert
14	brun-vert
15	blanc-jaune
16	jaune-brun
17	blanc-gris
18	gris-brun
19	blanc-rose
20	rose-brun
21	blanc-bleu
22	brun-bleu
23	blanc-rouge
24	brun-rouge
25	blanc-noir
26	brun-noir

Port 1 à Port 16 = Occupation de Profil E/S *Std_Label*

No.	Pin	Description/Fonction
Port 1	10	Démarrage d'impression et coupe (Entrée)
Port 2	1	Réimprimer l'étiquette imprimée en dernier
Port 3	11	Reset compteur (Entrée)
Port 4	2	Avec option applicateur: Démarrer à appliquer
Port 5	12	Reset d'erreur (entrée)
Port 6	3	Annuler tout travail d'impression (Entrée)
Port 7	13	Aucune function
Port 8	4	Aucune function
Port 9	15	Erreur (Sortie)
Port 10	6	Ordre d'impression actif (Sortie)
Port 11	16	Avec cellule distributeur: Étiquette existante à la cellule distributeur (sortie)
Port 12	7	Impression unique (Sortie)
Port 13	17	Prêt (Sortie)
Port 14	8	Avec option applicateur: Prêt à appliquer (sortie)
Port 15	18	Seulement option scanner: Code à barre non lisible (Sortie)
Port 16	9	Présignalisation de fin de film transfert (Sortie)
COM/VDC for Inputs	19	Potentiel de référence commun de toutes les entrées de commande. 'COM/VDC for Inputs' est normalement raccordé au pôle (-) de la tension de commande et les entrées de commande sont actives (+). L'option '2. LED' permet de raccorder 'COM/VDC for Inputs' au choix au pôle (+) de la tension de commande. Les entrées de commande sont ensuite activées (-).
VDC for Outputs	20	Raccord d'alimentation commun de toutes les sorties de commande. 'VDC for Outputs' doit être raccordé au pôle (+) de la tension de commande. Ne jamais laisser 'VDC for Outputs' ouvert, même quand aucune sortie n'est utilisée.
COM for Outputs	5,14 21,22	Potentiel de référence commun de toutes les sorties de commande. 'COM for Outputs' doit être raccordé au pôle (-) de la tension de commande. Ne jamais laisser 'COM for Outputs' ouvert, même quand aucune sortie n'est utilisée.
GND-PE	23,24	'GND-PE' est le potentiel de référence des tensions '+5 VDC EXT' et '+24 VDC EXT' mises à disposition par le système d'impression. 'GND-PE' est raccordé au potentiel de terre (PE) à l'intérieur de l'imprimante.

No.	Pin	Description/Fonction
+ 5 VDC EXT	25	Sortie 5 Volts DC pour usage externe. 1 A max. Cette tension est mise à disposition par le système d'impression et peut, par exemple, être utilisée comme tension de commande. Ne jamais appliquer de tension étrangère à cette sortie.
+ 24 VDC EXT	26	Sortie 24 Volts DC pour usage externe. 1 A max. Cette tension est mise à disposition par le système d'impression et peut, par exemple, être utilisée comme tension de commande. Ne jamais appliquer de tension étrangère à cette sortie.

Données techniques

Connecteur	
Type	D-Sub connecteur High Density 26 pôle / connecteur
Fabricant	W+P-Products
Numéro de commande	110-26-2-1-20
Tensions de sortie (connecté avec GND-PE)	
+ 24 V / 1 A	Fusible: Polyswitch / 30 V / 1 A
+ 5 V / 1 A	Fusible: Polyswitch / 30 V / 1 A
Port 1 - 15	
Entrée	
Tension	5 VDC … 24 VDC
Impédance	47Ω + (100nF || 10 kΩ)
Sortie	
Tension	5 VDC … 24 VDC
Impédance	47Ω + (100nF || 10 kΩ || 47Ω)
Courant max.	High +15 mA Low -15 mA
Port 16	
Entrée	
Tension	5 VDC … 24 VDC
Impédance	100nF || 10 kΩ
Sortie	
Tension	5 VDC … 24 VDC
Impédance	100nF || 10 kΩ
Courant max.	High +500 mA (Darlington BCP56-16) Low - 500 mA (Darlington BCP56-16)
Optocoupleur	
Sortie	TCMT4106, CTR 100 % - 300 %, Vishay or TLP281-4(GB), CTR 100 % - 600 %, Toshiba
Entrée	TCMT4106, CTR 100 % - 300 %, Vishay or TLP281-4(GB), CTR 100 % - 600 %, Toshiba
Entrée option 2ième LED	TCMT4600, CTR 80 % - 300 %, Vishay or TLP280-4, CTR 33 % - 300 %, Toshiba

Exemple 1 Connexion d'appareil au machine avec S7-300 SPS.

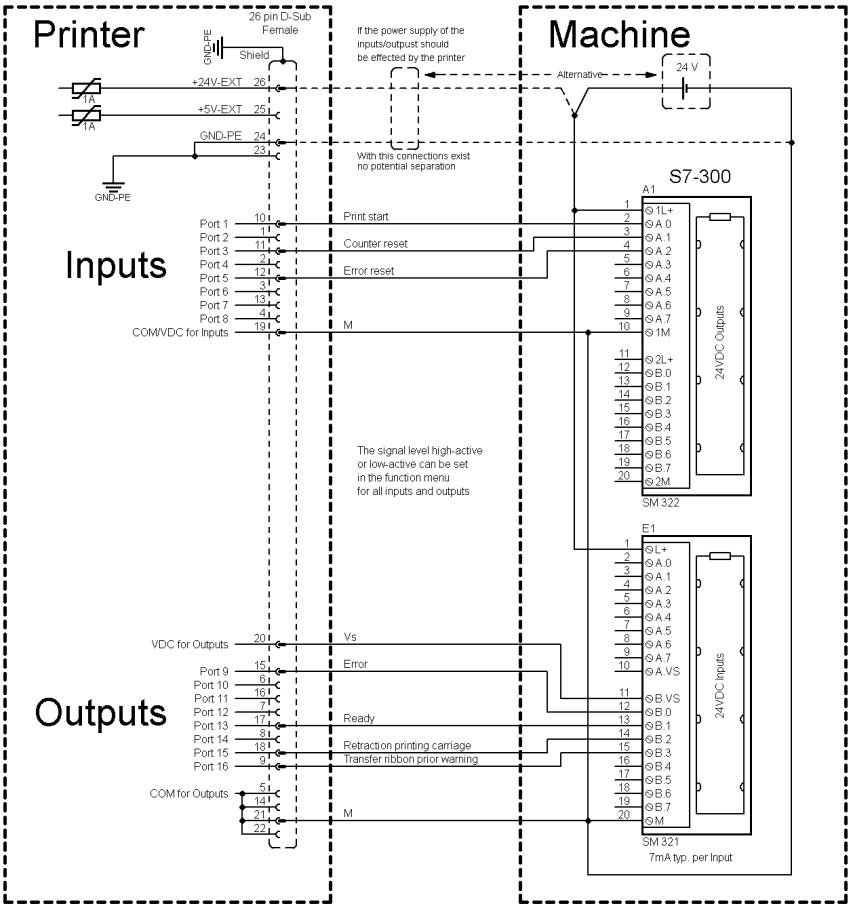

Figure 6

Exemple 2 Connexion d'appareil au panel d'opération.

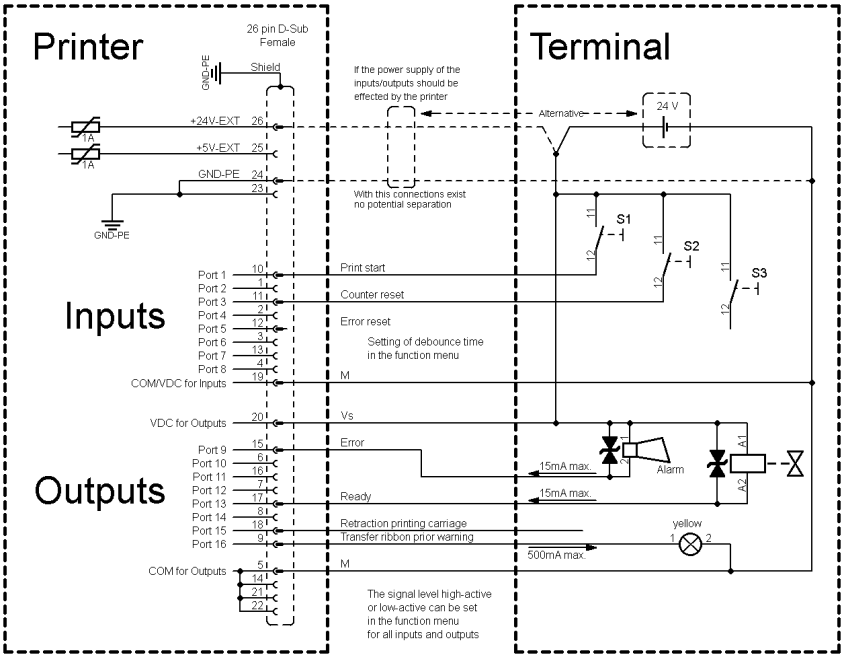

Figure 7

Exemple 3

Connexion d'appareil si 'option: 2 ième LED'.

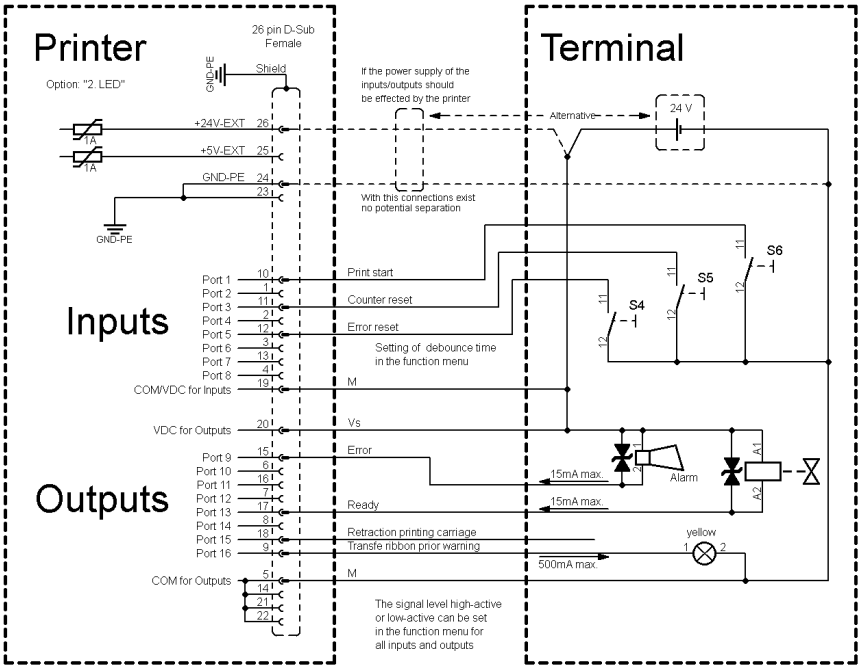

Figure 8

Mesures de sûreté

En cas de branchement d’un contact Reed à une entrée de commande, le contact doit présenter une capacité de coupure d’au moins 1 A afin d’empêcher que le contact ne colle en raison de l’extracourant de fermeture. A titre d’alternative, il est possible de monter une résistance adaptée en série.

Si l’on utilise l’une des tensions '+5 VDC EXT' ou '+24 VDC EXT' internes à l’imprimante, il faut monter en supplément un fusible externe (ex. 0,5 AF) afin de protéger le dispositif électronique d’impression.

En cas de charge inductive, il faut utiliser par exemple une diode montée en antiparallèle afin de dériver l’énergie d’induction.

Afin de réduire au minimum l’impact des courants de fuite pour les sorties de commande, une résistance doit être montée parallèlement à la charge en fonction de ce qui est raccordé.

Afin d’éviter d’endommager le système d’impression, les courants de sortie max. ne doivent pas être dépassés, ni les sorties être court-circuitées.

4 Installation

Déballer l'imprimante

⇒ Enlever l'imprimante du carton.

⇒ Vérifier l'état de l'imprimante suite au transport.

⇒ Contrôler entièrement la livraison.

Étendue de la livraison

- Imprimante d'étiquette.
- Câble secteur.
- Mandrin de film transfert vide, monté sur l'enrouleur de film transfert.
- Bord denté (uniquement sur les appareils de base).
- Bord peel off (uniquement sur les appareils avec l'option distributeur).
- Massicot (uniquement sur les appareils avec l'option massicot).
- Documentation.
- Pilotes d'imprimante sur CD ROM.
- Labelstar Office LITE sur CD ROM

REMARQUE!

Conserver l'emballage d'origine dans le cas d'un retour (maintenance).

4.1 Mettre en place l'imprimante

ATTENTION!

L'imprimante peut être endommagée par l'humidité et l'eau.

⇒ Mettre en place l'imprimante uniquement dans un endroit sec et protégé contre les projections d'eau.

⇒ Mettre l'imprimante sur un endroit plat, exempt de vibrations et de courant d'air.

⇒ Ouvrir le capot de l'imprimante.

⇒ Enlever la mousse de protections de transport au niveau de la tête d'impression.

4.2 Raccorder l'imprimante

Connexion à l'alimentation

L'imprimante de cette série est équipée d'une alimentation en énergie à grand champ. Le fonctionnement avec une tension de réseau de 110 … 230 V AC – 50/60 Hz est possible sans intervention sur l'appareil.

ATTENTION!

Endommagement de l'appareil par des électricités de démarrage non définies.

⇒ Avant le raccordement au réseau, placer l'interrupteur sur la position '0'.

⇒ Mettre le câble dans la prise de connexion réseau.

⇒ Enfiler la fiche du câble réseau dans la prise reliée à la terre.

Raccorder à l'ordinateur ou à un réseau d'ordinateurs

REMARQUE!

En cas de mise à la terre insuffisante ou défaillante, des perturbations de fonctionnement peuvent survenir.

Veiller à ce que tous les ordinateurs connectés à l'imprimante d'étiquettes ainsi que les câbles de raccordement soient reliés à la terre.

⇒ Raccorder l'imprimante à l'ordinateur ou au réseau avec un câble approprié.

4.3 Allumer et éteindre l'imprimante

Quand toutes les connexions sont réalisées

⇒ Mettre en marche l'imprimante à l'aide de l'interrupteur.
Après avoir mis en marche l'imprimante, le menu principal apparait, celui-ci indique le type d'imprimante, la date et l'heure actuelle.

4.4 Mettre en service

Après avoir mettre en marche l'imprimante d'étiquettes apparait le menu principal, celui-ci indique le type d'imprimante, la date et l'heure actuelle.

Insérer le rouleau d'étiquettes et le film transfert (voir le chapitre 5 Insertion du matériau, page 31).

Démarrer la mesure dans le menu *Layout d'étiquette/Mesurer étiquette* (voir le chapitre 6.4 Layout d'étiquette, page 49).

Appuyer sur la touche pour terminer la mesure.

REMARQUE!

Pour permettre une mesure correcte, au moins deux étiquettes entières doivent être sorties (pas pour des étiquettes continues).

Des faibles différences peuvent apparaître lors de la mesure de la longueur d'étiquette et de l’espace. Pour cette raison, les valeurs peuvent être ajustées manuellement dans le menu 'Layout d'étiquette/Etiquette et Espace'.

5 Insertion du matériau

REMARQUE!

Utiliser la clé à six pans fournie pour les réglages et les simples montages. Elle se trouve dans la partie arrière de l'unité d'impression.
Les autres outils ne sont nécessaires pour les travaux décrits dans ce chapitre.

5.1 Insérer le rouleau d'étiquettes

REMARQUE!

Lors de l'impression du matériau d'étiquette étroit, le poussoir droite doit être placé au-dessus de la bordure externe des étiquettes.

Insérer les étiquettes en mode de bord denté

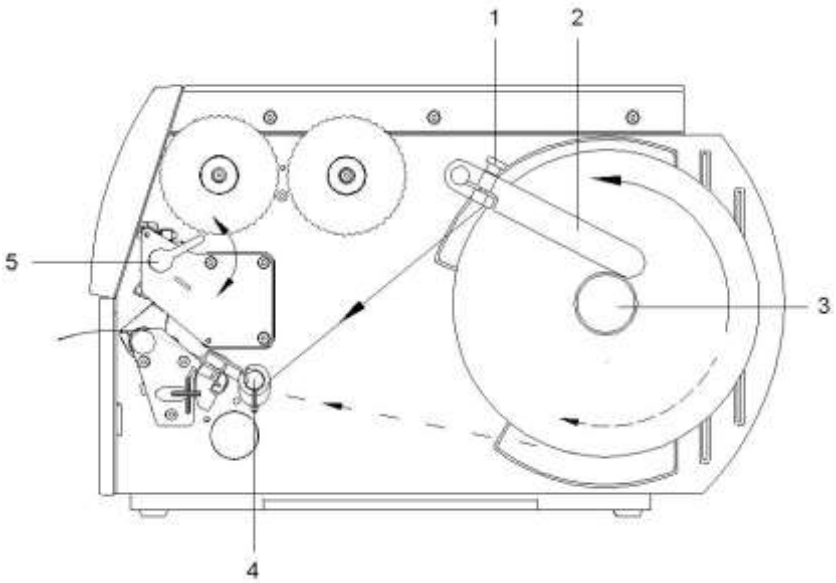

Figure 9

1. Desserrer la vis moletée (1) et relever le guidage (2) vers le haut et pousser vers l'extérieur.
2. Poser le rouleau d'étiquettes sur le support de façon à ce que les étiquettes peuvent être vues d'en haut.
3. Dérouler des bandes d'étiquettes plus longues:
   Pour le mode de bord denté et massicot: 40 cm environ.
4. Pousser le rouleau sur la paroi du corps de l'imprimante jusqu'à la butée.
5. Basculer le guidage (2) vers le bas sur le support de rouleaux (3) et pousser contre le rouleau de façon à ce que celui-ci soit facilement freiné lors du déroulement.
6. Serrer la vis moletée (1).

Insérer les étiquettes dans l'unité d'impression

1. Tourner le levier (5) dans le sens inverse des aiguilles d'une montre pour déverrouiller la tête d'impression.
2. Pousser le guidage d'étiquettes entièrement vers l'extérieur sur l'axe de renvoi (4).
3. Faire passer la bande d'étiquettes au-dessous de l'axe de renvoi (4) et à travers de la cellule d'étiquettes de sorte qu'elle quitte l'unité d'impression entre la tête d'impression et le rouleau de pression.
4. Pousser le guidage d'étiquettes sur l'axe de renvoi (4) contre la bordure externe de la bande d'étiquettes.

Régler la cellule d'étiquettes

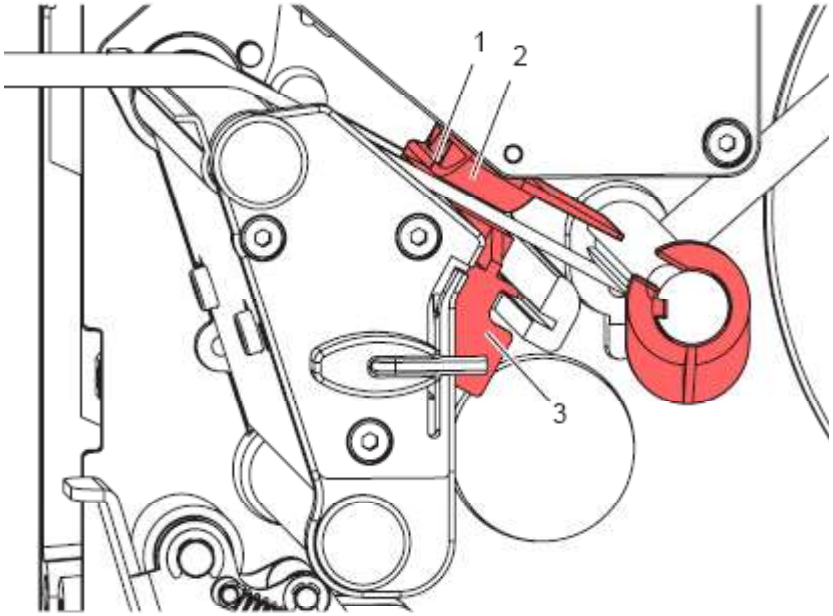

Figure 10

La cellule d'étiquettes (2) peut être repoussée transversalement dans le sens de marche du papier pour s'adapter au matériau. Le détecteur (1) de la cellule d'étiquettes est visible de devant à travers l'unité d'impression et est signalé par une encoche dans le support de la cellule d'étiquettes.

⇒ Positionner la cellule d'étiquettes avec la manette (3) de façon à ce que le détecteur (1) puisse capter l'intervalle des étiquettes ou une marque de réflexion ou de perforation.

Si les étiquettes dévient de la forme rectangulaire:

⇒ Aligner la cellule d'étiquettes avec la manette (3) sur la bordure de l'étiquette avant dans le sens de déroulement du papier.

Seulement pour le fonctionnement en mode de bord denté:

⇒ Tourner le levier dans le sens des aiguilles d'une montre pour verrouiller la tête d'impression.

Insérer les étiquettes en mode enroulement

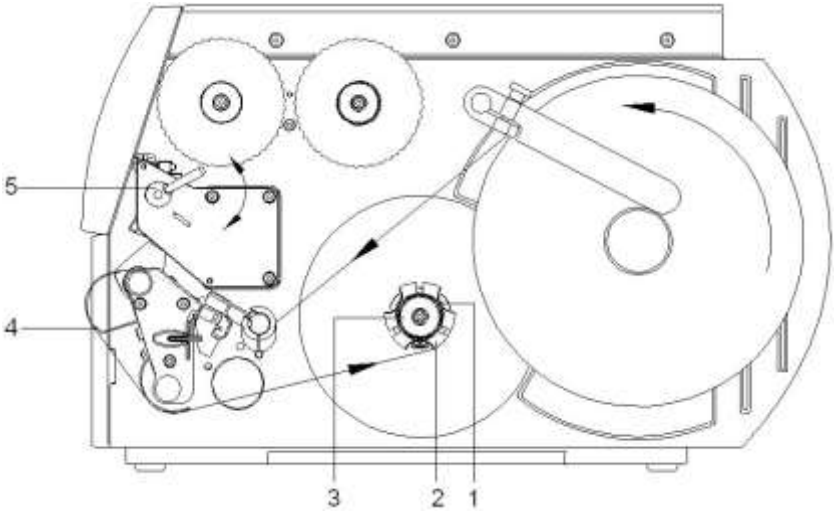

Figure 11

En mode enroulement, les étiquettes sont enroulées de nouveau en interne après l'impression pour un usage ultérieur.

1. Placer la bande d'étiquettes autour de la tôle (4) jusqu'à l'enrouleur interne (2).
2. Fixer l'enrouleur (2) et tourner le bouton de réglage (3) dans le sens des aiguilles d'une montre jusqu'à la butée.
3. Pousser la bande d'étiquettes sous une bride (1) de l'enrouleur et tourner le bouton de réglage (3) en sens inverse des aiguilles d'une montre jusqu'à la butée.
4. Tourner l'enrouleur (2) dans le sens inverse des aiguilles d'une montre pour tendre la bande d'étiquettes.
5. Tourner le levier (5) dans le sens des aiguilles d'une montre pour verrouiller la tête d'impression.

Insérer les étiquettes en mode découpe

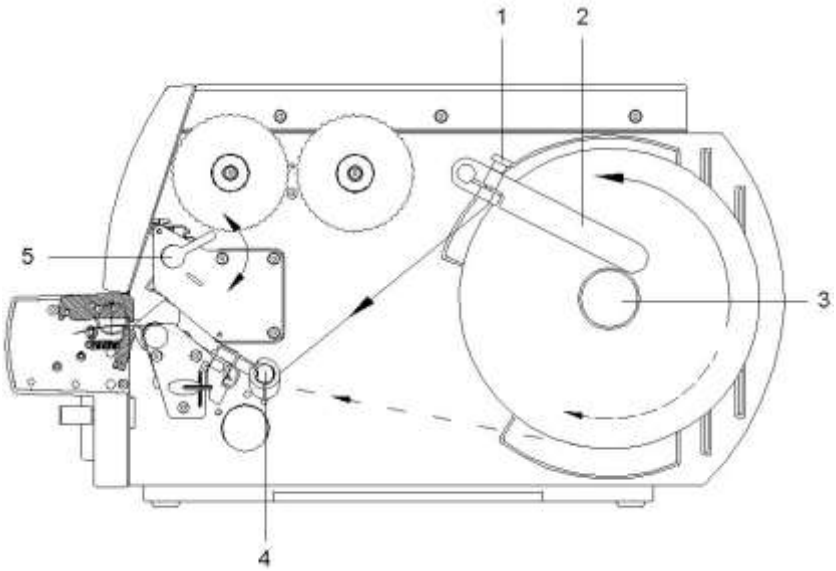

Figure 12

1. Desserrer la vis moletée (1) et relever le guidage (2) vers le haut et pousser vers l'extérieur.
2. Poser le rouleau d'étiquettes sur le support de façon à ce que les étiquettes peuvent être vues d'en haut.
3. Dérouler des bandes d'étiquettes plus longues:
   Pour le mode de bord denté et massicot: 40 cm environ.
4. Pousser le rouleau sur la paroi du corps de l'imprimante jusqu'à la butée.
5. Pivoter le guidage (2) vers le bas sur le support-rouleau (3) et le pousser légèrement sur le rouleau d'étiquettes de sorte que celui-ci est freiné lors de déroulement.
6. Serrer la vis moletée (1).

Insérer les étiquettes dans l'unité d'impression

1. Tourner le levier (5) en sens inverse des aiguilles d'une montre pour déverrouiller la tête d'impression.
2. Pousser le guidage d'étiquettes entièrement vers l'extérieur sur l'axe de renvoi (4).
3. Guider la bande d'étiquettes au-dessous de l'axe de renvoi (4) et à travers de la cellule d'étiquettes de sorte qu'elle quitte l'unité d'impression entre la lame massicot rotative et linéaire.
4. Pousser le guidage d'étiquettes sur l'axe de renvoi (4) contre la bordure externe de la bande d'étiquettes.

Insérer les étiquettes en mode distributeur

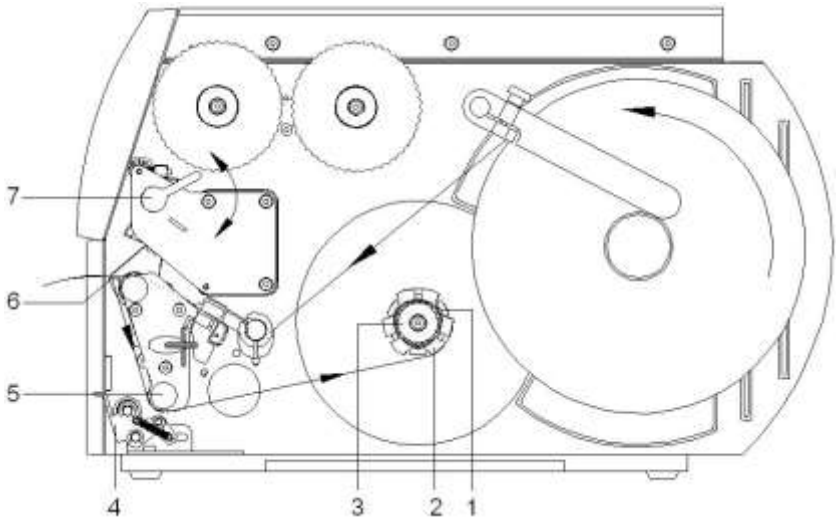

Figure 13

En mode de distribution d'étiquettes, les étiquettes sont prélevées après l'impression et seul le support siliconé est enroulé en interne.

1. Relever le système de pression (4) du rouleau de renvoi (5).
2. Enlever les étiquettes du matériau support sur les premiers 100 mm de la bande.
3. Faire passer la bande d'étiquettes autour de bord distributeur (6) et le rouleau de renvoi (5) vers l'enrouleur (2).
4. Fixer l'enrouleur (2) et tourner le bouton de réglage (3) dans le sens des aiguilles d'une montre jusqu'à la butée.
5. Pousser la bande d'étiquettes sous une bride (1) de l'enrouleur (2) et tourner le bouton de réglage (3) dans le sens inverse des aiguilles d'une montre jusqu'à la butée.
   L'enrouleur est déployé et la bande d'étiquettes est calée.
6. Tourner l'enrouleur (2) dans le sens inverse des aiguilles d'une montre pour tendre la bande d'étiquettes.
7. Tourner le levier (7) dans le sens des aiguilles d'une montre pour verrouiller la tête d'impression.

Régler le système de tête d'impression

La tête d'impression est pressée avec deux poussoirs (1). La position du poussoir droite doit être réglée sur la largeur du matériau à étiquettes utilisé pour:

- atteindre une qualité d'impression uniforme sur toute la largeur des étiquettes,
- éviter des plis dans le déroulement de film transfert,
- éviter une usure prématurée du rouleau de pression et de la tête d'impression.

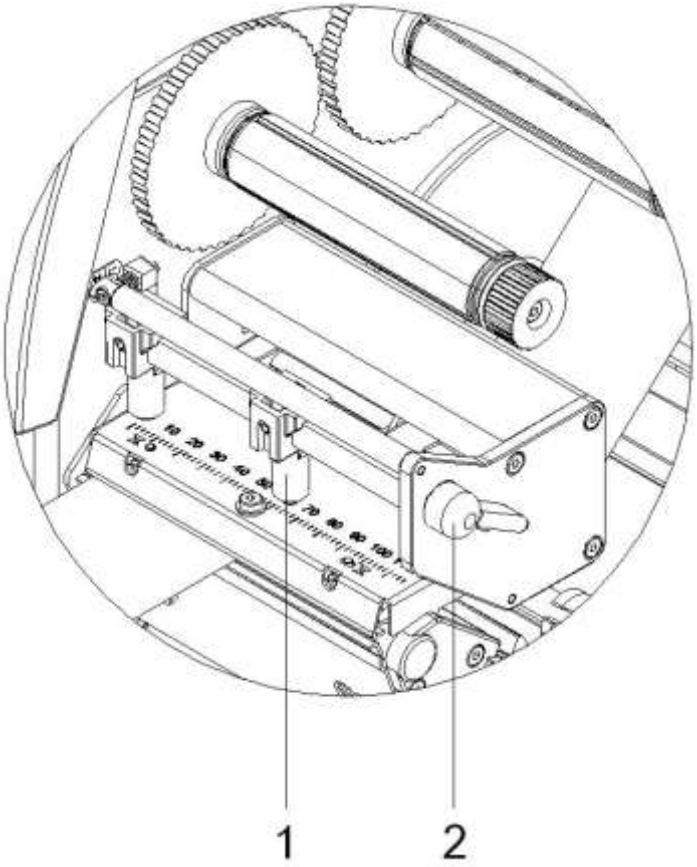

Figure 14

1. Tourner le levier (2) dans le sens des aiguilles d'une montre pour verrouiller la tête d'impression.
2. Positionner le poussoir droit (1) sur le milieu de l'étiquette utilisée.
3. Pendant l'ajustement, positionner le poussoir droit (1) en direction du bord extérieur de l'étiquette.
   Faire attention sur la qualité de l'impression.

REMARQUE!

Positionner le poussoir droit (1) aussi loin que possible au milieu de l'étiquette.

Positionner le poussoir droit (1) aussi long que nécessaire au bord extérieur de l'étiquette.

5.2 Enlever le rouleau d'étiquettes enroulé

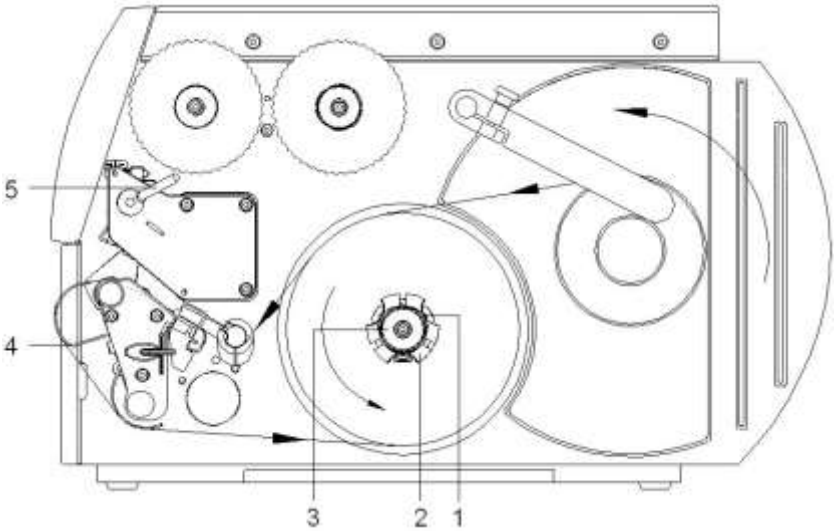

Figure 15

1. Tourner le levier (5) dans le sens inverse des aiguilles d'une montre pour déverrouiller la tête d'impression.
2. Couper la bande d'étiquettes et enrouler entièrement sur l'enrouleur (2).
3. Fixer l'enrouleur (2) et tourner le bouton de réglage (3) dans le sens des aiguilles d'une montre pour désengager le tendeur du rouleau enroulé.
4. Enlever le rouleau d'étiquettes enroulé de l'enrouleur (2).

5.3 Insérer les étiquettes en zigzag

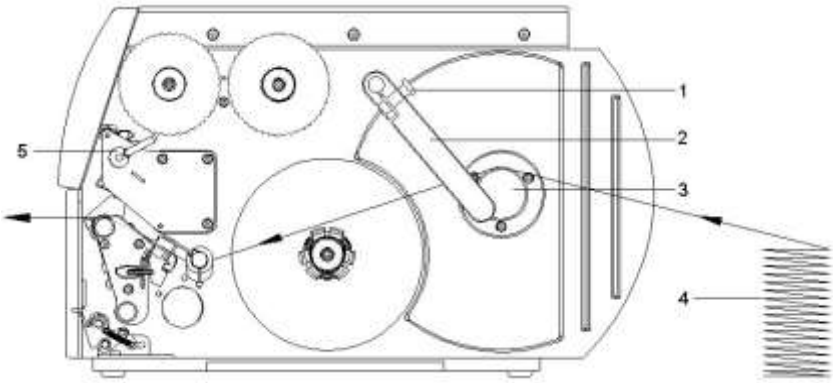

Figure 16

1. Desserrer la vis moletée (1) et pousser le guidage (2) entièrement à l'extérieur.
   Pivoter le guidage vers le bas et passer le support (3).
2. Si un mandrin supplémentaire est monté sur le support (3), démonter celui-ci.
3. Placer la plie des étiquettes (4) derrière de l'imprimante d'étiquettes. Faire attention à ce que les étiquettes peuvent être vues d'en haut.
4. Guider la bande d'étiquettes sur le support (3) à l'unité d'impression.
5. Pousser le guidage (2) contre la bande d'étiquettes, relever en haut contre le support et serrer la vis moletée (1).
6. Faire passer la bande d'étiquettes à travers de l'unité d'impression (voir la section en haut sur la page 32).
7. Régler la cellule d'étiquettes (voir la section sur la page 32).
8. Régler le système de tête d'impression (voir la section, page 36).
9. Tourner le levier (5) dans le sens des aiguilles d'une montre pour verrouiller la tête d'impression.

5.4 Insérer le film transfert

REMARQUE!

Pour imprimer en mode transfert thermique on doit mettre en place un film transfert. Pour utiliser l'imprimante en mode thermique directe on ne doit pas mettre de film transfert dans l'imprimante. N'utiliser pas un film transfert plus étroit que le support d'impression. Si le film transfert est plus étroit que le support d'impression la tête reste en partie non protégée et risque de s'user prématurément.

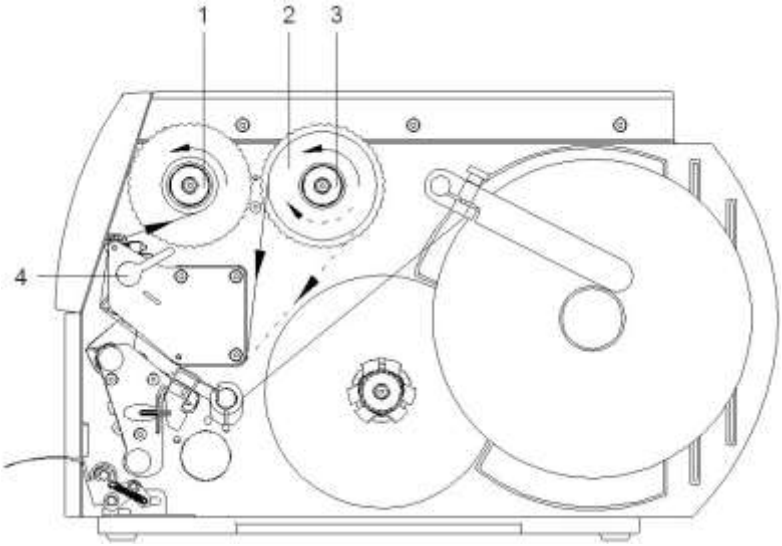

Figure 17

REMARQUE!

Avant de mettre en place un nouveau rouleau film transfert nous recommandons de nettoyer la tête d'impression avec le détergent pour la tête et le rouleau (97.20.002). La description peut être trouvée sur la page 88.
Veuillez observer les recommandations de manipulation pour l'utilisation d'isopropanol (IPA). En cas de contact avec les yeux ou la peau, rincer abondamment à l'eau courante. En cas d'irritation persistante, consulter un médecin. Assurer une ventilation suffisante.

1. Tourner le levier (4) dans le sens inverse des aiguilles d'une montre pour déverrouiller la tête d'impression.
2. Pousser le rouleau de film transfert (2) jusqu'à la butée sur le dérouleur (3) de manière à ce que le revêtement de couleur de film transfert pointe vers le bas lors du déroulement. Aucun sens de rotation n'est prescrit pour le déroulement.
3. Immobiliser le rouleau de film transfert (2) et tourner le bouton de réglage sur le dérouleur (3) dans le sens inverse des aiguilles d'une montre jusqu'à ce que le rouleau soit fixé.
4. Pousser un mandrin vide de film transfert approprié sur l'enrouleur de film transfert (1) et fixer de la même manière.
5. Faire passer le film transfert à travers l'unité d'impression.
6. Fixer le début du film transfert avec un ruban adhésif sur le mandrin vide (1). Faire attention au sens d'enroulement du film transfert qui est dans le sens inverse des aiguilles d'une montre.

7. Tourner l'enrouleur (1) dans le sens inverse des aiguilles d'une montre pour lisser le mouvement de film transfert.
8. Tourner le levier (4) dans le sens des aiguilles d'une montre pour verrouiller la tête d'impression.

REMARQUE!

Comme une décharge électrostatique peut abimée la couche fine de la tête d'impression et d'autres pièces électroniques, il est conseillé d'utiliser uniquement que des films transferts antistatique. L'utilisation de matériaux inadéquats peut entraîner des dysfonctionnements et la garantie peut expirer..

ATTENTION!

Influence du matériel statique sur l'homme!

⇒ Utiliser le film de transfert antistatique car une décharge d'électricité statique risquerait sinon de se produire lors du prélèvement.

5.5 Régler le fonctionnement de film transfert

La formation de plis peut causer des erreurs d'impression dans le fonctionnement de film transfert. Le renvoi de film transfert peut être adapté pour éviter la formation de plis (voir aussi le chapitre Régler le système de tête d'impression, sur la page 36).

REMARQUE!

L'ajustage s'effectue de préférence pendant le fonctionnement de l'imprimante.

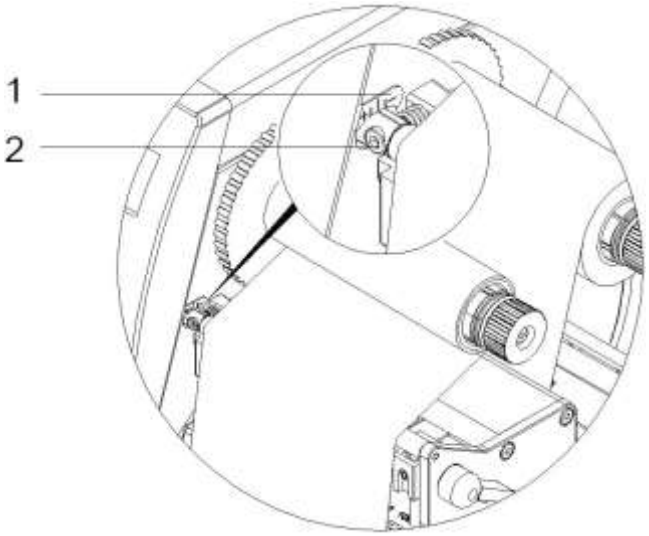

Figure 18

1. Consulter le réglage existant sur l'échelle (1) et prendre éventuellement des notes.
2. Tourner la vis (2) avec la clé à six pans et observer le comportement de film transfert.
   La bordure interne de film transfert est tendue dans le sens **+**, la bordure externe dans le sens −.

5.6 Démonter/installer la tôle de renvoi

Démonter/installer la tôle de renvoi, le bord distributeur ou le bord denté

Afin d'équiper l'imprimante pour un autre mode de fonctionnement, une tôle de renvoi doit être montée éventuellement ou bien un bord distributeur ou un bord denté.

REMARQUE!

Concernant les versions d'imprimantes avec un système à épreuves sur le rouleau de renvoi, la tôle doit être démontée avant son installation pour le fonctionnement en mode enroulement.

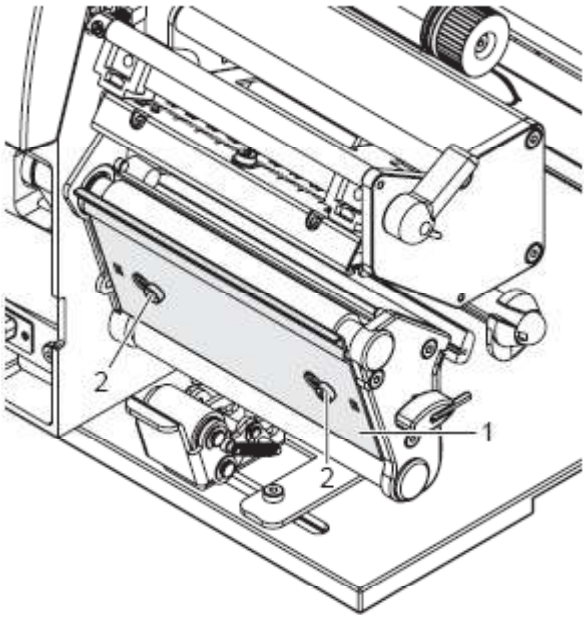

Figure 19

Démonter la tôle

1. Desserrer les vis (2) de plusieurs rotations.
2. Pousser la tôle (1) vers la droite et retirer.

Installer la tôle

1. Poser la tôle (1) sur les vis (2) et pousser complètement vers la gauche.
2. Serrer la vis (2).

6 Menu Fonction

6.1 Panneau de contrôle

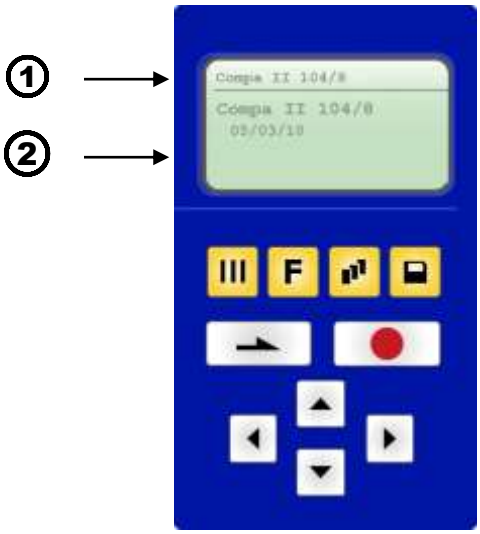

1	L'en-tête de l'écran graphique indique le type d'imprimante.
2	L'écran graphique indique l'état actuel de l'imprimante et de l'ordre d'impression, annonce des erreurs et indique dans le menu individuel les réglages d'imprimante.
III	Retourner au menu principal. Démarrer une impression de test. Effacer un ordre d'impression arrêté.
F	Accéder au menu Fonction. Menu Fonction: Retourner au menu précédent.
	Accéder au menu de quantité. Appuyer sur les touches ▲ et ▼ pour sélectionner le nombre des étiquettes à imprimer.
	Accéder au menu de la carte Compact Flash.
	Menu principal: Avance d'une étiquette vierge. Menu Fonction: Changer au prochain point de menu.
	Confirmer les réglages dans le menu de fonction. Arrêter et remettre en route un ordre d'impression. Effacer un ordre d'impression arrêté avec la touche III. Aucune autre étiquette de l'ordre d'impression n'est imprimée.
◀	Accéder dans le champ d'entrée précédent. Appuyer sur les touches ▲ et ▼ pour modifier les valeurs.
▶	Accéder dans le champ d'entrée suivant. Appuyer sur les touches ▲ et ▼ pour modifier les valeurs.
▲	Augmenter le chiffre à la position du curseur.
▼	Diminuer le chiffre à la position du curseur.

6.2 Structure des fonctions

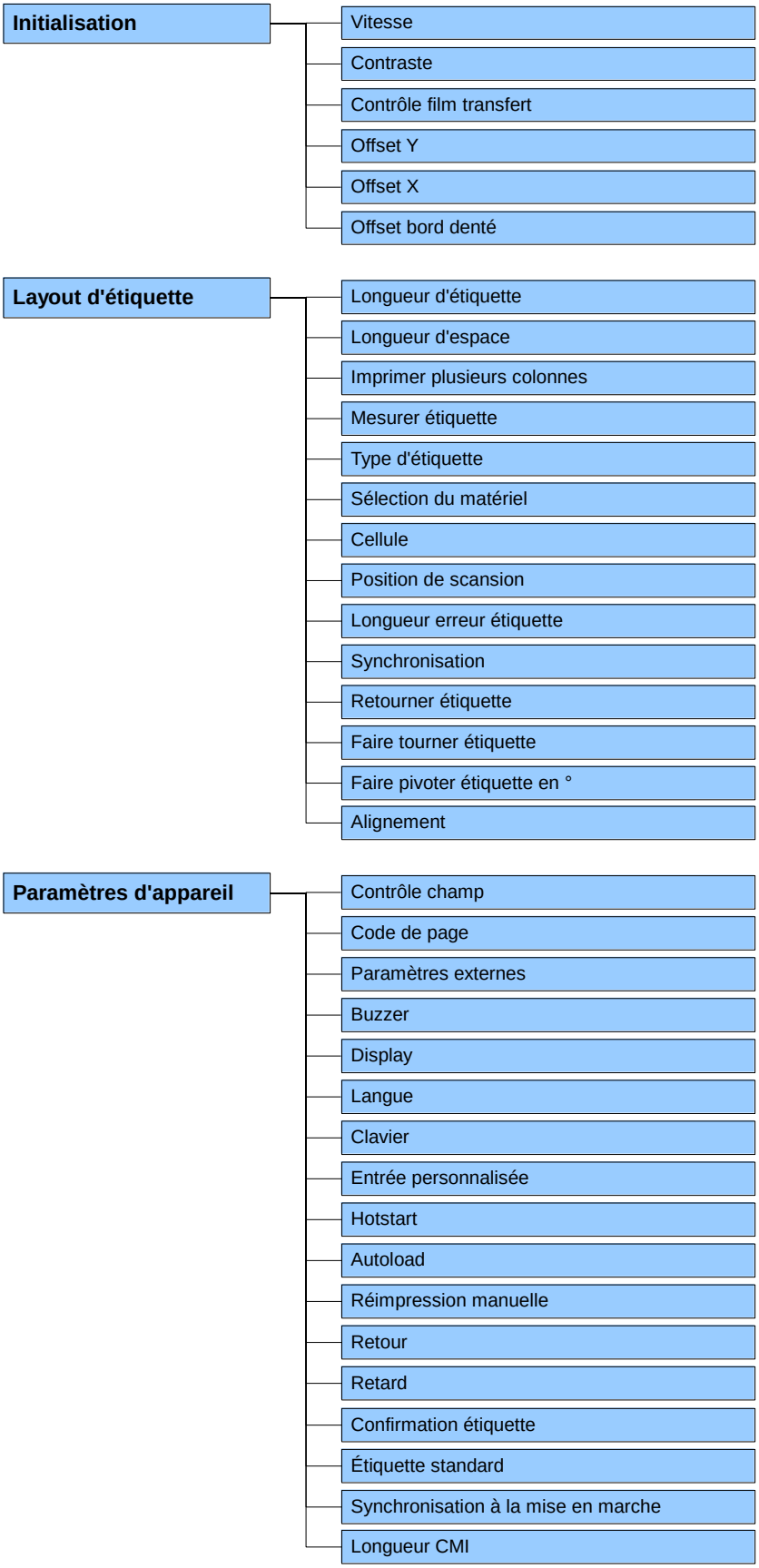

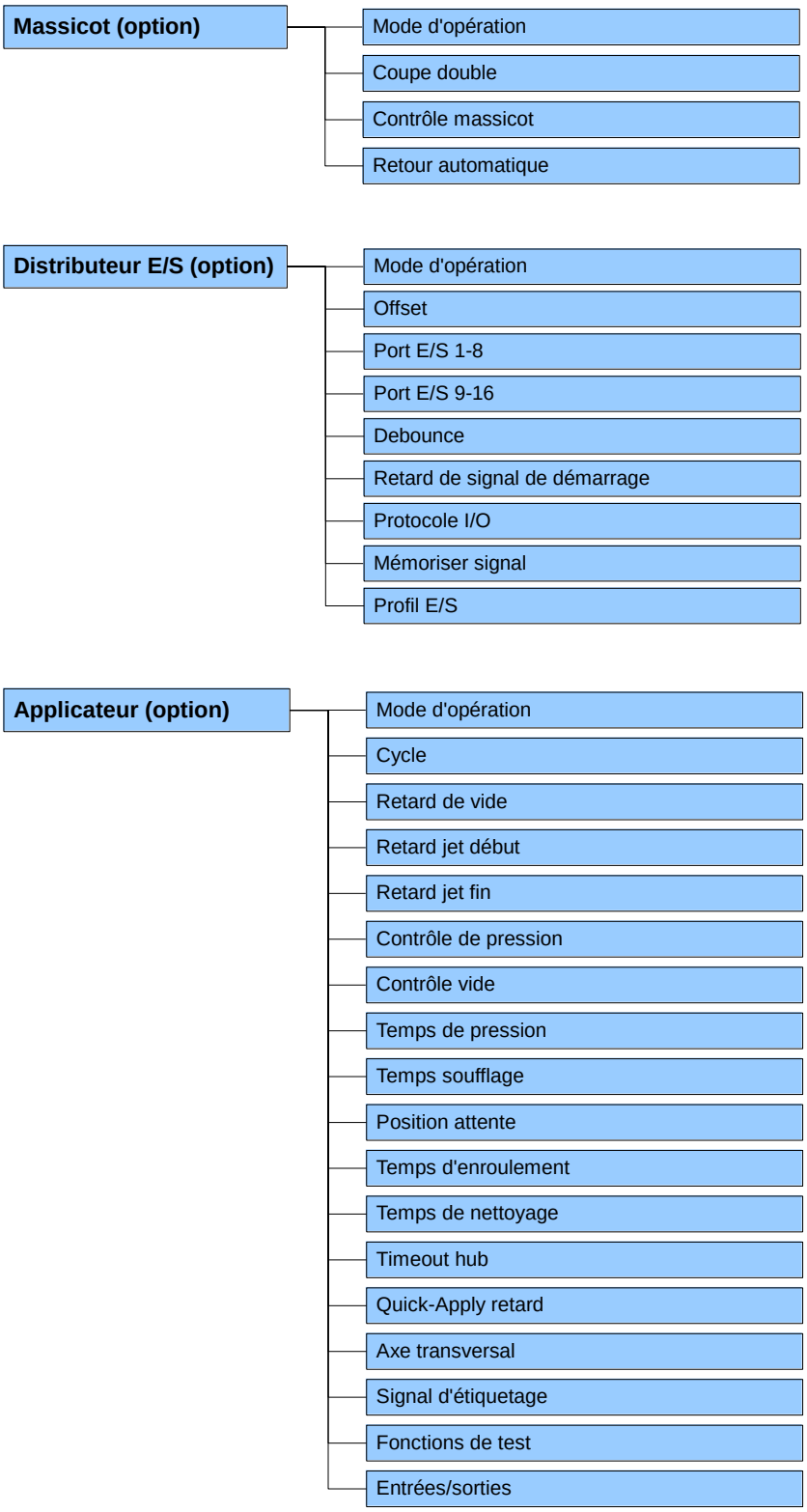
Massicot (option)
Mode d'opération
Coupe double
Contrôle massicot
Retour automatique
Distributeur E/S (option)
Mode d'opération
Offset
Port E/S 1-8
Port E/S 9-16
Debounce
Retard de signal de démarrage
Protocole I/O
Mémoriser signal
Profil E/S
Applicateur (option)
Mode d'opération
Cycle
Retard de vide
Retard jet début
Retard jet fin
Contrôle de pression
Contrôle vide
Temps de pression
Temps soufflage
Position attente
Temps d'enroulement
Temps de nettoyage
Timeout hub
Quick-Apply retard
Axe transversal
Signal d'étiquetage
Fonctions de test
Entrées/sorties

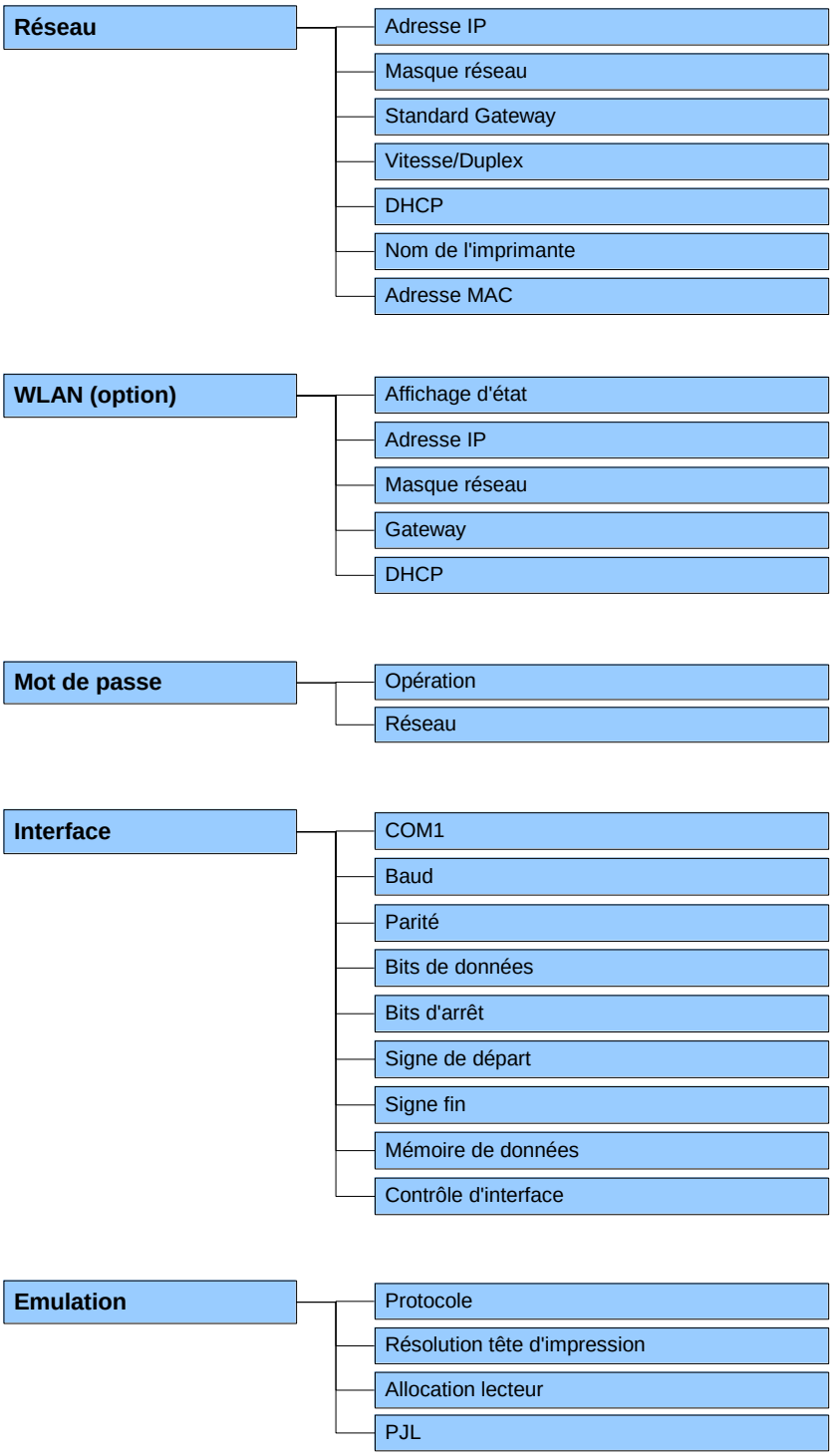
Réseau
Adresse IP
Masque réseau
Standard Gateway
Vitesse/Duplex
DHCP
Nom de l'imprimante
Adresse MAC
WLAN (option)
Affichage d'état
Adresse IP
Masque réseau
Gateway
DHCP
Mot de passe
Opération
Réseau
Interface
COM1
Baud
Parité
Bits de données
Bits d'arrêt
Signe de départ
Signe fin
Mémoire de données
Contrôle d'interface
Emulation
Protocole
Résolution tête d'impression
Allocation lecteur
PJL

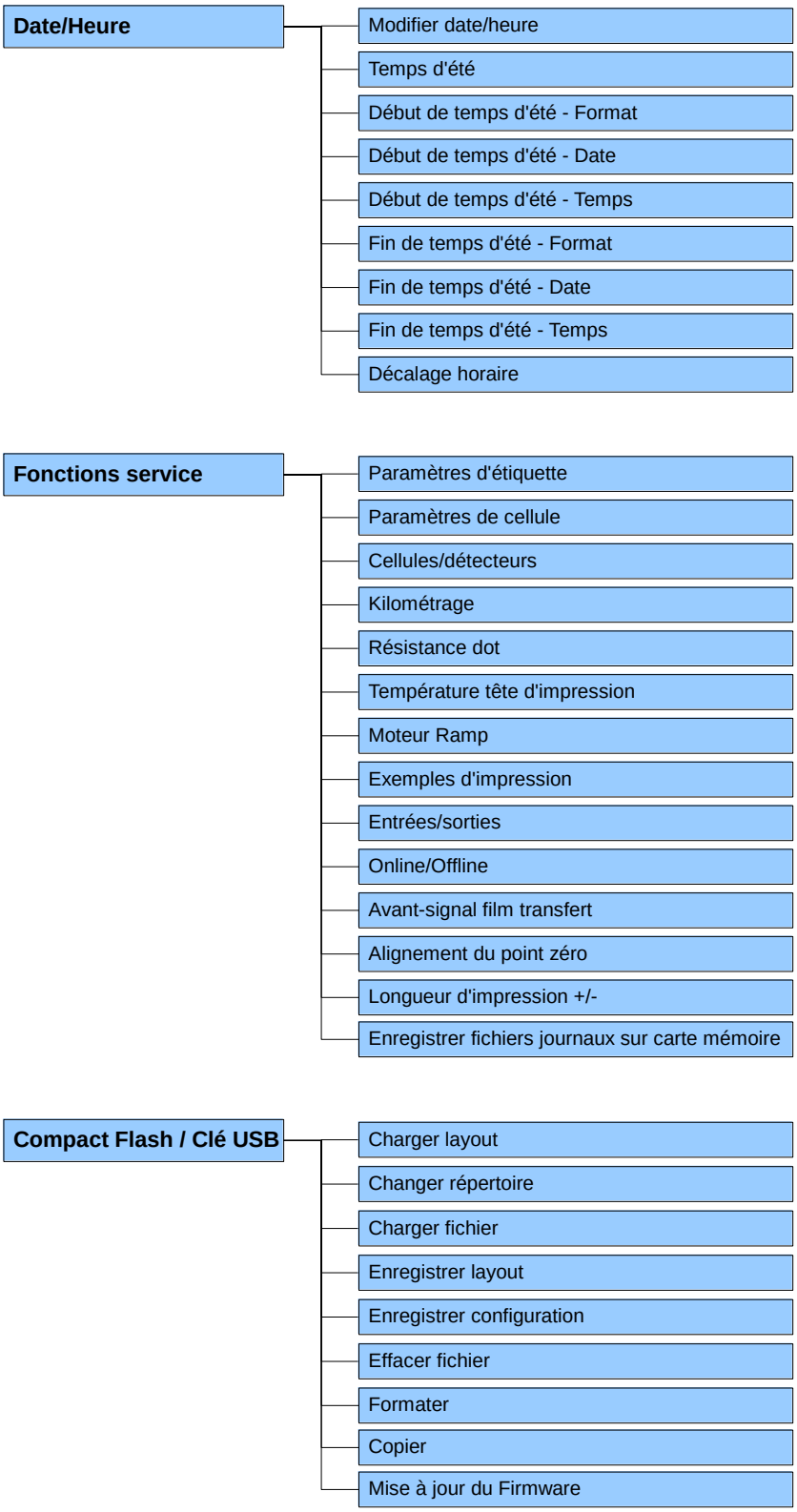
Date/Heure
Modifier date/heure
Temps d'été
Début de temps d'été - Format
Début de temps d'été - Date
Début de temps d'été - Temps
Fin de temps d'été - Format
Fin de temps d'été - Date
Fin de temps d'été - Temps
Décalage horaire
Fonctions service
Paramètres d'étiquette
Paramètres de cellule
Cellules/détecteurs
Kilométrage
Résistance dot
Température tête d'impression
Moteur Ramp
Exemples d'impression
Entrées/sorties
Online/Offline
Avant-signal film transfert
Alignement du point zéro
Longueur d'impression +/-
Enregistrer fichiers journaux sur carte mémoire
Compact Flash / Clé USB
Charger layout
Changer répertoire
Charger fichier
Enregistrer layout
Enregistrer configuration
Effacer fichier
Formater
Copier
Mise à jour du Firmware

6.3 Initialisation d'impression

Mettre en marche l'imprimante et l'écran affiche le menu principal.

Appuyer sur la touche F pour accéder au menu Fonction.

Appuyer sur la touche pour sélectionner le menu *Initialisation d'impression*.

Vitesse

Indication de la vitesse d'impression en mm/s (voir la séction Données techniques, Seite 17). La vitesse d'impression peut être entrée pour chaque ordre d'impression à nouveau.
Le réglage pour la vitesse d'impression influence aussi les impressions de test.

Contraste

Indication de l'intensité d'impression lors de l'utilisation des différents matériaux, vitesses d'impression ou les contenus d'impression.
Valeurs possibles: 10 % … 200 %.
Incrément: 10 %.

Appuyer sur la touche pour accéder au menu suivant.

Contrôle film transfert

Il permet de contrôler si le rouleau film transfert est fini ou si le film transfert est cassé. L'ordre d'impression courant est interrompu et un Message d'erreur s'affiche à l'écran.

Off: Le contrôle film transfert est désactivé, c'est-à-dire l'imprimante continue d'imprimer sans message d'erreur.

On, sensibilité faible (default): L'imprimante réagit environ 1/3 plus lentement sur la fin du film transfert.

On, sensibilité forte: L'imprimante réagit immédiatement sur la fin du film transfert.

Appuyer sur la touche pour accéder au menu suivant.

Déplacement Y

Indication du déplacement de la position zéro en mm.
Déplacement de l'impression compléte en sens de marche de papier.
Avec des valeurs positives, l'impression dans le sens de marche de papier commence plus tard.
Valeurs possibles: −30.0 … +90.0.

Appuyer sur la touche pour accéder au menu suivant.

Déplacement X

Déplacement de l'impression complète de travers au sens de marche de papier.
Le déplacement n'est possible qu'aux bords de la zone d'impression et est déterminé par la largeur de la ligne focale dans la tête d'impression Valeurs possibles: −90.0 … +90.0.

Appuyer sur la touche pour accéder au menu suivant.

Bord denté

Indication de la valeur par laquelle la dernière étiquette d'un ordre d'impression est sortie en avant, au prochain départ d'impression l'étiquette reculera au début de l'étiquette. De cette manière, on peut arracher des étiquettes après la fin de l'ordre d'impression sans perdre des étiquettes par déchirement.
Défaut: 13 mm.
Valeurs possibles: 0 … 70.0 mm.

6.4 Layout d'étiquette

Mettre en marche l'imprimante et l'écran affiche le menu principal.

Appuyer sur la touche F pour accéder au menu Fonction.

Appuyer sur la touche jusqu'au menu *Layout d'étiquette*.

Appuyer sur la touche pour sélectionner le menu.

Longueur étiquette

Indication de la longueur d'étiquette en mm
(voir la séction Données techniques, page 17).

Longueur espace

Indication de la distance entre deux étiquettes en mm
(pas pour les étiquettes en continu).
Valeur minimale: 1 mm.

Appuyer sur la touche pour accéder au menu suivant.

Impression en plusieurs colonnes

Indication de la largeur d'étiquette ainsi que de l'indication du nombre d'étiquettes se trouvant cote à cote sur la bande (voir le chapitre 11.1, page 103).

Appuyer sur la touche pour accéder au menu suivant.

Mésurer étiquette

Appuyer sur la touche pour démarrer la mesure. L'imprimante arrête automatiquement après avoir terminé la mesure. Les valeurs mesurées sont indiquées et mémorisées.

Appuyer sur la touche pour accéder au menu suivant.

Type d'étiquette

En standard, les étiquettes adhésives sont réglées. Appuyer sur la touche pour sélectionner des étiquettes en continu. Si dans le menu longueur étiquette/espace une valeur pour l'espace est entrée, celle-ci est ajoutée à la longueur d'étiquette.

Appuyer sur la touche pour accéder au menu suivant.

Sélection de matériel

Sélection du matériau de l'étiquette et du film transfert.

Appuyer sur la touche pour accéder au menu suivant.

Cellule

Sélection de la cellule utilisée. Les possibilités suivantes sont disponibles:
Cellule transmission normale et inverse, cellule réflexion normale et inverse
(voir le chapitre 11.4 Cellules, page 108).

Scan position (SP)

Entrée de la longueur de l'étiquette en pourcentage à partir de cette valeur la fin de l'étiquette est cherchée. De ce fait, les marquages sur l'étiquette peuvent être sautés.

Appuyer sur la touche pour accéder au menu suivant.

Etiquette longueur d'erreur

Indication après combien de mm, dans le cas d'une erreur, un message doit apparaître à l'écran.
Valeurs possibles: 1 mm … 999 mm.

Synchronisation

On: Si une étiquette manque sur le papier de support un message d'erreur est affiché.
Off: Étiquettes manquantes sont ignorées, c'est-à-dire qu'il y a une impression sur le support.

Appuyer sur la touche pour accéder au menu suivant.

Rétourner étiquette

L'étiquette s'imprime en mode mirroir. Si la largeur de l'étiquette n'a pas été transférée à l'imprimante, la largeur de défaut est utilisée, c'est-à-dire la largeur de la tête d'impression. Faire attention à ce que l'étiquette soit aussi large que la tête d'impression. Autrement cela pourrait causer des problèmes lors de la mise en page.

Appuyer sur la touche pour accéder au menu suivant.

Faire pivoter étiquette

Par défaut l'étiquette est imprimée en avant avec une rotation de 0°. Si la fonction est activée, l'étiquette est tournée de 180° et s'imprime dans le sens de la lecture.

Appuyer sur la touche pour accéder au menu suivant.

Faire pivoter étiquette (en °)

Conformément au paramètre *Faire pivoter étiquette*, l'étiquette peut être tournée par étapes de 90°.

REMARQUE!

Seulement des objets (textes, lignes et codes barres) peuvent être tournés. La rotation des graphiques n'est pas possible.

Appuyer sur la touche pour accéder au menu suivant.

Alignement

L'alignement de l'étiquette est effectuée après 'retourner/faire pivoter étiquette', c.-à-d. l'alignement est indépendant des fonctions retourner et faire pivoter.
A gauche: L'étiquette est alignée au bord gauche de la tête d'impression.
Centré: L'étiquette est alignée au point central de la tête d'impression.
A droite: L'étiquette est alignée au bord droit de la tête d'impression.

6.5 Paramètres d'appareil

Mettre en marche l'imprimante et l'écran affiche le menu principal.

Appuyer sur la touche F pour accéder au menu Fonction.

Appuyer sur la touche jusqu'au menu *Paramètres d'appareil*.

Appuyer sur la touche pour sélectionner le menu.

Contrôle de champ

Off: La mémoire d'imprimante est complètement supprimée.
Graphique reçu: Un graphique ou bien une police TrueType sont transmis une fois à l'imprimante et sont mémorisés dans la mémoire interne. Lors des prochains ordres d'impression, il n'y a que les données modifiées qui sont transmises à l'imprimante. Ici l'avantage est d'économiser le temps pour transmettre les données graphiques. Les données graphiques créés par l'imprimante (les polices internes, les codes à barres, ...) sont générées uniquement si elles ont été modifiées.
Graphique effacer: Les graphiques ou bien les polices TrueType mémorisés dans la mémoire interne sont effacés mais pas les autres champs.
Restaurer graphique: Après la fin d'un ordre d'impression, à l'imprimante l'ordre d'impression peut être commencé de nouveau. Toutes les graphiques et les polices TrueType sont imprimées à nouveau.

REMARQUE!

Exception: Avec l'impression de plusieurs colonnes, des colonnes pleines doivent toujours être imprimées (nombre de pièces toujours multiple des colonnes). Des colonnes effacées ne seront pas restaurées.

Appuyer sur la touche pour accéder au menu suivant.

Page de code

Indication de la page de caractère utilisée par l'imprimante.
Les possibilités suivantes sont disponibles:

Page de code 1252 langues d'Europe occidental (avant ANSI)

Page de code 437 alphabet anglais

Page de code 850 langue d'Europe occidental

Page de code 852 alphabet de langues slaves

Page de code 857 alphabet latin (turc)

Page de code 1250 langues d'Europe central

Page de code 1251 alphabet cyrillique

Page de code 1253 alphabet grec

Page de code 1254 alphabet latin (turc)

Page de code 1257 langues baltes

WGL4

Nous offrons le tableau sur des page de codes ci-dessus à notre Site Internet www.carl-valentin.de/Téléchargements.

Appuyer sur la touche pour accéder au menu suivant.

Paramètres externes

Seulement dimension étiquette: Les paramètres pour la longueur des étiquettes, l'espace entre deux étiquettes et la largeur des étiquettes peuvent être transmis. Tous les autres paramètres doivent être faits directement à l'imprimante.
On: Il est possible de transmettre les paramètres comme par exemple la vitesse d'impression et le contraste via notre logiciel de création d'étiquettes à l'imprimante. Les paramètres qui sont réglés auparavant directement sur l'imprimante ne sont plus pris en considération.
Off: Seul les réglages effectués directement sur l'imprimante sont pris en considération.

Appuyer sur la touche pour accéder au menu suivant.

Buzzer

On: En appuyant sur une touche on peut entendre un signal acoustique.
Valeurs possibles: 1 … 7.
Off: On ne peut entendre le signal acoustique.

Display

Paramètres du contraste de l'écran.
Valeurs possibles: 45 … 75.

Appuyer sur la touche pour accéder au menu suivant.

Langue d'imprimante

Sélection de la langue dans laquelle les textes à l'écran sont indiqués. Actuellement les langues suivantes sont disponibles: allemande, anglaise, française, espagnole, finlandaise, tchèque, portugaise, néerlandaise, italienne, danoise, polonaise, grec, hongrois, russe, chinois (option), ukrainien, turc, suédois, norvégien.

Appuyer sur la touche pour accéder au menu suivant.

Clavier

Sélection du mode que vous voulez utiliser sur votre clavier.
À ce moment les modes suivantes sont disponibles: Allemagne, Angleterre, France, Grèce, Espagne, Suède, US et Russie.

Appuyer sur la touche pour accéder au menu suivant.

Entrée personnalisée

Off: Il n'y a pas de question pour la variable personnalisée. Dans ce cas une valeur par défaut est imprimée.
On: La question de la variable personnalisée s'affiche uniquement avant l'impression à l'écran.
(Auto) Automatique: La question de la variable personnalisée et la quantité s'affiche après chaque layout.
Auto without quantity query (Automatique sans interrogation de la quantité): La question de la variable personnalisée s'affiche après chaque layout sans une interrogation supplémentaire de la quantité.

Appuyer sur la touche pour accéder au menu suivant.

Hotstart

On: C'est possible de continuer un ordre d'impression interrompu après avoir allumé de nouveau l'imprimante (seulement si l'imprimante est équipée avec l'option carte Compact Flash).
Off: Après avoir éteint l'imprimante toutes les données se perdent (voir le chapitre 11.2 Hotstart, page 104).

Appuyer sur la touche pour accéder au menu suivant.

Autoload

On: Une étiquette qui a été chargée une fois de la carte Compact Flash peut être chargée à nouveau automatiquement après un redémarrage de l'imprimante.
Procédure: L'étiquette utilisée est enregistrée sur la carte CF. L'étiquette est chargée de la carte CF est imprimée. Après la mise hors tension et la mise en marche de l'imprimante, l'étiquette est chargée automatiquement de la carte CF et peut être imprimée à nouveau. Appuyer sur la touche pour démarrer une impression avec une quantité à imprimer.

REMARQUE!

L'étiquette qui a été utilisée pour la dernière fois de la carte CF est toujours chargée automatiquement après un redémarrage de l'imprimante.

Off: Après un redémarrage de l'imprimante, l'étiquette utilisée pour la dernière fois doit être chargée de nouveau manuellement de la carte CF.

REMARQUE!

Une utilisation commune des fonctions Autoload et Hotstart n'est pas possible. Pour une utilisation correcte de la fonction Autoload, le Hotstart doit être désactivé dans l'imprimante.

Appuyer sur la touche pour accéder au menu suivant.

Réimpression manuelle

Oui: Si l'imprimante se trouve en mode arrêt (par exemple à cause d'une erreur), on peut réimprimer la dernière étiquette dernière encore avec les touches et .
Non: Seulement des étiquettes blanches sont avancées.

Appuyer sur la touche pour accéder au menu suivant.

Retour/Retard

Retour: Le retour dans les modes de distributeur (optionnel) et massicot (optionnel) ont été optimisés. Maintenant, lors de l'offset d'avance, la prochaine étiquette est pré-imprimée si possible. De ce fait le retour étiquette n'est pas nécessaire et on gagne du temps.
Retard: Le temps de retard réglable est important uniquement pour le mode *Retour automatique* (voir chapitre 11.3, page 106).

Appuyer sur la touche pour accéder au menu suivant.

Confirmation étiquette

On: Un nouvel ordre d'impression est imprimé après la confirmation à la machine.
Un ordre d'impression continu actif est imprimé tant que la confirmation n'a pas été effectuée à la machine.
Off: Il n'y a pas d'interrogation au display de l'imprimante.

Appuyer sur la touche pour accéder au menu suivant.

Étiquette standard

On: Si un ordre d'impression débute sans définition d'une étiquette précédente, l'étiquette standard est imprimée.

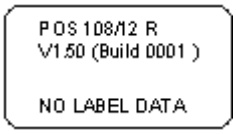

Off: Si un ordre d'impression débute sans définition d'une étiquette précédente, un message d'erreur apparaît.

Appuyer sur la touche pour accéder au menu suivant.

Synchronisation à la mise en marche

Off: La synchronisation est désactivée, c.-à-d. le mesurage et l'avance d'étiquette doivent être démarrés manuellement.
Mesurer: Après la mise sous tension de l'imprimante, l'étiquette est automatiquement mesurée.
Avance: Après la mise en marche de l'imprimante, l'étiquette est synchronisée au début de l'étiquette. Pour cela une ou plusieurs étiquettes sont avancées.

Appuyer sur la touche pour accéder au menu suivant.

Longueur CMI

Si l'impression dans l'étiquette est interrompue, il peut y avoir à la tête d'impression d'une interruption dans l'image d'impression une ligne blanche fine est visible). Pour éviter, une valeur pour le retour minimal peut être réglée (0 – 1 mm), par laquelle la bande d'étiquette est retirée. Au prochain démarrage d'impression, le secteur libre est surimprimé. Le réglage de la valeur CMI est important uniquement pour le mode *Retour optimisé*.

6.6 Réseau

Mettre en marche l'imprimante et l'écran affiche le menu principal.

Appuyer sur la touche F pour accéder au menu Fonction.

Appuyer sur la touche jusqu'au menu *Réseau*.

Appuyer sur la touche pour sélectionner le menu.

Pour des informations plus détaillées concernant cette option, voir le manuel réseau.

6.7 Mot de passe

Mettre en marche l'imprimante et l'écran affiche le menu principal.

Appuyer sur la touche F pour accéder au menu Fonction.

Appuyer sur la touche jusqu'au menu *Mot de passe*.

Appuyer sur la touche pour sélectionner le menu.

Sur un mot de passe, différentes fonctiones peuvent être bloquées pour l'opérateur. Il y a des différentes applications lors desquelles une protecion de mot de passe peut être utilisée utile. Pour assurer la flexibilité de la protection par mot de passe les fonctions de l'imprimante sont divisées en plusieurs groupes de fonction.

Avec les groupes de fonction différents, la flexibilité de la protection par mot de passe est assurée. Ainsi l'imprimante peut être ajustée à sa fonction actuelle parce que seulement certaines fonctions sont bloquées.

Opération

Mot de passe

Entrée d'un mot de passe numérique à quatre chiffres.

Appuyer sur la touche pour accéder au menu suivant.

Protection menu Fonction

Les paramètres d'impression peuvent être modifiés dans le menu de fonction (contraste, vitesse, mode, ...). La protection par mot de passe empêche d'effectuer les modifications des paramètres d'impression.

Appuyer sur la touche pour accéder au menu suivant.

Protection liste des favoris

La protection par mot de passe évite l'accès sur le menu de la liste des favoris.

Appuyer sur la touche pour accéder au menu suivant.

Protection carte mémoire

Avec les fonctions de la carte mémoire on peut mémoriser, charger, ... des étiquettes. Ici la protection par mot de passe doit différencier si aucune fonction ou seulement la fonction lire est autorisée.

Accès complet: Pas de protection de passe
Lecture seule: Accès seulement lisant possible
Protégé: Accès bloqué

Appuyer sur la touche pour accéder au menu suivant.

Protection impression

Si l'imprimante est connectée à un PC il pourrait être avantageux que l'opérateur ne puisse pas démarrer l'impression manuellement. Donc la protection par mot de passe empêche une impression manuelle.

Pour activer une fonction bloquée, il doit d'abord entrer le mot de passe correct. Si la correct mot de passe a été, la fonction désirée peut être démarrée.

Réseau

Mot de passe

Entrée d'un mot de passe à 15 chiffres. L'entrée peut se composer d'alphanumériques et des caractères spéciaux.

Appuyer sur la touche pour accéder au menu suivant.

Protection HTTP

La communication sur HTTP peut être évitée.

Appuyer sur la touche pour accéder au menu suivant.

Protection Telnet

Les réglages du service Telnet ne peuvent pas être modifiés.

Appuyer sur la touche pour accéder au menu suivant.

Protection l'accès à distance

L'accès sur un port HMI externe peut être empêché.

Pour activer une fonction bloquée, il doit d'abord entrer le mot de passe correct. Si la correct mot de passe a été, la fonction désirée peut être démarrée.

6.8 Interface

Mettre en marche l'imprimante et l'écran affiche le menu principal.

Appuyer sur la touche F pour accéder au menu Fonction.

Appuyer sur la touche jusqu'au menu *Interface*.

Appuyer sur la touche pour sélectionner le menu.

COM1 / Baud / P / D / S

COM1:
0 - Port série Off
1 - Port série On
2 - Port série On; mais en cas d'une erreur de transmission il n'y a pas de message d'erreur.

Baud:
Indication du nombre de Bits transmis par seconde.
Valeurs possibles: 1200, 2400, 4800, 9600, 19200, 38400, 57600 et 115200.

P = Parité:
N - Non parité
E - Pair (even)
O - Impair (odd)
Faire attention à ce que les réglages soient identique entre l'imprimante et l'ordinateur.

D = Bits de données:
Réglage des bits de données.
Valeurs possibles: 7 ou 8 Bits.

S = Bits d'arrêt:
Indication des bits d'arrêt entre les bytes.
Valeurs possibles: 1 ou 2.

Appuyer sur la touche pour accéder au menu suivant.

Signe de départ/fin

SOH: Début de trame → Hex-Format 01
ETB: Fin de trame → Hex-Formal 17
Sur l'imprimante, on peut choisir deux signes départ / fin différents. Normalement, on utilise pour SOH = 01 HEX et pour ETB = 17 HEX. Mais il y a des PC (AS400) qui ne peuvent pas utiliser ces signes et pour cette raison on peut passer sur SOH = 5E HEX et ETB = 5F HEX.

Appuyer sur la touche pour accéder au menu suivant.

Mémoire données

Défaut: Après avoir démarré un ordre d'impression, l'imprimante peut recevoir des données jusqu'à ce que le buffer d'impression soit plein.
Elargit: Pendant un ordre d'impression, les données sont reçues et traitées en même temps.
Off: Tant qu'un ordre d'impression est en cours, l'imprimante ne peut pas recevoir de données.

Appuyer sur la touche pour accéder au menu suivant.

Contrôle interface

Vérification si des données sont transférées sur l'interface.

Appuyer sur les touches et pour sélectionner 'Général' (On).
Appuyer sur la touche et les données qui sont envoyées sur un port arbitraire (COM1, LPT, USB, TCP/IP) sont imprimées.

6.9 Emulation

Mettre en marche l'imprimante et l'écran affiche le menu principal.

Appuyer sur la touche F pour accéder au menu Fonction.

Appuyer sur la touche jusqu'au menu *Emulation*.

Appuyer sur la touche pour sélectionner le menu.

Protocole

CVPL: Carl Valentin Programming Language
ZPL: Zebra® Programming Language
Changement entre le protocole CVPL et le protocole ZPL II®.

Appuyer sur la touche pour confimer la sélection.

L'imprimante exécute un redémarrage et après l'imprimante convertis en interne les commandes ZPL II® en commandes CVPL et celles-ci seront exécutées par l'imprimante.

Dans le menu protocole, appuyer sur la touche pour accéder au menu suivant.

Résolution de la tête d'impression

Avec l'émulation ZPL II® active, la résolution de la tête d'impression de l'imprimante émulée doit être réglée.
Exemple: 11.8 Dot/mm (= 300 dpi).

REMARQUE!

Si la résolution de l'imprimante Zebra II® et l'imprimante Valentin est différente, la taille des objets (par ex. textes, graphiques) ne correspondra pas précisément.

Appuyer sur la touche pour accéder au menu suivant.

Allocation lecteur

L'accès aux lecteurs Zebra®
B: Carte CF
E: Lecteur Flash
R: Disque RAM (lecteur standard, si non pas indiqué)

a re-routé sur les lecteurs Valentin correspondants
A: CF
R: Disque RAM
U: Clé USB

Cela peut être nécessaire si l'espace disponible sur le disque RAM (actuellement 512 kilobit) ne suffit pas ou si des fonts bitmap sont téléchargés à l'imprimante et doivent être enregistrés en permanent.

REMARQUE!

Puisque les fonts internes dans les imprimantes Zebra® n'existent pas dans les imprimantes Valentin, cela peut causer de faibles différences dans l'image du texte.

Appuyer sur la touche pour accéder au menu suivant.

PJL (Printer Job Language)

Le traitement des commandes PJL (Hewlett Packard® Print Job Language) peut être activé/désactivé. Les informations d'état concernant l'ordre d'impression peuvent être demandées.

6.10 Date & Heure

Mettre en marche l'imprimante et l'écran affiche le menu principal.

Appuyer sur la touche F pour accéder au menu Fonction.

Appuyer sur la touche jusqu'au menu *Date/Heure*.

Appuyer sur la touche pour sélectionner le menu.

Régler la date et de l'heure

La première ligne de l'écran indique la date actuelle et la deuxième ligne l'heure actuelle. Appuyer sur les touches et pour arriver au prochain champ. Utiliser les touches et pour augmenter et/ou diminuer les valeurs à la position du curseur.

Appuyer sur la touche pour accéder au menu suivant.

Heure d'été

On: L'imprimante passe automatiquement l'heure d'éte ou bien d'hiver.
Off: L'heure d'été n'est pas automatiquement détectée et convertie.

Appuyer sur la touche pour accéder au menu suivant.

Début de l'heure d'été – Format

Sélectionner le format d'entrer du passage à l'heure d'été. L'exemple montre le réglage par défaut (format européen).

DD = Jour	WW = Semaine	WD = Jour de semaine
MM = Mois	YY = Année	Next day = est pris en compte que le lendemain

Appuyer sur la touche pour accéder au menu suivant.

Début de l'heure d'été – Date

Entrée la date du passage à l'heure d'été. Cette entrée se réfère au format sélectionné auparavant.
Dans l'exemple, le passage à l'heure d'été est activé automatiquement le dernier dimanche de Mars (03.

Appuyer sur la touche pour accéder au menu suivant.

Début de l'heure d'été – Heure

Entrée l'heure du passage à l'heure d'été.

Appuyer sur la touche pour accéder au menu suivant.

Début de l'heure d'hiver - Format

Sélectionner le format d'entrer du passage à l'heure d'hiver.
L'exemple montre le réglage par défaut (format européen).

Appuyer sur la touche pour accéder au menu suivant.

Début de l'heure d'hiver - Date

Entrée la date du passage à l'heure d'hiver. Cette entrée se réfère au format sélectionné auparavant.

Appuyer sur la touche pour accéder au menu suivant.

Début de l'heure d'hiver – Heure

Entrée l'heure du passage à l'heure d'hiver.

Appuyer sur la touche pour accéder au menu suivant.

Décalage horaire

Entrée le décalage horaire en heures et minutes lors du passage heure d'été/heure d'hiver.

6.11 Fonctions service

REMARQUE!

Pour que le distributeur ou bien le fabricant d'imprimante soit à même d'offrir son soutien, en cas de panne, l'imprimante est équipée avec le menu fonctions service.
Les informations nécessaires comme par exemple les paramètres réglés, peuvent être lues directement à l'imprimante
Le menu principal contient des informations supplémentaires comme par exemple la version du firmware ou la version de police.

Mettre en marche l'imprimante et l'écran affiche le menu principal.

Appuyer sur la touche F pour accéder au menu Fonction.

Appuyer sur la touche jusqu'au menu *Fonctions service*.

Appuyer sur la touche pour sélectionner le menu.

Paramètres d'étiquette

Indication des paramètres étiquette en Volt.
A: Indication de la valeur minimale.
B: Indication de la valeur maximale.
C: Indication de la valeur pour le seuil de commutation qui est déterminé lors de la mesure et peut être modifié.

Appuyer sur la touche pour accéder au menu suivant.

Réglages des cellules

Permet de régler les niveaux de la cellule.
En cas de problèmes lors de la mesure ou le positionnement de l'étiquette, entrer les niveaux pour la cellule étiquette manuellement.
Assurez-vous d'avoir une amplitude importante (pour l'étiquette >3 V, pour l'espace <1 V).

Appuyer sur la touche pour accéder au menu suivant.

Paramètres des cellules

TLS: Indication du niveau de la cellule transmission en Volt.
RLS: Indication du niveau de la cellule réflexion en Volt.
SLS: Indication du niveau de la cellule distributeur en Volt.
TR: Indication de l'état de la cellule film transfert (0 ou 1).
H: Indication de la valeur 0 ou 1 pour la position de la tête d'impression.
0 = Tête d'impression en bas; 1 = Tête d'impression en haut

Appuyer sur la touche pour accéder au menu suivant.

Kilométrage

D: Indication du kilométrage de la tête d'impression mètres.
G: Indication du kilométrage de la mécanique en mètres.

Appuyer sur la touche pour accéder au menu suivant.

Résistance dot

Pour obtenir une bonne impression, il faut régler après un changement de la tête d'impression la valeur ohmique indiquée sur la tête d'impression.

Appuyer sur la touche pour accéder au menu suivant.

Température de la tête d'impression

Indication de la température de la tête d'impression. Normalement la température de tête d'impression est la même que la température ambiante. Dans le cas où la température de tête d'impression est trop haute, le travail d'impression en cours est interrompu et un message d'erreur est indiqué sur l'écran de l'imprimante.

Appuyer sur la touche pour accéder au menu suivant.

Moteur Ramp

Cette fonction est souvent réglée en utilisant des vitesses d'impression plus rapides parce qu'on peut éviter le déchirement du film transfert.
Plus la valeur '++'- est réglée haut, plus l'avance du moteur accélère lentement.
Plus la valeur '--'- est réglée bas, plus l'avance du moteur freine rapidement.

Appuyer sur la touche pour accéder au menu suivant.

Exemples d'impression

Paramètres: Impression de tous les paramètres comme par exemple vitesse, matériel d'étiquette et du film transfert etc.
Codes à barres: Impression de tous les codes à barres disponibles.
Fonts: Impression de toutes les polices bitmap et vectoriels.

Appuyer sur la touche pour accéder au menu suivant.

Entrées

Affichage du niveau du signal Entrées qui indique que le signal de l'impression est démarrée. L'affichage dépend de *Profil E/S* sélectionné (voir la page 69).
0 = Low
1 = High

Appuyer sur la touche pour accéder au menu suivant.

Sorties

Affichage du niveau du signal Sorties qui indique que le signal de l'impression est démarrée. L'affichage dépend de *Profil E/S* sélectionné (voir la page 69).
0 = Low
1 = High

Appuyer sur la touche pour accéder au menu suivant.

Niveau E/S

Des résultats signalétiques sont comptés et protocoles également dans la mémoire RAM. Le protocole se perd après mettre l'appareil hors marche.

RInt = Real Interrupts
Les impulsions entrée de démarrage sont comptés directement à l'Interrupt.

Dbnc = Debounced
Les impulsions d'entrée de démarrage plus longues que le temps de debounce sont comptées. Seulement ces impulsions de démarrage peuvent conduire à une impression. Si l'impulsion de démarrage est trop courte, pas d'impression est déclenchée. Reconnaissable au fait que RInt est compté, Dbnc pas.

NPrn = Not Printed
Les impulsions d'entrée de démarrage sont comptés qui n'ont pas conduit à une impression. Causes pour cela: aucun ordre d'impression actif, ordre d'impression arrêté (manuellement ou à cause d'une erreur) ou le système d'impression est encore actif avec traiter un ordre d'impression.

PrtStrtReset = Réinitialise tous les compteurs.

PrtStrtTime = Longueur mesurée de la dernière impulsion de démarrage en ms.

Online / Offline

Cette fonction est activée par exemple si le film transfert doit être changé. Il permet d'éviter qu'un ordre d'impression soit traité bien que l'imprimante ne soit pas prête. Si cette fonction est active, appuyer sur la touche pour passer du mode Online au mode Offline. L'état est indiqué à l'écran.
Défaut: Off

Online: Les données peuvent être reçues par les interfaces. Les touches du clavier interne ne sont qu'actives que lorsqu'on passe avec la touche dans le mode Offline.
Offline: Les touches de clavier interne sont toujours actives mais les données reçues ne sont plus traitées. Si l'imprimante est encore en mode Online, des nouveaux ordres d'impression peuvent être encore reçus.

Appuyer sur la touche pour accéder au menu suivant.

Signal film = Pré-fin film transfert

Avant la fin du film transfert, un signal apparaît sur la sortie.

Diamètre pré-fin film transfert

Réglage du diamètre du rouleau film transfert pour l'avertissement. Dans le cas où vous entrez une valeur en mm, un signal apparait sur OUTPUT2 lorsque que le diamètre est atteint (mesuré au rouleau film transfert).

Mode de pré-fin film transfert

Avertissement: Lors de la réalisation du diamètre pré-fin film transfert, la sortie E/S correspondante est fixé.

Vitesse réduite: La vitesse sur laquelle la vitesse d'impression doit être réduite.

Erreur: Le système d'impression s'arrête lors de la réalisation du diamètre pré-fin film transfert avec le message 'trop peu de film transfert'.

Vitesse d'impression réduite

Réglage de la vitesse d'impression réduite en mm/s. Cela peut être réglé dans les limites de la vitesse normale.

Appuyer sur la touche pour accéder au menu suivant.

Alignement du point zéro en direction Y

Indication de la valeur en 1/100 mm.
Après le changement de la tête d'impression, si l'impression ne se fait pas à la même position sur l'étiquette, cette différence peut être corrigée dans la direction d'impression.

REMARQUE!

La valeur pour l'alignement du point zéro est ajustée départ usine. Cet alignement ne peut être ajusté à nouveau qu'au changement de la tête d'impression par le personnel de maintenance.

Appuyer sur la touche pour accéder au menu suivant.

Alignement du point zéro en direction X

Indication de la valeur en 1/100 mm.
Après le changement de la tête d'impression, si l'impression ne se fait pas à la même position sur l'étiquette, cette différence peut être corrigée transversalement à la direction d'impression.

REMARQUE!

La valeur pour l'alignement du point zéro est ajustée départ usine. Cet alignement ne peut être ajusté à nouveau qu'au changement de la tête d'impression par le personnel de maintenance.

Appuyer sur la touche pour accéder au menu suivant.

Longueur d'impression +/−

Indication de la correction de layout d'impression en pourcent.
Par des influences mécaniques (par ex. dimension de rouleau) le layout d'Impression peut être imprimé agrandi aussi bien que réduit par rapport à la taille originale.
Valeurs possibles: +10.0 % … −10.0 %

Appuyer sur la touche pour accéder au menu suivant.

Enregistrer fichiers journaux sur carte mémoire

À partir de la version firmware 1.70, l'imprimante enregistre interne des événements différents. Dans le cas de service, la source d'erreur peut être localisée plus rapidement.

Sur ce commande, différents fichiers d'enregistrement (log) sont enregistrés sur un support de stockage existant (carte mémoire ou clé USB). Après le message 'Terminé', le support de stockage peut être enlevé.

Les fichiers se trouvent dans le répertoire 'log':

LogMemErr.txt: Erreurs enregistrées avec des informations supplémentaires comme p. ex. date/heure et nom fichier/numéro ligne (pour des développeurs).
LogMemStd.txt: Enregistrement des événements choisis.
LogMemNet.txt: Les données dernièrement envoyées par port 9100.
Parameters.log: Tous paramètres d'imprimante sous une forme lisible.
TaskStatus.txt: Les états de toutes imprimantes des tâches.

Les fichiers *LogMemErr.txt* und *LogMemStd.txt* ont écrits en rond, c.-à-d. des contenus anciens sont écrasés. L'entrée enregistrée pour la dernière fois est marquée avec „---„

6.12 Menu principal

Mettre en marche l'imprimante et l'écran graphique affiche le menu principal. Ce menu indique informations comme par exemple le type d'imprimante, la date et l'heure actuelle, le numéro de version de logiciel résident utilisé etc.

L'indication sélectionnée n'est indiquée que pour un temps court, ensuite l'affichage retourne à la première information.

Appuyer sur la touche pour accéder au prochain indication.

7 Options

7.1 Massicot

ATTENTION!

Il existe un risque de blessure aux lames du massicot.

⇒ Assembler/démonter le massicot seulement si l'imprimante est mise hors marche.

⇒ Utiliser le massicot seulement que s'elle est montée à l'imprimante.

⇒ Ne couper pas de matériels qui excéder la spécification (largeur et épaisseur).

⇒ Ne toucher pas dans le secteur des lames mouvementées pendant de l'opération.

Mettre en marche l'imprimante et l'écran affiche le menu principal.

Appuyer sur la touche F pour accéder au menu Fonction.

Appuyer sur la touche jusqu'au menu *Massicot*.

Apuyer sur la touche pour sélectionner le menu.

REMARQUE!

Le point menu massicot n'est qu'affiché si en mettant en marche l'imprimante reconnaît l'option massicot par l'interface correspondante.

Sélectionner le mode d'utilisation sur la ligne supérieure.

Spécifier l'offset de massicot (environ 20 mm) dans la ligne du bas.

Appuyer sur la touche pour accéder au mode d'utilisation suivant.

Modes d'utilisation

Off:
L'ordre d'impression est effectué sans couper.

Sans retour:
Ici il est coupé après chaque étiquette.
Il est conseillé d'utiliser ce mode s'il n'y a pas de données à imprimer dans la partie supérieure d'étiquette.

Avec retour:
Dans ce mode d'utilisation il est coupé aussi après chaque étiquette.

Intervalle avec coupe finale:
Il est coupé après une quantité fixe d'étiquettes qu'elle est entrée au début d'impression et aussi à la fin d'ordre d'impression.

Intervalle sans coupe finale:
Ici il est coupé aussi après une quantité fixe d'étiquettes qu'elle est entrée au début d'impression. Mais il n'y a pas de coupe à la fin d'impression sauf si l'intervalle entré porte à la fin d'ordre d'impression.

Coupe finale:
Dans ce mode d'utilisation il n'est coupé qu'à la fin d'ordre d'impression.

Sélectionner le mode d'utilisation et appuyer sur la touche pour sélectionner des fonctions supplémentaires.

Coupe double

En utilisant cette fonction après la première coupe un retour est effectué avec l'offset entré et coupé de nouveau. Après la coupe un retour est effectué dans la position à imprimer.

Appuyer sur la touche pour accéder au menu suivant.

Contrôle massicot

Automatique: Coupe après chaque étiquette imprimée.
Externe: Coupe par un externe E/S. La sélection n'est possible que l'imprimante d'étiquettes est équipée avec l'option externe E/S.

Appuyer sur la touche pour accéder au menu suivant.

Retour automatique

On: L'étiquette a tiré vers l'arrière immédiatement après la coupe.
Off: L'étiquette a tiré vers l'arrière seulement avant la prochaine impression.

Coupe singulière

Dans le menu principal ou dans l'état d'un ordre d'impression arrêté, déclencher une coupe singulière en appuyant sur la touche .
Le type de la coupe singulière dépend du mode d'utilisation, de l'offset et la valeur entrée pour la coupe double.

7.2 Distributeur E/S

REMARQUE!

Pour l'utilisation du mode distributeur E/S dans l'imprimante, un ordre d'impression doit être envoyé et l'imprimante doit se trouver en mode d'attente.

Mettre en marche l'imprimante et l'écran affiche le menu principal.

Appuyer sur la touche F pour accéder au menu Fonction.

Appuyer sur la touche jusqu'au menu Distributeur E/S.

Apuyer sur la touche pour sélectionner le menu.

Sélectionner le mode d'utilisation sur la ligne supérieure.

Offset

Spécifier l'offset de distributeur E/S (ca. 18 mm) dans la ligne du bas.

Appuyer sur la touche accéder au mode d'utilisation suivant.

Modes d'utilisation

Off:
L'ordre d'impression est exécuté sans distribuer.

E/S statique:
Dans ce mode d'utilisation le signal input est exploité, c'est-à-dire que l'on imprime tant que le signal est maintenu. Dans ce mode, on prend en compte la quantité entrée au départ de l'impression. On ne tient pas compte de la valeur de l'offset entrée.

E/S statique continu:
Voir la description sous E/S statique.
Continu veut dire que l'on imprime jusqu'à ce que des nouvelles données soient transmises par l'interface.
On ne tient pas compte de la valeur de l'offset entrée.

E/S dynamique:
Dans ce mode d'opération le signal externe est exploité dynamiquement, c'est-à-dire si l'imprimante se trouve en mode d'attente une seule étiquette est imprimée à chaque changement du signal. Après chaque impression, l'offset entré est exécuté (retour).

E/S dynamique continu:
Voir la description sous E/S dynamique.
Continu veut dire que l'on imprime jusqu'à ce que des nouvelles données soient transmises par l'interface.

Cellule:
Ici l'imprimante est contrôlée par la cellule. L'imprimante imprime automatiquement une étiquette si l'opérateur prend l'étiquette au niveau du peel off. Dans ce mode, on prend en compte la quantité entrée au départ de l'impression.

Cellule continu:
Voir la description sous cellule.
Continu veut dire que l'on imprime jusqu'à ce que des nouvelles données soient transmises par l'interface.

Paramètres supplémentaires

Sélectionner le mode d'utilisation pour le distributeur et appuyer sur la touche pour accéder aux paramètres supplémentaires.

Port E/S 1-8 et Port E/S 9-16

Définition des fonctions de port. Pour chaque port, 2 signes indiquent le réglage actuel.

```
Compa II 104/8

I/O Port 1-8
I+I+I+I+N+N+N+N+
```

Port 1 2 3 4 5 6 7 8

Le premier signe indique le suivant:

I = Le port travail comme entrée (Input)
O = Le port travail comme sortie (Output)
N = Le port n'a pas de fonction (Not defined)

Les réglages ne peuvent pas être modifiés.

Le deuxieme signe défini le suivant:

+ = Le niveau de signal actif est 'high' (1).
– = Le niveau de signal actif est 'low' (0).
x = Le port est désactivé.
& = La fonction est exécutée avec chaque change de niveau de signal.
s = L'état peut être interrogée/influencée par l'interface.
La fonction interne d'imprimante est désactivée..

La modification du niveau signal est seulement pris en compte dans les modes d'utilisation E/S statique, E/S dynamique, E/S statique continu et E/S dynamique continu.

Appuyer sur la touche pour accéder au prochain paramètre.

Debounce

Indication du temps de l'anti-rebond de l'entrée distributeur.
Valeurs possibles: 0 … 100 ms.
Dans le cas où le signal de départ n'est pas propre, on peut mettre un anti-rebond avec sur ce réglage.

Appuyer sur la touche pour accéder au prochain paramètre.

Rétard démarrage

Indication du retard de signal de départ.
Valeurs possibles: 0.00 … 9.99.
Avec ce réglage on peut retarder le départ de l'impression.

Appuyer sur la touche pour accéder au prochain paramètre.

Protocole E/S

Sélection de l'interface par laquelle les modifications des signaux d'entrée et des signaux de sortie (E/S) sont envoyées.

Appuyer sur la touche pour accéder au prochain paramètre.

Mémoriser signal

On: Le signal de départ pour la prochaine étiquette peut déjà être envoyé pendant l'impression de l'étiquette en cours. Le signal est mémorisé par l'imprimante. L'imprimante commence immédiatement après la fin de l'étiquette en cours l'impression de la prochaine étiquette. De cette manière on peut économiser du temps et la production peut être augmentée.
Off: Le signal de départ pour la prochaine étiquette ne peut être envoyé uniquement lorsque l'impression de l'étiquette en cours est achevée et que l'imprimante se trouve à nouveau dans l'état 'attendant' (sortie 'prêt'). Si le signal de départ est envoyé avant, celui-ci sera ignoré.

Appuyer sur la touche pour accéder au prochain paramètre.

Profil E/S

Sélection des configurations disponibles *Std_Label* (configuration d'usine) ou *StdFileSetLabel* ou *APL*.

Liste des fonctions enregistrées pour le fichier Std_Label

1	Démarrage d'impression et coupe (entrée)
2	Réimprimer l'étiquette imprimée en dernier (entrée)
3	Reset compteur (entrée)
4	Avec option applicateur: Démarrer à appliquer
5	Reset d'erreur (entrée)
6	Annuler tout travail d'impression (entrée)
7	Aucune fonction
8	Aucune fonction
9	Erreur (sortie)
10	Ordre d'impression actif (sortie)
11	Avec cellule distributeur: Étiquette existante à la cellule distributeur (sortie)
12	Impression en cours (sortie)
13	Prêt (sortie)
14	Avec option applicateur Prêt à appliquer (sortie)
15	Seulement option scanner: Code à barre non lisible (Sortie)
16	Mise en garde film transfert (sortie)

Liste des fonctions enregistrées pour le fichier StdFileSetLabel

1	Démarrage d'impression et coupe (entrée)
2	Reset d'erreur (entrée)
3*	Numéro de fichier à charger Bit 0 (entrée)
4*	Numéro de fichier à charger Bit 1 (entrée)
5*	Numéro de fichier à charger Bit 2 (entrée)
6*	Numéro de fichier à charger Bit 3 (entrée)
7*	Numéro de fichier à charger Bit 4 (entrée)
8*	Numéro de fichier à charger Bit 5 (entrée)
9	Erreur (sortie)
10	Ordre d'impression actif (sortie)
11	Avec cellule distributeur: Étiquette existante à la cellule distributeur (sortie)
12	Impression en cours (sortie)
13	Prêt (sortie)
14	Aucune fonction
15	Seulement option scanner: Code à barre non lisible (Sortie)
16	Mise en garde film transfert (sortie)

* Les fichiers doivent être enregistrés dans la carte CF dans le répertoire des utilisateurs (voir le chapitre 8.4, page 79).
Les fichiers doivent commencer par 1 ou 2 chiffres (1_Etikett.prn, 02_Etikett.prn).
Les fichiers peuvent être enregistrés avec une extension de fichier.
Dans les états du système d'impression 'prêt', 'attendant' ou 'stop', un nouveau fichier peut être chargé. L'ordre d'impression est démarré après la charge et un ordre d'impression déjà existant est supprimé.
Le signal d'entrée 000000 ne charge pas de fichier et ne supprime pas d'ordre d'impression déjà existant.

Liste des fonctions enregistrées pour le fichier APL

1	Démarrage d'impression et coupe (entrée)
2	Réimprimer l'étiquette imprimée en dernier (entrée)
3	Reset compteur (entrée)
4	Avec option applicateur: Démarrer à appliquer
5	Reset d'erreur (entrée)
6	Annuler tout travail d'impression (entrée)
7	Aucune fonction
8	Aucune fonction
9	Erreur (sortie)
10	Ordre d'impression actif (sortie)
11	Avec cellule distributeur: Étiquette existante à la cellule distributeur (sortie)
12	Impression en cours (sortie)
13	Prêt (sortie)
14	Avec option applicateur: Prêt à appliquer (sortie)
15	Avec option applicateur Patin en position d'impression (sortie)
16	Mise en garde film transfert (sortie)

7.3 Applicateur d'étiquettes

Mettre en marche l'imprimante et l'écran affiche le menu principal.

Appuyer sur la touche F pour accéder au menu Fonction.

Appuyer sur la touche jusqu'au menu *Applicateur*.

Apuyer sur la touche pour confirmer le menu.

Appuyer sur la touche pour accéder aux différents modes d'utilisation.

Modes d'opération

Tamponnage:
Le produit est dans la position de repos et le patin appuie l'étiquette directement sur le produit.
Soufflage:
Le patin se déplace à une position préréglée à environ 10 mm du produit. L'étiquette est soufflée sur le produit par un jet d'air. Le cycle d'impression-pose s'effectue sur un produit fixe ou en mouvement.

Déroulement:
L'étiquette est décollée et est poussée jusqu'au rouleau du patin de déroulement. Ce rouleau appuie dans la position d'étiquetage sur le produit en mouvement. Par le mouvement du produit, l'étiquette est appliquée complètement sur le produit.

Appuyer sur la touche pour accéder au prochain paramètre.

Cycle

L'applicateur peut être utilisé de deux manières différentes concernant l'ordre d'impression et la pose dans un cycle d'étiquetage.

Impression-Pose:
L'impression d'une étiquette démarre par un signal de départ externe. Dans le même temps, l'aspiration du patin et la soufflette sont mis en marche. Si l'impression de l'étiquette est terminée et que l'étiquette a été complètement prise par le patin, la soufflette est arrêtée et le vérin se déplace vers le bas dans la position d'étiquetage. La position d'étiquetage est détectée par un capteur.
Par la suite, l'aspiration est arrêtée. L'étiquette est transférée sur le produit. Après la pose de l'étiquette, le vérin retourne à sa position initiale. Le cycle de pose est terminé.

Pose-Impression:
Avant le début de l'opération cycle 'Pose-Impression', l'impression et le transfert de la première étiquette sous le patin sont effectués par un signal spécial..
Le patin avec l'étiquette imprimée se trouve dans la position de départ et l'aspiration du patin est mise en marche.
Au début de cycle de pose, qui est démarré par le signal de départ, l'étiquette se trouve déjà sous le patin. Le processus de pose est identique à celui du mode 'Impression-Pose' à part que la prochaine étiquette est déjà imprimée et transférée sous le patin à la fin de cycle.
De cette façon, le cycle de pose est terminé.

Appuyer sur la touche pour accéder au prochain paramètre.

Retard vide

Le vide n'est pas connecté immédiatement avec le démarrage d'impression, mais seulement si l'étiquette a été avancée un certain temps. Ce retard provoque que l'étiquette marche plus facilement sous le patin, puisqu'elle n'est pas sucée immédiatement et de cette manière freinée.
Valeurs possibles: 0 … 2500 ms
Incrément: 10 ms
Défautt: 0 ms

Appuyer sur la touche pour accéder au prochain paramètre.

Retard jet début

La soufflette n'est pas mise en marche en même temps que le début d'impression, mais seulement après un certain temps.
Ce retard permet que le début de l''étiquette s'applique correctement sur le patin et éviter des turbulences qui pourrait générer un mauvais transfert sur le patin.
Valeurs possibles: 0 … 2500 ms
Incrément: 10 ms
Défaut: 0 ms

Appuyer sur la touche pour accéder au prochain paramètre.

Retard jet fin

Une fois que l'étiquette est sortie la soufflette est arrêtée avec un retard.
Dans beaucoup de cas, la fin de l'étiquette colle encore sur le bord de la barrette peel off.
Cela a un effet sur la précision de positionnement ou conduit à des erreurs d'étiquetage. L' 'après-soufflage' de la soufflette permet de finir de décoller l'étiquette et de l'appliquer correctement sur le patin.
Valeurs possibles: 0 … 2500 ms
Incrément: 10 ms
Défaut: 500 ms

Appuyer sur la touche pour accéder au prochain paramètre.

Contrôle pression

Un capteur d'air comprimé vérifie à chaque cycle d'étiquetage si l'air comprimé est présent au niveau du bloc d'électrovanne. S'il n'y a pas d'air comprimé, le cycle d'étiquetage s'arrête et le message d'erreur 'air comprimé' est affiché à l'écran.
Si le paramètre 'contrôle pression' est mis sur Off, aucun traitement d'erreur sera fait. Cela peut être particulièrement utile lors de la mise en route du système d'étiquetage.
Réglez le paramètre pour le mode normal sur On.

Appuyer sur la touche pour accéder au prochain paramètre.

Contrôle vide

Le transfert de l'étiquette sur le patin est contrôlé par un capteur de vide. S'il y a une mauvaise application de l'étiquette, les trous d'aspiration du patin ne sont pas tous couverts et il ne peut pas se former de vide au niveau du patin. Ensuite, le message d'erreur 'plaque d'aspiration vide' s'affiche sur l'écran et la bande d'étiquette repart en arrière.
Si le paramètre 'contrôle vacuum' est mis sur Off, aucun traitement d'erreur sera fait. Cela peut être utile particulièrement lors de la mise en route de l'applicateur, puisque le retour immédiat mentionné ci-dessus n'aura pas lieu et il sera plus facile de trouver les sources d'erreur possible.
Réglez le paramètre pour le mode normal sur On.

Appuyer sur la touche pour accéder au prochain paramètre.

Temps de pression

Ce paramètre est seulement actif si on est dans le mode d'utilisation 'tamponnage'. Ce temps correspond au temps d'application du patin sur le produit.

Appuyer sur la touche pour accéder au prochain paramètre.

Temps soufflage

Ce paramètre est seulement actif si on est dans le mode d'utilisation 'soufflage'. Ce temps correspond au temps de soufflage de l'étiquette sur le produit.
Valeurs possibles: 0 … 2500 ms
Incrément: 10 ms
Défaut: 100 ms

Appuyer sur la touche pour accéder au prochain paramètre.

Position attente

Ce paramètre est seulement actif, si les modes 'soufflage' **et** le mode 'pose-impression' sont sélectionnés.

Position attente en haut:
Dans le cycle d'étiquetage, le patin attend en position haute le signal de départ externe.

Position attente en bas:
Dans le cycle d'étiquetage, le patin attend en position basse avec l'étiquette imprimée.
De cette manière, le prochain cycle commence avec le soufflage de l'étiquette.

Appuyer sur la touche pour accéder au prochain paramètre.

Temps de déroulement

Ce paramètre est seulement actif si on est dans le mode d'utilisation 'déroulement'. Ce temps correspond au temps d'application pour le lissage de l'étiquette.
Valeurs possibles: 0 … 5000 ms
Incrément: 10 ms
Défaut: 0 ms

Appuyer sur la touche pour accéder au prochain paramètre.

Temps de nettoyage

Ce paramètre est seulement actif dans les modes 'soufflage' et 'déroulement'. La durée peut être ajustée pour le temps de nettoyage du patin après l'application.
Valeurs possibles: 0 … 2500 ms
Incrément: 10 ms
Défaut: 100 ms (aucun message d'erreur apparaît et l'imprimante attend jusqu'à ce que le tampon atteigne la position finale correspondante).

Appuyer sur la touche pour accéder au prochain paramètre.

Time out de levage

Montée et descente du patin.
Si le patin n'arrive pas la position finale dans le temps définit, un message d'erreur apparaît à l'écran ('position final en haut' lors du mouvement vers le haut et/ou 'position final en bas' lors du mouvement vers le bas).
Valeurs possibles: 0 … 5000 ms
Incrément: 10 ms
Défaut: 0 ms

Appuyer sur la touche pour accéder au prochain paramètre.

Retard position finale inférieure

L'atteinte de la position finale inférieure dans le cycle d'étiquetage n'est pas vérifiée immédiatement après le début du mouvement descendant, mais seulement lorsque le patin est descendu pendant un certain temps. Ceci ignore le déclenchement erroné du capteur position finale inférieure (par exemple par l'inertie du patin).
Valeurs possibles: 0 … 1000 ms
Incrément: 10 ms
Défaut: 0 ms

Appuyer sur la touche pour accéder au prochain paramètre.

Quick-Apply retard

Seulement avec l'option Quick-Apply existante:
Cette fonction permet de réduire la vitesse de sortie du vérin avant d'entrer en contact avec le produit. Il est possible de régler le temps s'écoulant jusqu'au début de la temporisation. La soupape d'évacuation (basse) du vérin doit pour cela être entièrement ouverte (voir page **Fehler! Textmarke nicht definiert.**).
Valeurs possibles: 0 … 2500 ms
Incrément: 10 ms
Défaut: 0 ms

Appuyer sur la touche pour accéder au prochain paramètre.

Axe transversal

Seulement pour l'axe transfersal existant:
Cette fonction permet de régler si le patin doit être faire un mouvement transversal avant le mouvement descendant et/ou en conséquence après le mouvement ascendant de retour dans la position d'impression. Si le paramètre 'Axe transversal' est réglé sur On, respectivement un mouvement transversal a lieu. Si la fonction est réglée sur Off, aucun mouvement transversal n'a lieu et le processus d'application commence dans la position d'impression.

Appuyer sur la touche pour accéder au prochain paramètre.

Signal d'étiquetage

Si imprimer et appliquer de l'étiquette doivent être déclencchées l'un de l'autre séparé, un signal séparé pour appliquer de l'étiquette peut être activé (port 4, poser commencer).
Off:
Aucun signal d'étiquetage n'est utilisé, c.-`-d. qu'après imprimer de l'étiquette et prise en charge sur le patin, le processus d'application commence immédiatement.
Position d'impression:
Après imprimer de l'étiquette et prise en charge sur le patin, l'imprimante dans la position d'impression attend le signal d'étiquetage.
Position d'étiquetage:
Après imprimer de l'étiquette et prise en charge sur le patin, le patin faire un mouvement transversal dans la position d'étiquetage. Là, l'imprimante attend le signal d'étiquetage. Avec des applicateurs sans axe transversal, ce réglage est identique au réglage 'Position d'impression'.

Appuyer sur la touche pour accéder au prochain paramètre.

Fonctions de test

Ajuster le levage
Avec cette fonction l'arrêt peut être ajusté et la vitesse de levage réglée. Le patin fait un mouvement de levage et rétourne encore dans la position de base après l'arrivée de la position finale inférieure.

Appuyer sur la touche pour démarrer le mouvement de levage.

Appuyer sur la touche pour accéder au prochain paramètre.

Entrées/Sorties

Ce menu sert à la configuration de l'applicateur ainsi qu'à la recherche d'erreurs. Les signaux d'entrée de l'applicateur peuvent être vérifiés et les signaux de sortie peuvent être configurés et/ou réinitialisés séparément. Avec les touches et la sortie correspondante peut être sélectionnée pour configurer et/ou réinitialiser les signaux de sortie. Avec les touches et la sortie correspondante peut être configurée et/ou réinitialiser.

Signaux d'entrée

I_1 = Touche de pré-décollement
1 = touche appuyée
0 = touche non appuyée

I_2 = Position finale en haut
1 = patin en position finale en haute
0 = patin pas en position finale haute

I_3 = Position finale en bas
1 = patin en position finale en bas
0 = patin pas en position finale en bas

I_4 = Air comprimé
1 = disponible
0 = indisponible

I_5 = Vide
1 = vide au patin disponible
0 = aucun vide au patin disponible

I_6 = Position finale à droite
1 = patin en position finale à droite
0 = patin n'est pas en position finale à droite

I_7 = Position finale à gauche
1 = patin en position finale à gauche
0 = patin n'est pas en position finale à gauche

Signaux de sortie

O_1 = Levage vers le bas
1 = On / 0 = Off

O_2 = Levage vers le haut
1 = On / 0 = Off

O_3 = Transversal droite
1 = On / 0 = Off

O_4 = Transversal gauche
1 = On / 0 = Off

O_5 = Air d‘arrivée
1 = On / 0 = Off

O_6 = Air de maintien
1 = On / 0 = Off

O_7 = Vide
1 = On / 0 = Off

7.4 WLAN

Mettre en marche l'imprimante et l'écran affiche le menu principal.

Appuyer sur la touche F pour accéder au menu Fonction.

Appuyer sur la touche jusqu'au menu *WLAN*.

Apuyer sur la touche pour confirmer le menu.

Ce point de menu ne peut être sélectionné que si la carte WLAN est reconnue.

Pour plus d'informations concernant cette option, voir le manuel séparé.

8 Carte Compact Flash / Clé Mémoire USB

8.1 Informations générales

Sur la face arrière de l'imprimante se trouve le tiroir pour la carte CF et le port USB pour l'insertion de la clé USB.

Le menu de mémoire de masse (memory menu) permet l'accès des cartes mémoires ou des clés mémoires USB. À côte de charger et enregistrer des layouts des fonctions simples de contenu du support d'enregistrement sont possibles comme par exemple effacer fichiers/répertoires, copier fichiers/répertoires, copier ou formater la carte mémoire.

REMARQUE!

Dans le cas d'un dysfonctionnement de support d'enregistrement original, il est recommandé de créer une copie avec des données le plus importantes. Utiliser un lecteur Compact Flash usuel pour le PC.

8.2 Structure de l'écran

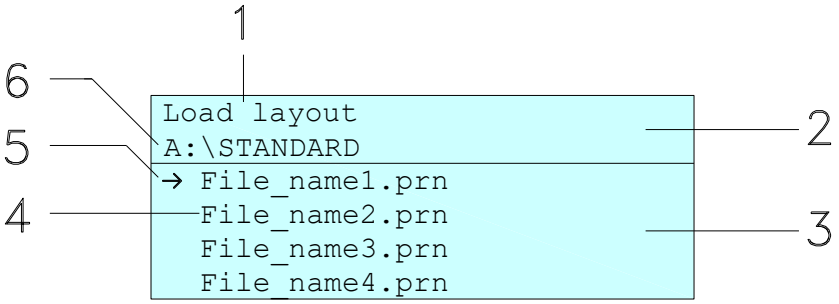

1 = Fonction actuelle
2 = En-tête à deux lignes
3 = Zone à défiler
4 = Nom de fichiers/répertoires
5 = Marquage de fichier sélectionné (curseur)
6 = Chemin actuel (lecteur:\répertoire)

L'indication de deux lignes (2) affiche le nom de la fonction actuelle (1) et le chemin actuel (6).

La zone à défiler de quatre lignes affiche une liste des fichiers/ répertoires. La première entrée (marquée avec une flèche et l'actuellement active. Toutes les actions se référent à ce fichier/répertoire.

REMARQUE!

Trois lecteurs sont disponibles.
A:\ spécifie le lecteur de la carte Compact Flash.
U:\ spécifie le tiroir pour la clé USB.
(seulement une clé peut être insérée)
R:\ spécifie la RAM (Émulation ZPL).

8.3 Navigation

Le menu mémoire peut être utilisé avec les touches du clavier interne de l'unité de contrôle ou avec les différentes touches de fonction d'un clavier USB connecté.

III	Esc	Retour au dernier menu.
F	F2	Dans la fonction *Charger layout*: Changer dans le File Explorer. File Explorer: Changer dans le menu contextuel.
	F7	Sélectionner un fichier/un répertoire si une sélection de multiples est possible.
	F6	Menu principal: Sélectionner le menu mémoire. File Explorer: Créer un nouveau fichier.
	↵	Exécuter la fonction actuelle pour le fichier/le répertoire courant.
◀	←	Changer dans le répertoire supérieur.
▶	→	Changer dans le répertoire actuellement sélectionné.
▲	↑	Dans le répertoire actuel, défiler vers le haut.
▼	↓	Dans le répertoire actuel, défiler vers le bas.

8.4 Définir le répertoire utilisateur

REMARQUE!

Un répertoire utilisateur doit être défini:

- avant qu'une utilisation et/ou navigation ne doive avoir lieu par le menu mémoire.
- si le formatage de la carte CF a été effectuée au PC et ainsi le répertoire STANDARD n'a pas été crée automatiquement.

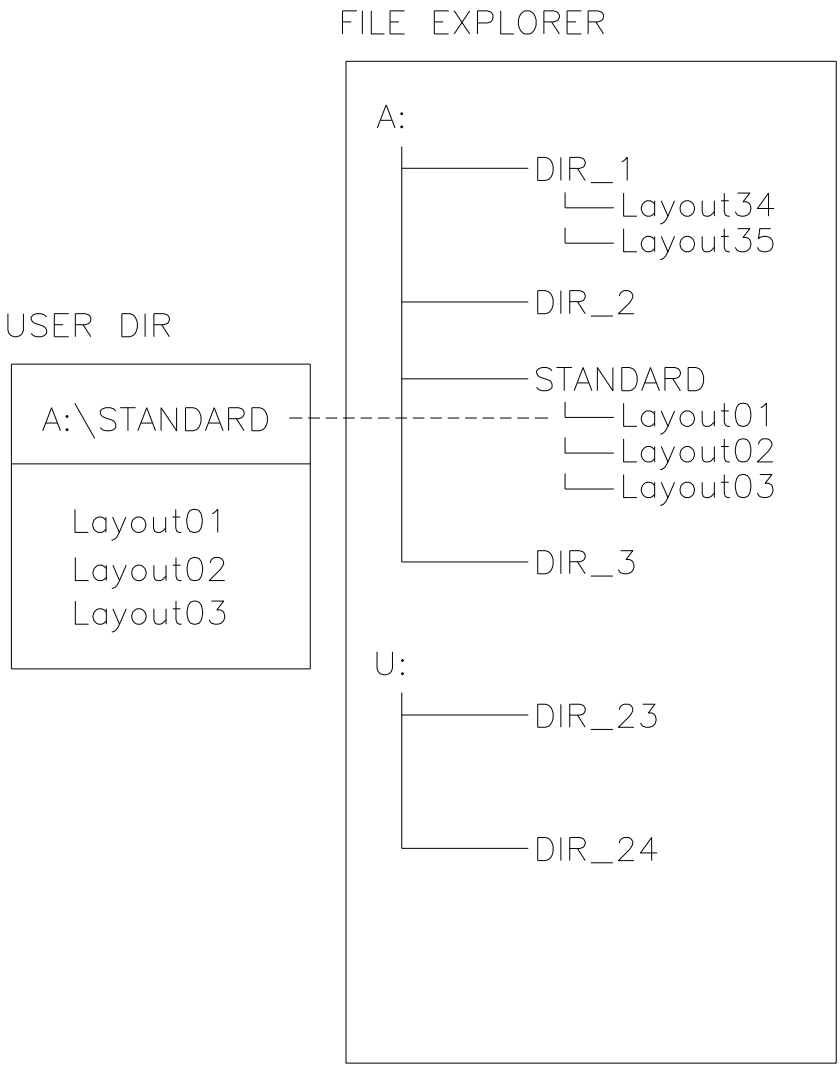

Le répertoire utilisateur est le répertoire racine dans cela les fichiers/les layouts les plus fréquemment utilisés par l'utilisateur sont enregistrés. L'utilisation d'un répertoire utilisateur permet l'accès rapide et directe aux fichiers enregistrés dans le répertoire utilisateur défini. La création d'un répertoire utilisateur réduit la recherche longue de fichier désiré à imprimer.

Appuyer sur la touche pour accéder au Memory Menu.

Appuyer sur la touche F pour appeler le File Explorer.

```
File Explorer
A:\
  [Drives]
→<STANDARD>
  <DIR_1>
```

```
Context Menu
A:
→Set as user dir
  Format
  Copy
```

Appuyer sur les touches ▲, ▼, ◀, ▶ pour sélectionner le répertoire désiré.

Appuyer sur la touche F pour lister des fonctions disponibles.

Sélectionner la fonction *Répertoire utilisateur* (Set as user dir) et confirmer la sélection avec la touche ●.

Appuyer sur la touche III jusqu'à l'imprimante est retourné au menu principal.

Lors de prochain appel du menu mémoire le répertoire sélectionné est indiqué comme répertoire utilisateur.

8.5 Charger un layout

Charger d'un layout dans un répertoire utilisateur spécifi. La fonction permet d'une entrée rapide au layout désiré car seulement des layouts sont listés et les répertoires sont masqués.

```
Load layout
A:\STANDARD
→File_name1.prn
  File_name2.prn
  File_name3.prn
  File_name4.prn
```

Appuyer sur la touche pour accéder au Memory Menu.

Appuyer sur les touches ▲, ▼, ◀, ▶ pour sélectionner le layout désiré à imprimer.

Appuyer sur la touche ● pour confirmer la sélection.

La fenêtre affiche automatiquement pour entrer le nombre de copies à imprimer.

Sélectionner le nombre de copies qui doivent être imprimées.

Appuyer sur la touche ● pour démarrer l'ordre d'impression.

REMARQUE!

Il est IMPOSSIBLE de changer le répertoire ici. Un changement de répertoire DOIT être exécuté dans le File Explorer avec la fonction *Changer répertoire*.

8.6 File Explorer

Le File Explorer est le système d'administration de fichier de l'imprimante. Les fonctions principales pour la surface de menu mémoire sont mises à la disposition dans le File Explorer.

Dans la vue du répertoire utilisateur, appuyer sur la touche F pour accéder au File Explorer.
Les fonctions suivantes sont disponibles:

- Changer unité et/ou répertoire
- Charger fichier
- Enregistrer layout et/ou configuration
- Effacer fichier(s)
- Formater la carte CF
- Copier fichier(s)

Changer unité/ répertoire

Sélectionner l'unité et/ou le répertoire dans lequel les fichiers sont enregistrés.

```
File Explorer
A:\
 [Drives]
→<STANDARD>
 <DIR_1>
```

```
File Explorer
A:\STANDARD\
→<..>
 layout01
 layout02
```

Appuyer sur la touche pour accéder au Memory Menu.

Appuyer sur la touche F pour appeler le File Explorer.

Appuyer sur les touches ▲, ▼, ◀, ▶ pour sélectionner le répertoire.

Appuyer sur la touche ● pour confirmer la sélection.

Le répertoire sélectionné est affiché.

Charger un fichier

Charger un fichier arbitraire. Cela peut être une configuration enregistrée auparavant, un layout, etc.

```
Load file
A:\STANDARD\
 <..>
→layout01
 layout02
```

Appuyer sur la touche pour accéder au Memory Menu.

Appuyer sur la touche F pour appeler le File Explorer.

Appuyer sur les touches ▲ et ▼ pour sélectionner le fichier.

Appuyer sur la touche ● pour charger le fichier sélectionné.

Si le fichier sélectionné est un layout, le numéro de copies à imprimer peut-être entré immédiatement.

Enregistrer un layout

Enregistrer le layout sous le nom sélectionné.

```
Save file
A:\STANDARD
→Save layout
 Save config.

 noname
```

Appuyer sur la touche pour accéder au Memory Menu.

Appuyer sur la touche F pour appeler le File Explorer.

Appuyer sur la touche pour accéder au menu *Enregistrer fichier*.

Sélectionner la fonction *Enregistrer layout* et confirmer la sélection avec la touche ●.

Si un clavier USB est connecté, un nom de fichier nouveau pour *noname* peut être spécifié.

Enregistrer la configuration

Enregistrer la configuration de l'imprimante complète sous le nom sélectionné.

```
Save file
A:\STANDARD
  Save layout
→Save config.

  config.cfg
```

Appuyer sur la touche pour accéder au memory menu.

Appuyer sur la touche F pour appeler le File Explorer.

Appuyer sur la touche pour accéder au menu *Enregistrer fichier*.

Sélectionner la fonction *Enregistrer configuration* et confirmer la sélection avec la touche .

Si un clavier USB est connecté, un nom de fichier nouveau pour *config.cfg* peut être spécifié.

Effacer un fichier

Effacer irrévocablement un ou plusieurs fichiers ou répertoires. En l'effacement d'un répertoire, les fichiers contenus aussi bien que les sous-répertoires sont effacés.

```
File Explorer
A:\STANDARD\
  layout01          *
→layout02           *
  layout03
  layout04
```

```
Context menu
2 objects marked
→Delete
  Copying
```

Appuyer sur la touche pour accéder au memory menu.

Appuyer sur la touche F pour appeler le File Explorer.

Appuyer sur les touches ▲ et ▼ pour sélectionner le fichier.

Appuyer sur la touche pour sélectionner les fichiers qui doivent être effacés. Les entrées sélectionnées sont marquées avec *. Répeter ce processus jusqu'à ce que tous les fichiers et/ou répertoires désirés sont marquées pour l'effacement.

Appuyer sur la touche F pour appeler le menu contextuel.

Sélectionner la fonction *Effacer* et confirmer la sélection avec la touche .

REMARQUE!

L'effacement est irrévocable!

Formater

Formater irrévocablement une carte mémoire.

REMARQUE!

Des clés USB ne peuvent pas être formatées à l'imprimante.

```
File Explorer
DRIVES
→A: 954Mb free
 U: No media
```

```
Context menu
A:\
 Set as user dir
→Formatting
 Copy
```

Appuyer sur la touche pour accéder au memory menu.

Appuyer sur la touche F pour appeler le File Explorer.

Avec les touches de navigation, sélectionner le lecteur qui doit être formaté.

Appuyer sur la touche F pour appeler le menu contextuel.

Sélectionner la fonction *Formater* et confirmer la sélection avec la touche .

Copier

Créer un copie du fichier original et/ou du répertoire original pour faire des modifications indépendamment de l'original.

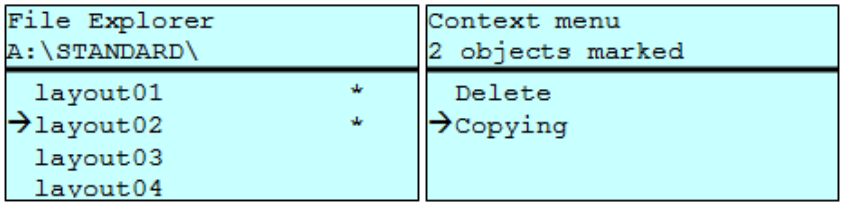

Appuyer sur la touche pour accéder au memory menu.

Appuyer sur la touche F pour appeler le File Explorer.

Appuyer sur les touches et pour sélectionner le fichier.

Appuyer sur la touche pour sélectionner les fichiers qui doivent être copiés. Les entrées sélectionnées sont marquées avec *. Répeter ce processus jusqu'à ce que tous les fichiers et/ou répertoires désirés sont marquées pour le processus de copier.

Appuyer sur la touche F pour appeler le context menu (menu contextuel).

Sélectionner la fonction *Copier* et confirmer la sélection avec la touche afin de spécifier la destination du processus de copier.

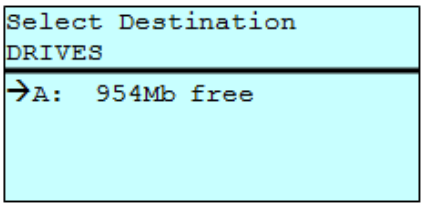

Avec les touches de navigation, sélectionner l'emplacement de destination et appuyer sur la touche pour confirmer la sélection.

8.7 Mise à jour du logiciel interne

À partir de la version 1.58 du logiciel interne il est possible d'exécuter une mise à jour du logiciel interne sur le memory menu. Pour cela la clé USB aussi bien que la carte Compact Flash peuvent être utilisés.

Procédure

Sur la carte CF / la clé USB un répertoire est crée dans lequel tous les fichiers de mise à jour nécessaires (f*irmware.prn*, *data.prn*) sont enregistrés. À l'aide de la fonction *Charger fichier* le fichier *firmware.prn* est sélectionné/chargé. Dans la première étape l'imprimante exécute la mise à jour du logiciel interne. Après la redémarrage nécessaire le fichier *data.prn* est chargé automatiquement et ensuite les composants restants sont mises à jour. Après un redémarrage de nouveau le processus de mise à jour est terminé.

8.8 Filtre

Si un clavier USB est attaché, avec certaines fonctions on peut indiquer un masque de filtre ou le nom de fichier d'un fichier à enregister. Cette entrée est indiquée dans la ligne de chemin. Avec le masque de filtre il est possible de chercher certains fichiers. Par exemple, lors de l'entrée de 'L' seulement des fichiers qui commencent avec 'L' sont indiqués (sensibilité à la casse n'est pas considérée).

Sans un filtre

```
Load layout
A:\STANDARD
→First_file.prn
 Layout_new.prn
 Sample.prn
 12807765.prn
```

Avec un filtre

```
Load layout
L
→Layout_new.prn
```

9 Maintenance et nettoyage

DANGER!

Danger de mort par choc électrique!

⇒ Couper l'imprimante du secteur avant tous travaux de maintenance et attendre un instant jusqu'à ce que le bloc d'alimentation se soit déchargé.

REMARQUE!

Il est recommandé de porter un équipement de protection individuelle tel que des lunettes de protection lors du nettoyage de l'appareil.

Plan de maintenance

Type d'entretien	Fréquence
Nettoyage général (voir chapitre 9.1, page 88).	Si besoin.
Nettoyer le rouleau de pression (voir chapitre 9.2, page 88).	A chaque changement de rouleau d'étiquettes ou lorsque la qualité d'impression est altérée.
Nettoyer la tête d'impression (voir chapitre 9.3, page 88).	A chaque changement de film transfert ou lorsque la qualité d'impression est altérée.
Nettoyer la cellule d'étiquettes (voir chapitre 9.4, page 89).	Au changement de rouleau d'étiquettes.
Échanger la tête d'impression (voir chapitre 9.5, page 91).	Aux erreurs dans l'impression.
Échanger le rouleau de pression et de renvoi (voir chapitre 9.6, page 93).	A des atteints de la qualité d'impression et de transport des étiquettes.

REMARQUE!

Veuillez observer les recommandations de manipulation pour l'utilisation d'isopropanol (IPA). En cas de contact avec les yeux ou la peau, rincer abondamment à l'eau courante. En cas d'irritation persistante, consulter un médecin. Assurer une ventilation suffisante.

AVERTISSEMENT!

Risque d'incendie en utilisant un dissolvant d'étiquettes facilement inflammable!

⇒ En utilisant un dissolvant d'étiquettes, l'imprimante sera nettoyée complètement et toutes les poussières devront être enlevées.

Outils et détergents

REMARQUE!

Utiliser la clé à six pans fournie pour les réglages et les simples montages. Elle se trouve dans la partie arrière de l'unité d'impression. Les autres outils ne sont nécessaires pour les travaux décrits dans ce chapitre.

9.1 Nettoyage général

ATTENTION!

L'utilisation des produits nettoyants agressifs peut endommager l'imprimante!

⇒ N'utiliser aucun agent abrasif ou solvant pour le nettoyage des surfaces externes ou des différents éléments.

⇒ Eliminer la poussière et les peluches de papier dans la zone d'impression avec un pinceau souple ou un aspirateur.

⇒ Nettoyer les surfaces externes avec un solvant multi-usages.

9.2 Nettoyer le rouleau de pression

L'encrassement du rouleau de pression peut causer une mauvaise qualité d'impression et peut aussi entraver le transport des matériaux.

ATTENTION!

Le rouleau de pression peut être endommagé!

⇒ Ne pas utiliser d'objets coupants, pointus ou durs pour nettoyer le rouleau de pression.

1. Tourner le levier (1, Figure 20) en sens inverse des aiguilles d'une montre pour déverrouiller la tête d'impression.
2. Enlever les étiquettes et le film transfert.
3. Enlever les dépôts avec un solvant et un chiffon doux.
4. Remplacer le rouleau s'il est abimé (voir la section 9.6 Echanger le rouleau de pression distributeur, sur la page 93).

9.3 Nettoyer la tête d'impression

L'impression peut entraîner une accumulation de poussière sur la tête d'impression, par exemple par des particules de couleur du film transfert, et il est donc nécessaire de nettoyer la tête d'impression à des intervalles réguliers en fonction des heures de fonctionnement, et de l‘environnement comme les poussières, etc.

ATTENTION!

La tête d'impression peut être endommagée!

⇒ Ne pas utiliser d'objets coupants, pointus ou durs pour nettoyer la tête d'impression.

⇒ Ne pas toucher la couche de protection en verre de la tête d'imprimante.

1. Tourner le levier (1, Figure 20) en sens inverse des aiguilles d'une montre pour déverrouiller la tête d'impression.
2. Enlever les étiquettes et le film transfert de l'imprimante.
3. Nettoyer la surface de la tête d'impression avec un coton tige ou avec une éponge imbibée d'alcool pur.
4. Laisser sécher la tête d'impression 2-3 minutes avant la remise en route de l'imprimante.

9.4 Nettoyer la cellule d'étiquettes

ATTENTION!

La cellule peut être endommagée!

⇒ Ne pas utiliser d'objets coupants ou durs ou de produit solvant pour nettoyer la cellule.

La cellule d'étiquettes peut être encrassée par la poussière à papier. La reconnaissance du début des étiquettes peut en être perturbée.

Compa II 103 T, 104, 106 et 108 T

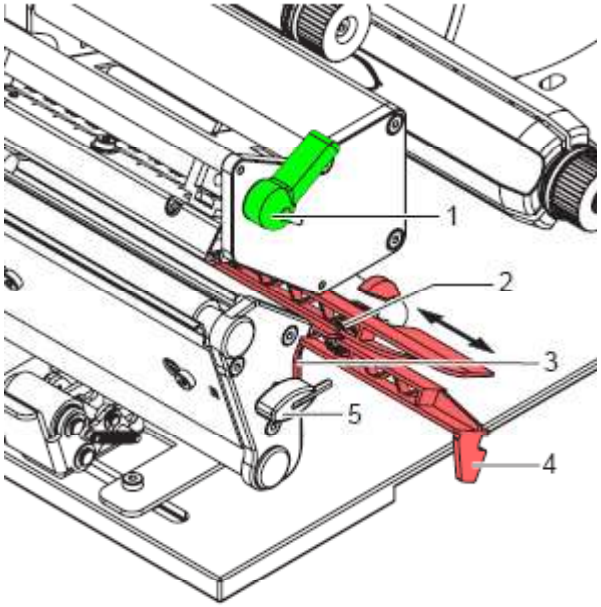

Figure 20

1. Tourner le levier (1) dans le sens des aiguilles d'une montre pour déverrouiller la tête d'impression.
2. Enlever les étiquettes et le film transfert de l'imprimante d'étiquettes.
3. Enlever la clé à six pans (5) de son support.
4. Presser le ressort (3) et tirer lentement la cellule d'étiquettes vers l'extérieur à l'aide de la manette (4). Veiller à ce que le câble de la cellule ne soit pas tendu.
5. Nettoyer la cellule et les détecteurs (2) avec un pinceau ou une éponge imbibée d'alcool pur.
6. Repousser la cellule d'étiquettes de la manette (3) et régler (voir la section sur la page 32).
7. Pousser la clé à six pans (5) dans le support.
8. Réinsérer les étiquettes et le film transfert (voir le chapitre 5 Insertion du matériau sur la page 31).

Compa II 162 + 162 T

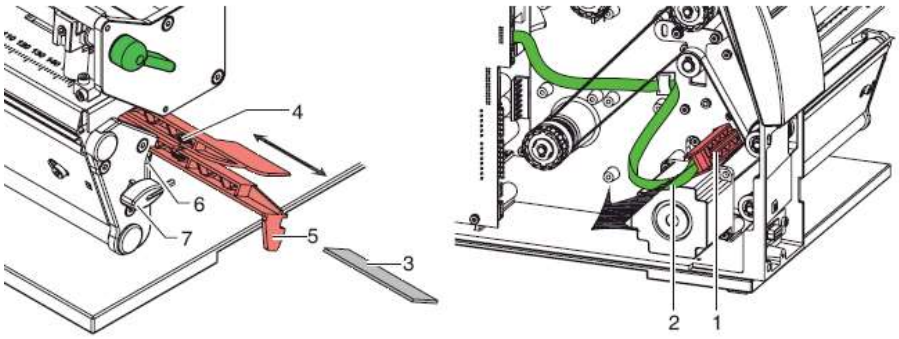

Figure 21

1. Tourner le levier (1) dans le sens des aiguilles d'une montre pour déverrouiller la tête d'impression.
2. Enlever les étiquettes et le film transfert de l'imprimante d'étiquettes.
3. Enlever la clé à six pans (5) de son support et démonter le panneau arrière de l'imprimante.
4. Pousser la cellule d'étiquettes de la manette (5) au panneau arrière jusqu'à la boutée et tirer le câble (2) du connecteur au fin arrière de la cellule d'étiquettes (1).
5. Presser le ressort (6), tirer lentement la cellule d'étiquettes de la manette (5) vers le couvercle. Pousser la plaque de distance (3) sur le guidage de la cellule.
6. Nettoyer la cellule et les détecteurs (4) avec un pinceau ou une éponge imbibée d'alcool pur.
7. Repousser la cellule d'étiquettes de la manette (5) au panneau arrière.
8. Presser le ressort (6) et repousser la plaque de distance (3) dans le guidage de la cellule.
9. Réinsérer les étiquettes et le film transfert.

9.5 Échanger la tête d'impression

REMARQUE!

La tête d'impression (7) est pré-montée sur une couche intérieure (1) est alignée à l'usine.

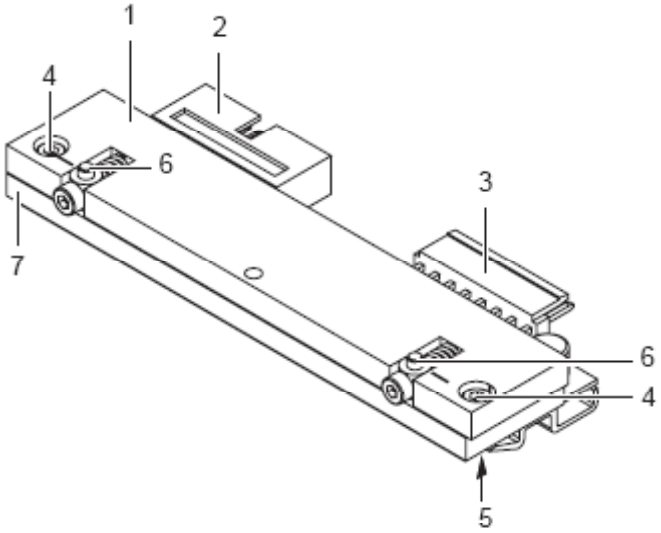

Figure 22

1 = Couche intérieur

2 = Connecteur

3 = Connecteur

4 = Vis

5 = Bord d'impression

6 = Entraîneur

7 = Tête d'impression

ATTENTION!

La tête d'impression peut être endommagée par les décharges électrostatiques ou des influences mécaniques!

⇒ Placer l'imprimante d'étiquettes sur une conductible surface mise à la terre.

⇒ Mettre à la terre le corps, par ex. par attacher une courroie de poignet mise à la terre.

⇒ Ne toucher pas les contacts aux connecteurs (2, 3).

⇒ Ne toucher pas le bord d'impression (5) avec des objets durs ou avec la main.

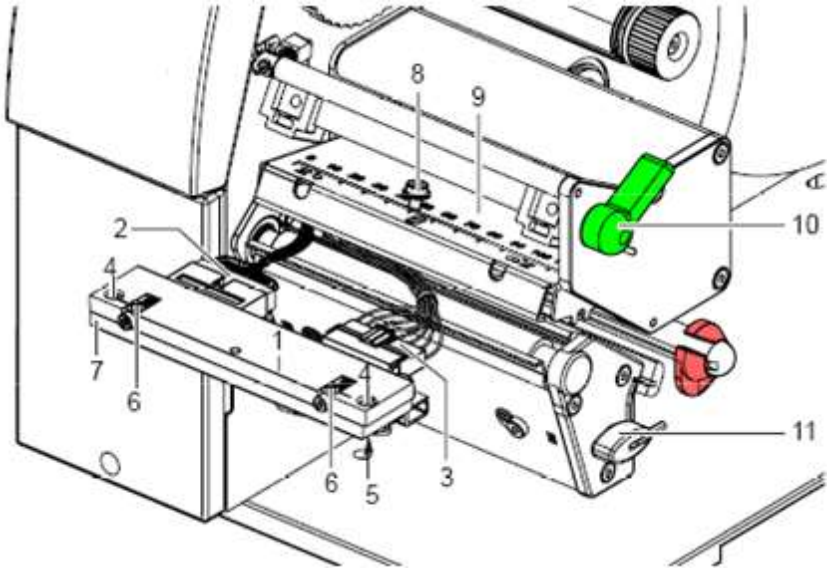

Figure 23

Démonter la tête d'impression

1. Tourner le levier (10) dans le inverse des aiguilles d'une montre pour déverrouiller la tête d'impression.
2. Enlever les étiquettes et le film transfert de l'imprimante d'étiquettes.
3. Enlever la clé à six pans (11) de son support.
4. Tenir le support tête d'impression (9) avec le doigt légèrement sur le rouleau de pression et desserrer la vis (8) avec la clé à six pans et enlever.
5. Relever le support tête d'impression (9) vers le haut.
6. Si nécessaire, enlever la tête d'impression de support tête d'impression (9).
7. Desserrer les deux connecteurs (2, 3) à la tête d'impression et placer la tête sur un sous-main propre et doux.

Installer la tête d'impression

1. Insérer les connecteurs (2, 3).
2. Positionner la tête d'impression dans le support (9) de sorte que les entraîneurs (6) saisissent dans les perçages correspondants dans le support (9).
3. Tenir le support tête d'impression (9) avec le doigt légèrement sur le rouleau de pression et vérifier la position correcte de la tête d'impression.
4. Serrer la vis (8) avec la clé à six pans et serrer fermement.
5. Insérer encore les étiquettes et le film transfert (voir le chapitre 5 Insertion du matériau, sur la page 31).

9.6 Echanger le rouleau de pression distributeur

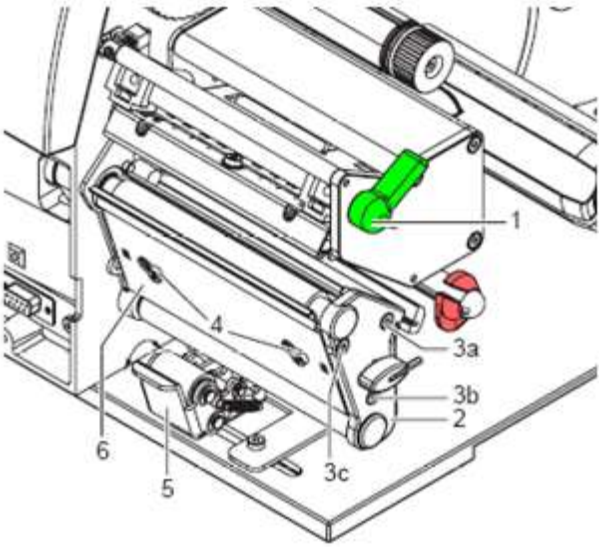

Figure 24

Démonter la platine

1. Tourner le levier (1) dans le sens inverse des aiguilles d'une montre pour déverrouiller la tête d'impression.
2. Relever le système de pression (5) de rouleau de distributeur.
3. Enlever les étiquettes et le film transfert de l'imprimante d'étiquettes.
4. Desserrer les vis (4) au bord de distributeur (6) plusieurs rotations avec la clé à six pans et enlever le bord de distributeur (6).
5. Desserrer les vis (3a, b, c) de la plaque (2) avec la clé à six pans.
6. Enlever la plaque (2).

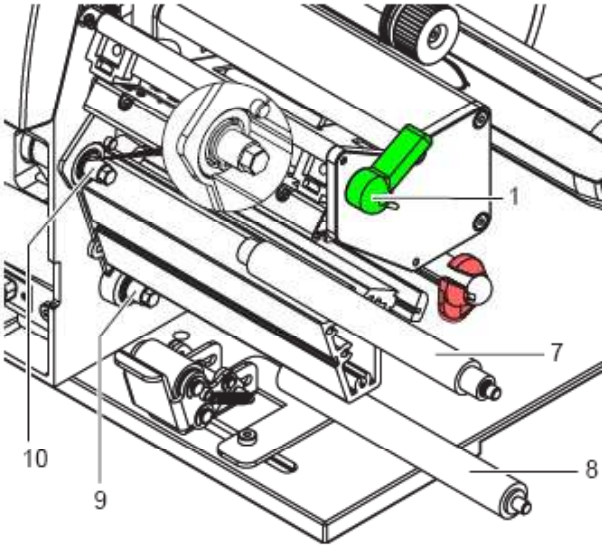

Figure 25

Démonter et installer des rouleaux

1. Retirer le rouleau de pression (7) et le rouleau de distributeur (8) des axes (9, 10) au boîtier.
2. Nettoyer des axes (9, 10) des rouleaux (voir agrandissement de l'axe 10).
3. Positionner le rouleau de pression (7) et le rouleau de distributeur (8) sur l'axe correspondant et tourner légèrement jusqu'à hexagone de l'axe saisi dans l'hexagone intérieur de rouleau.
4. Placer la plaque (2, Figure 24) et serrer les vis (3a, b, c, Figure 24) dans l'ordre a-b-c.
5. Placer le bord de distributeur (6, Figure 24) et serrer les vis (4, Figure 24) avec la clé à six pans.

10 Correction des erreurs

Message d'erreur	Cause de la panne	Solution
1 Ligne trop haute	La ligne dépasse le bord supérieur de l'étiquette.	Positionner la ligne plus bas (Augmentation de la valeur Y). Vérifier la rotation et la police.
2 Ligne trop bas	La ligne dépasse le bord inférieur de l'étiquette.	Positionner la ligne plus haut (Diminution de la valeur Y). Vérifiez la rotation et la police.
3 Font	Un ou bien plusieurs caractères du texte n'existent pas dans le jeu de caractères choisi.	Modifier le texte. Changer le jeu de caractères.
4 Code inconnu	Le code sélectionné n'est pas disponible.	Vérifier le type du code.
5 Rotation non valide	La position choisie n'est pas disponible.	Vérifier la position.
6 CV Font	Le jeu de caractères n'est pas disponible.	Vérifier le jeu de caractères.
7 Font vectoriel	Le jeu de caractères n'est pas disponible.	Vérifier le jeu de caractères.
8 Mesurer étiquette	Étiquettes non trouvées lors de la mesure. La longueur de l'étiquette sélectionnée est trop grande.	Vérifier la longueur de l'étiquette et si les étiquettes sont correctement insérées. Démarrer la mesure de nouveau.
9 Etiquette non trouvée	Aucune étiquette disponible. Cellule étiquette sale. Etiquettes ne sont pas correctement insérées.	Insérer un nouveau rouleau d'étiquettes. Vérifier si les étiquettes sont correctement insérées. Nettoyer la cellule étiquette.
10 Pas de film transfert	Le film transfert est au bout pendant un ordre d'impression. Problème à la cellule film transfert.	Changer le film transfert. Vérifier la cellule film transfert (fonctions service).
11 COM FRAMING	Erreur Stop bit.	Vérifier le stop bit. Vérifier la vitesse en bauds. Vérifier les câbles.
12 COM PARITY	Erreur parité.	Vérifier la parité. Vérifier la vitesse en bauds. Vérifier les câbles.
13 COM OVERRUN	Perte de données au port série (RS-232).	Vérifier la vitesse en bauds. Vérifier les câbles.

Message d'erreur	Cause de la panne	Solutions
14 Index de champ	La quantité des lignes reçus n'est pas valable avec RS-232 et interface parallèle.	Vérifier les données transmises. Vérifiez la communication PC - Imprimante.
15 Longueur masque	La longueur de la définition du masque reçu n'est pas valable.	Vérifier les données transmises. Vérifier la communication PC - Imprimante.
16 Masque inconnu	La définition masque transmis n'est pas valable.	Vérifier les données transmises. Vérifier la communication PC - Imprimante.
17 ETB manque	ETB pas trouvé.	Vérifier les données transmises. Vérifier la communication PC - Imprimante.
18 Caractère non valide	Un ou bien plusieurs caractères du texte n'existent pas dans le jeu de caractères sélectionné.	Modifier le texte. Changer le jeu de caractères.
19 Enregistrement non valide	Les données transmises sont inconnues.	Vérifier les données transmises. Vérifier la communication PC - Imprimante.
20 Chiffre clé faux	Lors du calcul du chiffre de contrôle le chiffre entré ou bien reçu est incorrect.	Calculer chiffre contrôle nouveau. Vérifier les données du code.
21 Valeur SC non valide	La valeur SC sélectionnée n'est pas valable pour Code EAN/UPC.	Vérifier la valeur SC.
22 Nombre de chiffre non valide	Le nombre des caractères pour le Code EAN ou bien le Code UPC n'est pas valable.	Vérifier le nombre des caractères.
23 Calcul de chiffre clé	Le calcul du chiffre de contrôle sélectionné n'est pas disponible dans le code à barre.	Vérifier le calcul du chiffre contrôle. Vérifier le type du code.
24 Extension non valide	Le facteur zoom sélectionné n'est pas disponible.	Vérifier le facteur zoom.
25 Signe d'offset	Le signe offset entré n'est pas disponible.	Vérifier la valeur d'offset.
26 Valeur offset	La valeur d'offset entrée n'est pas valable.	Vérifier la valeur d'offset.
27 Température tête d'impression	La température de la tête d'impression est trop haute. Le capteur température de la tête d'impression est endommagé.	Diminuer le contraste. Changer la tête d'impression.
28 Erreur massicot	Erreur lors d'une coupe. Bourrage papier.	Vérifier le passage de l'étiquette. Vérifier le massicot.

Message d'erreur	Cause de la panne	Solutions
29 Paramètre non valide	Les caractères entrés ne sont pas conformes aux caractères autorisés par l'identificateur d'application.	Vérifiez les données du code.
30 Identificateur d'application	L'identificateur d'application sélectionné n'est pas disponible avec le code GS1-128.	Vérifier les données du code.
31 Définition HIBC	Caractère système de HIBC manquant. Code primaire manquant	Vérifier la définition du code HIBC.
32 Heure système	La fonction Real Time Clock est sélectionnée mais la pile est vide. Le RTC a un problème.	Changer la pile ou la recharger. Changer le composant RTC.
33 Pas d'interface carte CF	La communication CPU - carte Compact Flash est interrompue. L'interface carte mémoire n'existe pas.	Vérifier la communication CPU - Interface carte Compact Flash. Vérifier l'interface carte Compact Flash.
34 Mémoire insuffisante	Mémoire impression non trouvée.	Vérifier l'équipement Compact Flash sur le CPU.
35 Tête d'impression ouverte	Auprès de démarrage d'un ordre impression la tête d'impression est ouverte.	Fermer la tête d'impression et démarrer de nouveau l'ordre impression.
36 Format non valide	Erreur BCD Le format pour le calcul de la variable Euro n'est pas valable.	Vérifier le format entré.
37 Trop-plein	Erreur BCD Le format pour le calcul de la variable Euro n'est pas valable.	Vérifier le format entré.
38 Division par 0	Erreur BCD Le format pour le calcul de la variable Euro n'est pas valable.	Vérifier le format entré.
39 FLASH ERROR	Erreur du composant Flash.	Faire une mise à jour de logiciel. Changer le CPU.
40 Longueur commande	Longueur de la commande reçue invalide.	Vérifier les données transmises. Vérifier la communication PC - imprimante.
41 Aucun lecteur	Carte mémoire pas trouvée / pas insérée.	Insérer la carte mémoire correctement.
42 Erreur lecteur	Pas possible de lire la carte Compact Flash (incorrecte).	Vérifier la carte Compact Flash, si nécessaire la changer.
43 Lecteur non formaté	Carte Compact Flash pas formatée.	Formater la carte Compact Flash.

Message d'erreur	Cause de la panne	Solutions
44 Effacer répertoire	Impossible d'effacer le répertoire actuel.	Changer le répertoire.
45 Sentiers trop long	Indication du chemin trop long.	Indiquez un chemin plus court.
46 Protégé contre l'écriture	Switch "Write-Protect" est sur "ON".	Désactiver "Write-Protect".
47 Répertoire et pas de fichier	Tentative d'indiquer un nom de répertoire comme nom de fichier.	Vérifier votre entrée.
48 Fichier ouvert	Tentative de modifier un fichier en cours d'accès.	Sélectionner un autre fichier.
49 Fichier manque	Le fichier n'existe pas sur la carte Compact Flash.	Vérifier le nom de fichier.
50 Nom de fichier non valide	Le nom de fichier contient caractères invalides.	Vérifier le nom, enlevez caractères spéciaux.
51 Erreur fichier interne	Erreur système fichier interne.	Contacter votre distributeur.
52 Répertoire plein	La quantité maximale (64) des entrées au répertoire principal est obtenue.	Mémoriser les fichiers dans des sous-répertoires.
53 Pas de mémoire	La capacité maximale de la carte Compact Flash est atteinte.	Utiliser une nouvelle carte, effacer des fichiers inutilisés.
54 Fichier/répertoire existant	Le fichier/répertoire sélectionné existe déjà.	Vérifier le nom, sélectionnez un autre nom.
55 Fichier trop grand	Pas assez de mémoire sur le lecteur destination après le processus «copier».	Utiliser une carte destination de plus grande capacité.
56 Aucune mise à jour	Erreur de fichier mise à jour de firmware.	Démarrer la mise à jour de nouveau.
57 Format graphique	Le fichier sélectionné ne contient pas de données graphiques.	Vérifier le nom du fichier.
58 Répertoire pas plein	Tentative de suppression d'un répertoire pas vide.	Effacer tous les fichiers et sous-répertoires dans le répertoire désiré.
59 Aucune interface carte CF	Lecteur carte mémoire non trouvé.	Vérifier si le lecteur est correctement connecté. Contacter votre distributeur.
60 Aucune carte CF	Pas de carte Compact Flash insérée.	Insérer une carte CF dans le support pour la carte.
61 Erreur webserver	Erreur au démarrage du webServer.	Contacter votre distributeur.

Message d'erreur	Cause de la panne	Solutions
62 FPGA faux	L'imprimante est équipée d'un mauvais FPGA.	Vérifier type d'impr. à l'écran. Changez le FPGA.
63 Position finale	Longueur de l'étiquette trop longue. Nombre d'étiquettes par cycle trop élevé.	Vérifier la longueur ou bien le nombre d'étiquettes par cycle.
64 Point zéro	Cellule défectueuse.	Changer la cellule.
65 Air comprimé	Pas d'air comprimé connecté.	Vérifier la connexion de l'air comprimé.
66 Libération externe	Le signal externe de sortie d'impression est manquant.	Vérifier le signal d'entrée.
67 Ligne dépassée	Fausse définition de la largeur ou bien de nombre de colonnes.	Diminuer la largeur des colonnes ou bien réduire le nombre de colonnes.
68 Scanner	Scanner connecté indique une erreur.	Vérifier connexion scanner/imprimante. Vérifier le scanner (encrassement).
69 Scanner NoRead	Mauvaise impression. Tête d'impression est sale ou défectueuse. Vitesse d'impression trop haute.	Augmenter le contraste. Nettoyer ou bien changer la tête d'impression. Réduire la vitesse d'impression.
70 Données scanner	Les caractères scannés ne sont pas identiques avec les caractères à imprimer.	Changer la tête d'impression.
71 Page non valide	Un numéro de page 0 ou bien un numéro > 9 est sélectionné.	Sélectionner un numéro de page entre 1 et 9.
72 Sélection page	Une page non disponible a été sélectionnée.	Vérifier les pages définies.
73 Page pas définie	La page n'est pas définie	Vérifier la définition de l'impression.
74 Format guide opérateur	Fausse entrée du format pour la ligne entrée personnalisée	Vérifier la chaine du format.
75 Format date/heure	Fausse entrée du format pour la date/heure.	Vérifier la chaine du format.
76 Hotstart CF	Pas de carte Compact Flash disponible.	Si l'option hotstart a été activée, une carte Compact Flash doit être insérée. Mettre l'imprimante hors tension avant d'insérer la carte.

Message d'erreur	Cause de la panne	Solutions
77 Miroir/Tourner	Sélection ensemble de la fonction 'imprimer plusieurs colonnes' et 'miroir/tourner'.	Sélectionner seulement une des deux fonctions et pas les deux ensembles.
78 Fichier système	Chargement hotstart des fichiers temporaires.	Pas possible.
79 Variable équipe	Fausse définition des temps de l'équipe (imbrication des temps).	Vérifier la définition des temps de l'équipe.
80 GS1 Databar	Erreur de code barre GS1 Databar.	Vérifier la définition et les paramètres de code GS1 Databar
81 Erreur IGP	Erreur du protocole IGP.	Vérifier les données envoyées.
82 Tems génération	La génération de l'impression était encore active lors du démarrage de l'impression.	Réduire la vitesse de l'impression. Utiliser le signal de sortie d'imprimante pour la synchronisation. Utiliser des polices bitmap pour réduire le temps de génération.
83 Verrou transport	Deux capteurs position du bloc d'impression directe (départ/fin) sont actifs.	Déplacer le capteur du point zéro. Vérifier les capteurs au menu fonctions service.
84 Aucune font de données	Données de police et web manquantes.	Exécuter une mise à jour du logiciel.
85 Aucun layout ID	Définition étiquette ID manque.	Définir le layout ID sur l'étiquette.
86 Layout ID	ID contrôlé (scanné) ne correspond pas avec l'ID défini.	Mauvaise étiquette chargée de la carte Compact Flash.
87 RFID aucune étiquette	Unité RFID ne peut pas reconnaître une étiquette.	Déplacer l'unité RFID ou utiliser un offset.
88 RFID vérifier	Erreur lors de vérification des données programmée.	Étiquette RFID défectueuse. Vérifier la définition RFID.
89 RFID timeout	Erreur lors de la programmation du layout RFID.	Positionnement de l'étiquette. Mauvaise étiquette.
90 RFID données	Fausse ou incomplète définition des données RFID.	Vérifier les définitions des données RFID.
91 RFID modèle faux	La définition des données de l'étiquette ne correspond pas avec les étiquettes utilisées.	Vérifier la sectorisation de la mémoire du type de l'étiquette utilisée.

Message d'erreur	Cause de la panne	Solutions
92 RFID protégé	Erreur lors de programmation de l'étiquette RFID (champs bloqués).	Vérifier la définition des données RFID. L'étiquette a déjà été programmée.
93 RFID programmation	Erreur lors de la programmation de l'étiquette RFID.	Vérifier les définitions RFID.
94 Scanner timeout	Le scanner ne pouvait pas lire le code à barres dans le temps timeout imparti. Tête d'impression défectueuse. Le film transfert plisse. Mauvais positionnement du scanner. Tems de timeout trop court.	Vérifier la tête d'impression. Vérifier le film transfert. Positionner le scanner correctement. Sélectionner le temps de timeout plus long.
95 Scanner layout difference	Les données du scanner ne correspond pas aux données du code barres.	Vérifier le réglage du scanner. Vérifier les paramètres / connexion.
96 COM break	Erreur de l'interface série.	Vérifier les entrées pour la transmission des données série ainsi que le câble (imprimante-PC).
97 COM général	Erreur de l'interface série.	Vérifier les entrées pour la transmission des données série ainsi que le câble (imprimante-PC).
98 Aucun logiciel tête FPGA	Aucune donnée tête d'impression-FPGA disponible.	Contacter votre distributeur.
99 Charger logiciel tête FPGA	Erreur lors de programmation du FPGA-tête d'impression.	Contacter votre distributeur.
100 Limite supérieur	Option applicateur: Signal capteur en haut manquant	Vérifier les signaux d'entrée / l'arrivée de l'air comprimé.
101 Limite inférieur	Option applicateur: Signal capteur en bas manquant	Vérifier les signaux d'entrée / l'arrivée de l'air comprimé.
102 Plaque vide	Option applicateur: Le capteur ne détecte pas d'étiquette sous le patin (aspiration)	Vérifier les signaux d'entrée / l'arrivée de l'air comprimé.
103 Signal de départ	Ordre d'impression actif mais l'appareil n'est pas prêt pour le traiter.	Vérifier le signal de départ.

Message d'erreur	Cause de la panne	Solutions
104 Aucune données	Données d'impression en dehors de l'étiquette. Mauvais type de module sélectionné (logiciel).	Vérifier le type de module sélectionné. Vérifier la version gauche/droite de module.
105 Tête d'impression	Aucune tête d'impression originale n'est utilisée.	Vérifier la tête d'impression utilisée. Contacter votre distributeur.
106 Type de Tag non valide	Faux type de Tag. Les données de Tag ne correspondent pas au type de Tag dans l'imprimante.	Adapter les données ou utiliser le type de Tag correcte.
107 RFID inactif	Le module RFID n'est pas actif. Aucunes données RFID ne peuvent être traitées.	Activer le module RFID ou enlever les données RFID des données d'étiquette.
108 GS1-128 non valide	Le code à barres GS1-128 transféré est non valable.	Vérifier les données de code à barres (voir la spécification GS1-128).
109 Paramètre EPC	Erreur lors de calcul EPC.	Vérifier les données (voir la spécification EPC).
110 Couvercle ouvert	Lors de départ d'un ordre d'impression, le couvercle de boîtier n'est pas fermé.	Fermer le couvercle et redémarrer l'ordre d'impression.
111 EAN.UCC Code	Le code EAN.UCC transféré est non valable.	Vérifier les données de code (voir la spécification correspondant).
112 Chariot d'impression	Le chariot d'impression ne se déplace pas.	Vérifier la courroie dentée (éventuellement cassée).
113 Erreur d'applicateur	Option applicateur: Erreur lors d'utilisation d'un applicateur.	Vérifier l'applicateur.
114 Limit gauche	Option applicateur: La position finale gauche n'est pas correcte.	Vérifier le commutateur à position finale GAUCHE sur la correcte fonction et position. Vérifier la pneumatique pour le mouvement transversal sur la fonction.
115 Limit droite	Option applicateur: La position finale droite n'est pas correcte.	Vérifier le commutateur à position finale DROITE sur la correcte fonction et position. Vérifier la pneumatique pour le mouvement transversal sur la fonction.

Message d'erreur	Cause de la panne	Solutions
116 Position d'impression	Option applicateur: La position d'impression n'est pas correcte.	Vérifier le commutateur à position finale EN HAUT et DROITE sur la correcte fonction et position. Vérifier la pneumatique sur la fonction.
117 Paramètres XML	Erreur de paramètre dans le fichier XML.	Contacter votre distributeur.
118 Variable invalide	La variable transmise avec l'entrée personnalisée est invalide.	Sélectionner et transférer une variable correcte sans une entrée personnalisée.
119 Pas de film	Le film transfert est fini pendant un ordre d'impression. Problème de la cellule film transfert.	Changer le film transfert. Vérifier la cellule film transfert (fonctions service).
120 Directoire faux	Dossier de destination indisponible lors de la copie.	Le dossier de destination ne doit pas se trouver dans le dossier cible.
121 Éti. non trouvée	Aucune étiquette trouvée (DuoPrint) Cellule étiquette sale. Les étiquettes ne sont pas correctement insérées.	Insérer un nouveau rouleau d'étiquette. Nettoyer la cellule étiquette. Vérifier si les étiquettes sont correctement insérées.
122 IP occupé	L'adresse IP a déjà été assignée.	Assigner une nouvelle adresse IP.
123 Impression asynchrone	Les cellules d'étiquette ne travaillent pas dans la séquence telle qu'il est attendu conformément à des données d'impression. Les réglages de la cellule étiquette ne sont pas corrects. Les paramètres pour la taille de l'étiquette et de l'espace ne sont pas corrects. Aucune étiquette trouvée à la tête d'impression arrière. Cellule étiquette sale. Les étiquettes ne sont pas correctement insérées.	Vérifier la taille de l'étiquette et de l'espace. Vérifier les réglages de la cellule d'étiquette. Vérifier si les étiquettes sont correctement insérées. Insérer un nouveau rouleau d'étiquette. Nettoyer la cellule étiquette. Vérifier si les étiquettes sont correctement insérées.

Message d'erreur	Cause de la panne	Solutions
124 Vitesse trop lente	La vitesse d'impression est trop lente.	Augmenter la vitesse de la machine du client.
125 DMA send buffer	Problème de communication HMI.	Redémarrer l'imprimante.
126 UID conflit	Réglages programmation RFID défectueux.	Effectuer l'initialisation RFID.
127 Module non trouvé	Module RFID non disponible	Vérifier la connexion du module RFID. Contacter votre distributeur.
128 Aucun signal de libération	Aucune autorisation d'impression par le contrôle supérieur (machine client).	Activer le signal d'autorisation au contrôle supérieur.
129 Firmware faux	Firmware installé ne convient pas au type d'imprimante sélectionné.	Utiliser le firmware approprié au type d'imprimante. Contacter votre distributeur.
130 Langue manque	Le fichier de langue pour la langue d'imprimante sélectionné n'existe pas.	Contacter votre distributeur.
131 Matériel faux	Les matériaux d'étiquette ne correspondent pas aux données de l'impression.	Utiliser des matériaux d'étiquette avec la longueur d'étiquette et l'espace correcte.
132 Mark up tag invalide	Mark up caractères de formatage invalides dans le texte.	Corriger les caractères de formatage dans le texte.
133 Script non trouvé	LUA script fichier non trouvé.	Vérifier le nom de fichier.
134 Échec script	LUA script défectueux.	Vérifier le script.
135 Erreur script	Erreur dans le LUA script entrées d'opérateur.	Corriger la valeur d'entrée.
136 Aucune réimpression	Aucunes données d'étiquette pour la réimpression disponible.	Transférer des données d'étiquette nouvelles à l'imprimante.
137 Tête d'impression court-circuit	Court-circuit électrique à la tête d'impression.	Vérifier la tête d'impression utilisée. Contacter votre distributeur.
138 Trop peu film transfert	Le film transfert se termine.	Changer le film transfert.
139 Erreur Hardware	Un composant hardware n'a pas pu être trouvé.	Contacter votre distributeur.

11 Informations supplémentaires

11.1 Impression de plusieurs colonnes

Il est possible d'imprimer des étiquettes en plusieurs colonnes, c'est-à-dire l'information d'une colonne peut être imprimée sur l'étiquette plusieurs fois, dépendant de la largeur de la colonne. Ainsi toute la largeur de la tête d'impression peut être utilisée et le temps pour générer peut être réduit considérablement.
Par exemple sur une étiquette avec une largeur de 100 mm, 4 colonnes à 25 mm ou 2 colonnes à 50 mm, peuvent être imprimées. Considérez que la première colonne est celle avec les coordonnées X les plus grandes, c'est-à-dire elle la position la plus éloignée du point zéro de la tête d'impression.

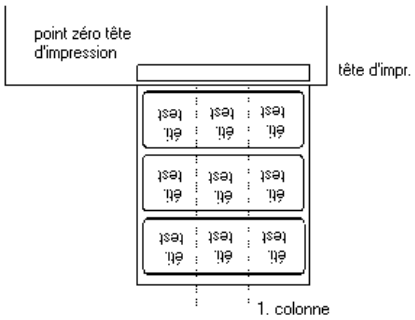

Réglage de fonction

Appuyer sur la touche F pour accéder au menu Fonction.

Appuyer sur la touche jusqu'au menu *Layout d'étiquette*.

Appuyer sur la touche pour confirmer la sélection.

Appuyer sur la touche jusqu'au menu *Largeur/Nombre de colonnes*.

Appuyer sur les touches et pour régler la largeur d'étiquette. Dans largeur de l'étiquette, entrer la largeur pour une colonne, par ex: 20,0 mm.

Appuyer sur les touches et pour arriver à la quantité des colonnes.

Appuyer sur les touches und pour modifier la quantité des colonnes, par ex. 4 colonnes avec une largeur d'étiquette de 20,0 mm.

Appuyer sur la touche pour démarrer une impression avec une quantité à imprimer et un nombre de lignes. Le nombre de pièces se réfère à la quantité d'étiquettes à imprimer.
Par ex. colonnes = 3; pièces = 4

Etiquettes 1 - 4 sont imprimées mais étiquettes 5 et 6 ne sont pas imprimées.

11.2 Hotstart

REMARQUE!

La mémorisation est effectuée sur la carte Compact Flash. Pour cette raison il est nécessaire d'avoir l'option carte Compact Flash.

La fonction Hotstart sert par ex. qu'en cas d'une éventuelle panne de courant, l'étiquette actuellement chargée peut être encore traitée sans perdre des données.
De plus, un ordre d'impression peut être interrompu et se poursuivre après la remise sous tension de l'imprimante.

REMARQUE!

Puisqu'avec un hotstart actif toutes les données nécessaires sont enregistrées dans la carte Compact Flash, celle-ci ne peut pas être enlevée en cours de fonctionnement. Le retrait de la carte en cours de fonctionnement peut causer la perte de toutes les données sur la carte Compact Flash.

Mémoriser l'étiquette actuelle

Dans le cas où la fonction Hotstart est activée, au début d'une impression toutes les données de l'étiquette sont mémorisées sur la carte Compact Flash dans le répertoire correspondant.

Les conditions suivantes doivent être remplies :

- Insérer une carte Compact Flash en support A
- Carte Compact Flash pas protégée contre l'écriture
- Suffisamment de capacité mémoire sur la carte Compact Flash

Si les conditions ne sont pas remplies, le message d'erreur correspondant est affiché.

Mémoriser l'état de l'ordre d'impression

En éteignant l'imprimante, l'état de l'ordre d'impression actuel est mémorisé sur la carte Compact Flash dans le répertoire correspondant.

Les conditions suivantes doivent être remplies:

- Insérer une carte Compact Flash en support A
- Carte Compact Flash pas protégée contre l'écriture
- Suffisamment de capacité mémoire sur la carte Compact Flash

Charger une étiquette et l'état de l'ordre d'impression

Si la fonction Hotstart est activée, lors de la remise sous tension de l'imprimante, les données de l'étiquette mémorisées et l'état de l'ordre d'impression sont chargés du fichier correspondant de la carte Compact Flash. Pour cette raison en allumant l'imprimante une carte Compact Flash doit être insérée dans le support A. S'il n'y a pas la possibilité de charger les données, un message d'erreur s'affiche.

Démarrer un ordre d'impression

Si un ordre d'impression a été actif lors de la mise hors tension de l'imprimante, une impression est déclenchée automatiquement et la quantité effective ou bien la quantité réelle des étiquettes imprimées est actualisée. Si l'ordre d'impression a été arrêté lors de la mise hors tension, l'imprimante se met sur l'état 'arrêt' après mise sous tension. Si pendant la mise hors tension de l'imprimante une entrée personnalisée a été activée, la fenêtre pour la première variable personnalisée sera affichée.

Actualiser la variable compteur

Étant donné que seulement les valeurs de départ du compteur sont mémorisées dans le fichier prévu, elles sont actualisées lors de la remise sous tension de l'imprimante grâce à la quantité déjà imprimée. Chaque compteur est incrémenté à partir de sa valeur de départ correspondant. Après, la mise à jour du compteur actuel et prochain sera correctement définie par des intervalles de mise à jour.

REMARQUE!

Si des graphiques se trouvent sur l'étiquette, celles-ci doivent être enregistrées sur la carte Compact Flash.

11.3 Retour/retard

Retour - modes d'opération

En mode distributeur continu (E/S dynamique continu, E/S statique continu, E/S cellule continu), un retour optimisé n'est pas possible, puisqu'avec le changement de l'ordre d'impression, l'étiquette actuelle serait déjà imprimée dans le secteur de l'offset de l'ancien ordre d'impression.
Avec une coupe double activée, aucun retour optimisé n'est possible. Dans le secteur qui est imprimé lors de l'impression de l'étiquette suivante, il ne doit pas y avoir de variable date/heure, puisque cette variable pourrait avoir été mise à jour avant le prochain top d'impression.

Standard

Distributeur: Après l'impression de l'étiquette, l'étiquette avance de la valeur de l'offset distributeur et attend jusqu'à ce que l'étiquette soit enlevée (cellule) ou un nouveau signal de départ (E/S dynamique) soit envoyé. Après cela, l'étiquette recule de la valeur de l'offset et la prochaine étiquette est imprimée.

Massicot: Après l'impression de l'étiquette, l'étiquette avance de la valeur de l'offset massicot, l'étiquette est coupée et recule immédiatement de la valeur de l'offset (si un mode avec retour a été sélectionné). Ensuite la prochaine étiquette est imprimée si nécessaire.

Bord denté: Après l'impression de la dernière étiquette d'un ordre d'impression, l'étiquette avance de la valeur de l'offset de bord denté (tear-off) et l'étiquette et/ou les étiquettes peuvent être arrachées. Lors d'un nouvel ordre d'impression, l'étiquette recule de la valeur de l'offset et la prochaine étiquette est imprimée.
Si un nouvel ordre d'impression est déjà disponible avant de reculer de la valeur de l'offset de bord denté, alors on ne recule pas mais l'étiquette suivante est immédiatement imprimée.

Automatique

Distributeur: Après l'impression de l'étiquette, l'étiquette avance de la valeur de l'offset distributeur et ensuite recule de cette valeur soit après le temps de retard réglé soit immédiatement. Lors de l'envoi d'un nouveau signal de départ (E/S dynamique), la prochaine étiquette est imprimée immédiatement.

Massicot: La même fonction qu'avec le mode d'opération 'retour standard', puisqu'on recule toujours immédiatement au début de l'étiquette après chaque coupe.

Bord denté: Après l'impression de la dernière étiquette d'un ordre d'impression, l'étiquette avance de la valeur de l'offset de bord denté et ensuite on recule au début de l'étiquette soit après le temps de retard réglé soit immédiatement. Lors d'un nouvel ordre d'impression, la prochaine étiquette est imprimée immédiatement.
Si un nouvel ordre d'impression est déjà disponible avant de reculer de la valeur de l'offset de bord denté, alors on ne recule pas mais l'étiquette suivante est immédiatement imprimée.

Aucun retour

Distributeur: Après l'impression de l'étiquette, l'étiquette avance de la valeur de l'offset distributeur et attend. Lors de l'envoi d'un nouveau signal de départ (E/S dynamique), la prochaine étiquette est imprimée immédiatement. Puisque l'étiquette est déjà avancée de la valeur de l'offset, elle est seulement imprimée à partir de la position de l'offset, c.-à-d. que pour la définition de l'étiquette il faut tenir compte d'une zone morte.

Massicot: La même fonction qu'avec le mode d'opération 'retour standard', puisqu'on recule toujours immédiatement au début de l'étiquette après chaque coupe.

Bord denté: Après l'impression de la dernière étiquette d'un ordre d'impression, l'étiquette avance de la valeur de l'offset de bord denté et. Lors d'un nouvel ordre d'impression la prochaine étiquette est imprimée immédiatement. Puisque l'étiquette est déjà avancée de la valeur de l'offset, elle est seulement imprimée à partir de la position de l'offset, c.-à-d. que pour la définition de l'étiquette il faut tenir compte d'une zone morte.
Si un nouvel ordre d'impression est déjà disponible avant de reculer de la valeur de l'offset de bord denté, alors on ne recule pas mais l'étiquette suivante est immédiatement imprimée.

Retour optimisé

Distributeur: Après l'impression de l'étiquette, pendant que l'étiquette avance de la valeur de l'offset distributeur, l'étiquette suivante est 'pré-imprimée', si celle-ci est déjà disponible (générée). Lors de l'envoi d'un nouveau signal de départ (E/S dynamique), l'étiquette déjà pré-imprimée est alors finie d'imprimer et lors de son avance de la valeur de l'offset distributeur l'étiquette suivante est 'pré-imprimée' à nouveau. Si l'étiquette suivante n'est pas encore disponible ou pour la dernière étiquette d'un ordre d'impression, l'étiquette avance de la valeur de l'offset distributeur, et alors la prochaine étiquette retournera à la position du début de l'étiquette et s'imprimera.

Massicot: Après l'impression de l'étiquette, pendant que l'étiquette avance de la valeur de l'offset massicot, l'étiquette suivante est 'pré-imprimée', si celle-ci est déjà disponible (générée). Après la coupe on ne recule pas, mais l'étiquette déjà pré-imprimée est imprimée à la fin alors finie d'imprimer et lors de son avance de la valeur de l'offset massicot l'étiquette suivante est 'pré-imprimée' à nouveau. Si l'étiquette suivante n'est pas encore disponible ou pour la dernière étiquette d'un ordre d'impression, l'étiquette avance de la valeur de l'offset massicot, et alors la prochaine étiquette retournera à la position du début de l'étiquette et s'imprimera.

Bord denté: Cela fonctionne de la même façon que le mode d'utilisation 'retour standard', puisqu'on n'avance de la valeur de l'offset de bord denté que pour la dernière étiquette d'un ordre d'impression, si aucun nouvel ordre d'impression n'est disponible.

11.4 Cellules

REMARQUE!

En utilisant cellules réflexion, faire attention que le couvercle d'imprimante est fermé et par conséquent lumière de l'extérieure (par exemple lampe de travail) à la cellule est évitée.

Cellule transmission normale

Pour ce type de cellule l'émetteur et en haut et le récepteur en bas, c'est-à-dire le rayon à infrarouge est envoyé d'en haut. La détection d'étiquette est d'en haut. On utilise ce type de cellule pour étiquettes adhésives avec espace.

Cellule réflexion normale

Pour ce type de cellule l'émetteur et récepteur sont en bas, c'est-à-dire la lumière est réfléchit par l'étiquette et prend par le récepteur. On utilise ce type de cellule pour étiquettes en continu blanches (claires) avec barres noires (sombres). Les barres sont marques de séparation, c'est-à-dire la barre indique la position d'espace et par conséquent le début d'étiquette.

Cellule transmission inverse

Pour ce type de cellule l'émetteur et le récepteur sont en haut, c'est-à-dire le rayon à infrarouge est envoyé d'en haut. La détection d'étiquette est d'en haut, comme par la **cellule transmission normale**. Autrement que par les cellules normales il est imprimé aux passages opaques; le passage opaque est reconnaît comme espace. On utilise ce type de cellule souvent pour imprimer sur films plastique.

Cellule réflexion inverse

Pour ce type de cellule d'émetteur et le récepteur sont en bas, c'est-à-dire la lumière est réfléchit par l'étiquette et prend par le récepteur. On utilise ce type de cellule pour étiquettes en continu noires (sombres) avec barres blanches (claires). La barre est la marque de séparation, c'est-à-dire elle indique la position d'espace et par conséquent le début d'étiquette.

REMARQUE!

En utilisant cellules transmission inverses l'imprimant doit reconnaître une différence de 2,5 V et pour cellules réflexion inverses de 1 V entre matériaux opaque et translucide. Autrement elle ne reconnaît pas de différence entre étiquette et espace (barre).

12 Dépollution conforme à l'environnement

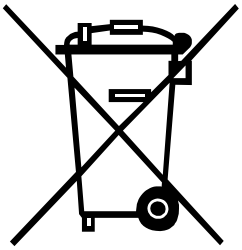

Des fabricants des appareils B2B sont obligés à partir du 23 mars 2006 à reprendre et recycler des appareils anciens qui ont été fabriqués après le 13 août 2005. Ces appareils anciens ne peuvent pas principalement être transmis à des points de ramassage communaux. Ils ne peuvent être recyclés organisé et éliminés les déchets que par le fabricant. En conséquence des produits Valentin conformément marqués peuvent être retournés à l'avenir à Carl Valentin GmbH.

Les appareils anciens sont éliminés les déchets de façon appropriée.

Carl Valentin GmbH perçoit à temps toutes les obligations dans le cadre de l'enlèvement des déchets d'appareils anciens et permet ainsi aussi la vente des produits sans difficultés. Veuillez faire attention que nous ne pouvons reprendre des appareils envoyés que franco de port.

La plaque d'électronique du système d'impression est équipée avec une batterie. Dépolluer cette batterie dans des cuves de dépôt de batteries usagées provenant du commerce ou après des centres officiels homologués de dépollution.

Pour plusieurs informations, voyez la directive DEEE ou notre page web www.carl-valentin.de.

13 Index

A

Allumer/éteindre l'imprimante 28

B

Bord denté, démonter/installer 41
Bord distributeur, démonter/installer 41

C

Carte mémoire Compact Flash
- Navigation 78
- Structure écran 77

Cellule d'étiquettes, régler 32
Cellules 108
Clé USB
- Changer répertoire 81
- Charger fichier 82
- Charger layout 80
- Copier 85
- Effacer fichier 83
- Enregistrer configuration 83
- Enregistrer layout 82
- Filtre 86
- Logiciel interne, mise à jour 86
- Navigation 78
- Structure écran 77

Compact Flash
- Changer répertoire 81
- Charger fichier 82
- Charger layout 80
- Copier 85
- Effacer fichier 83
- Enregistrer configuration 83
- Enregistrer layout 82
- Filtre 86
- Formater 84
- Répertoire utilisateur, définir 79, 80

Conditions d'opération 12, 13, 14, 15
Consignes de sécurité 11
Correction des erreurs 95, 96, 97, 98, 99, 100, 101, 102, 103, 104

D

Dépollution conforme à l'environnement 109
Description du produit 7

E

Entrées et sorties 20, 21, 22, 23, 24, 25
Étendue de la livraison 27

F

Film transfert, insérer 39
Fonctionnement film transfert, régler 40

H

Hotstart 104, 105

I

Impression de plusieurs colonnes 103
Insertion matériau
  Etiquettes en zigzag 38
  Mode de bord denté 31
  Mode de distributeur d'étiquettes 35
  Mode découpe 34
  Mode enroulement 33
Installation 27
Instructions importantes 5

M

Maintenance/nettoyage
  Cellule d'étiquettes, nettoyer 89, 90
  Echanger tête d'impression 91, 92
  Nettoyage général 88
  Plan de maintenance 87
  Rouleau de distributeur, échanger 93, 94
  Rouleau de pression, échanger 93, 94
  Rouleau de pression, nettoyer 88
  Tête d'impression, nettoyer 88
Matériau, insertion 31
Menu Fonction 59
  Emulation 58
  Fonctions service 60, 61, 63
  Initialisation d'impression 48
  Interface 57
  Layout d'étiquette 49, 50
  Menu principal 63
  Mot de passe 55, 56
  Panneau de contrôle 43
  Paramètres d'appareil 51, 52, 53, 54
  Réseau 54
  Structure 44, 45, 46, 47
Mettre en place 27
Mettre en service 29

O

Options
  Applicateur d'étiquettes 71, 72, 73, 74
  Distributeur E/S 67, 68, 69, 70
  Massicot 65
  WLAN 76

P

Panneau de contrôle 43

R

Raccorder l'imprimante 28
Retour/retard 106, 107
Rouleau d'étiquettes, enlever 37

S

Système tête d'impression 36

T

Têete d'impression, échanger 92
Tôle de renvoi, démonter/installer 41

U

Usage conforme 6

V

Vues éclatées.....7, 8, 9

Carl Valentin GmbH
Neckarstraße 78 – 86 u. 94 . 78056 Villingen-Schwenningen
Phone +49 7720 9712-0 . Fax +49 7720 9712-9901
info@carl-valentin.de . www.carl-valentin.de