valentin DRUCKSYSTEME

DUOPRINT

Manual de usuario

Quality . Tradition . Innovation

Copyright by Carl Valentin GmbH / 7981008.1221

Las indicaciones sobre el contenido del envío, el aspecto, las medidas, el peso se corresponden con nuestros conocimientos en el momento de la impresión de este documento.

Reservado el derecho a efectuar modificaciones.

Reservados todos los derechos, incluidos los de la traducción.

Prohibido reelaborar ningún fragmento de esta obra mediante sistemas electrónicos, así como multicopiarlo o difundirlo de cualquier modo (impresión, fotocopia o cualquier otro procedimiento) sin previa autorización de la empresa Carl Valentin GmbH.

Debido al constante desarrollo de los aparatos puede haber diferencias entre la documentación y el aparato.
La edición actual puede encontrarse bajo: www.carl-valentin.de.

Marcas comerciales (Trademarks)

Todas las marcas o sellos comerciales nombrados son marcas o sellos registrados del correspondiente propietario y, en algunos casos, no tendrán un marcado especial. De la falta de marcado no se puede deducir que no se trate de una marca o sello registrado/a.

Las impresoras de etiquetas Carl Valentin cumplen las siguientes directrices de seguridad:

CE Directiva sobre baja tensión (2014/35/UE)
Directiva sobre compatibilidad electromagnética (2014/30/UE)

Carl Valentin GmbH

Postfach 3744
78026 Villingen-Schwenningen
Neckarstraße 78 – 86 u. 94
78056 Villingen-Schwenningen

Phone +49 7720 9712-0
Fax +49 7720 9712-9901

E-Mail info@carl-valentin.de
Internet www.carl-valentin.de

Contenido

Contenido **3**

1 Introducción **5**
1.1 Instrucciones generales 5
1.2 Indicaciones de empleo 5
1.3 Descripción del producto 6

2 Indicaciones de seguridad **7**
2.1 Condiciones de funcionamiento 8

3 Impresión a dos colores **13**
3.1 Diseño de la etiqueta 13
3.2 Offset cabezal de impresión 14
3.3 Fotocélulas de etiquetas 14
3.4 Prueba de impresión 15
3.5 Corrección de la Impresión 15
3.6 Ahorro etiqueta 15
3.7 Procesamiento de colores 16
3.8 Error en la conexión 17

4 Datos Técnicos **19**
4.1 Accesorios 21
4.2 Control de señales de entrada y salida 22

5 Instalación **29**
5.1 Instalación de la impresora 29
5.2 Conexion de la impresora 30
5.3 Conexiones (parte posterior) 30
5.4 Puesta en funcionamiento la impresora 31

6 Carga de las etiquetas **33**
6.1 Colocación de las etiquetas 33
6.2 Carga del rollo de etiquetas con la opción PA 8X 34
6.3 Colocación de la cinta de transferencia 35

7 Menú funciones **37**
7.1 Panel de Control 37
7.2 Estructura de funciones 38
7.3 Inicialización de impresión 41
7.4 Configuración etiqueta 42
7.5 Parámetros del aparato 44
7.6 Dispensador E/S (opción) 46
7.7 Ahorro de material 50
7.8 Red 52
7.9 Contraseña 52
7.10 Puertos 54
7.11 Fecha & Hora 55
7.12 Asistencia técnica 56
7.13 Menú principal 60

8 Tarjeta Compact Flash / Memoria USB **61**
8.1 Información General 61
8.2 Estructura de la pantalla 61
8.3 Navegación 62
8.4 Directorio definido por el usuario 63
8.5 Cargar diseño 64
8.6 Explorador de Archivos 65
8.7 Actualización del firmware 70
8.8 Filtro 70

9 Mantenimiento y limpieza ... 71
9.1 Limpieza general ... 72
9.2 Limpieza del rodillo de tracción de cinta de transferencia ... 72
9.3 Limpieza del rodillo de impresión ... 72
9.4 Limpieza del cabezal de impresión ... 74
9.5 Limpieza de la fotocélula ... 75
9.6 Cambio del cabezal de impresión ... 76
9.7 Ajuste del cabezal de impresión ... 78
10 Corrección de errores ... 81
11 Informaciones suplementarias ... 89
11.1 Impresión en varias columnas ... 89
11.2 Fotocélula ... 90
12 Reciclado ... 91
13 Índice ... 93

1 Introducción

1.1 Instrucciones generales

Se detallan a continuación en este documento instrucciones e información importantes:

PELIGRO significa que existe un gran peligro inmediato que puede causar graves daños o incluso la muerte.

ADVERTENCIA significa que si no se toman las debidas precauciones puede existir un peligro que acarree daños personales o incluso la muerte.

ADVERTENCIA de lesiones por cortes.
Preste atención a evitar lesiones por cortes causados por cuchillas, dispositivos de corte o piezas con bordes afilados.

ADVERTENCIA de lesiones en las manos.
Preste atención a evitar lesiones en las manos causadas por el cierre de piezas mecánicas de una máquina/dispositivo.

ADVERTENCIA de superficies calientes.
Preste atención a no entrar en contacto con superficies calientes.

PRECAUCIÓN indica una situación potencialmente peligrosa que puede llevar a daños personales leves o moderados o daños al mobiliario.

AVISO le suministra información. Hace que ciertos procesos de trabajo sean más fáciles o requieran su atención.

Le da información medioambiental.

⇒ Instrucciones de uso.

* Accesorios opcionales o configuraciones especiales.

Datum Información en la pantalla.

1.2 Indicaciones de empleo

La impresora de etiquetas ha sido fabricada conforme las disposiciones y a las normas de seguridad técnica vigentes. No obstante, durante su empleo pueden producirse serios peligros para el usuario o para terceros, así como daños a la impresora de etiquetas y otros daños materiales.

Únicamente se debe utilizar la impresora de etiquetas en perfectas condiciones técnicas, de una manera adecuada, teniendo en cuenta la seguridad y los peligros que se corren, y de acuerdo con las instrucciones de manejo. En especial deben resolverse inmediatamente los problemas que afecten a la seguridad.

La impresora de etiqueta está diseñada exclusivamente para imprimir materiales adecuados y autorizados por el fabricante. Cualquier otro uso no contemplado en lo anterior se considera contrario a lo prescrito. El fabricante/proveedor no asume ninguna responsabilidad por los daños resultantes de un uso incorrecto.

También forma parte del uso adecuado seguir las instrucciones de manejo y cumplir los requisitos/normas de mantenimiento indicados por el fabricante.

¡AVISO!

La documentación completa se incluye en un CD ROM que se envía con la máquina y puede también accederse a ella a través de Internet.

1.3 Descripción del producto

La impresora de etiquetas proporciona la solución ideal para imprimir a dos colores etiquetas, textiles y plástico en una sola pasada. Con dos cabezales de impresión dispuestos uno detrás de otro, las etiquetas se imprimen con dos colores diferentes. La segunda unidad de impresión está equipada con un ahorrador de ribbon de serie, es decir, el cabezal de impresión se eleva y el consumo de ribbon se reduce al mínimo.

Tiene internamente 8 fuentes vectoriales, 6 fuentes bitmap y 6 fuentes proporcionales, la impresora de etiquetas dispone de un amplio abanico de diferentes tipos de letra. Existe la posibilidad de imprimir en cursiva, inversa, o con un giro de 90º.

El manejo de nuestra robusta impresora es fácil y cómodo. El ajuste del aparato se lleva a cabo mediante las teclas de función en el teclado. La pantalla gráfica muestra en todo momento el estado actual de la aparato impresora.

La actualización del software de impresión se realiza mediante los puertos con el ahorro de tiempo que ello supone. La impresora dispone de todos los puertos estándar: puerto parallelo, RS-232, USB 2.0 y Ethernet 10/100 Base-T. Además, cuenta de serie con dos puertos USB para conectar un teclado o un escáner. La impresora reconoce automáticamente a través de qué puerto se realiza la entrada.

La DuoPrint lleva un software gratuito de diseño de etiquetas, el Labelstar Office LITE y un controlador de impresora para Windows. El software controla que partes de la etiqueta van a imprimirse con el primer o el segundo cabezal. Las etiquetas pueden grabarse en una tarjeta CF o una memoria USB, abrirse y modificarse con un teclado PC e imprimirse en autónomo (sin conexión a un ordenador).

2 Indicaciones de seguridad

La impresora de etiquetas está diseñada para funcionar con electricidad, con una corriente alterna de 110 … 230 V AC. Conecte la impresora de etiquetas únicamente a tomas de corriente con contacto con toma de tierra.

Enchufe su impresora de etiquetas sólo a líneas de baja tensión.

Antes de enchufar o desenchufar la impresora desconecte cualquier aparato implicado (ordenador, impresora, accesorios).

Utilice la impresora de etiquetas en entornos secos y sin humedad (salpicaduras de agua, vapor, etc.).

No use la impresora de etiquetas en atmósferas explosivas o cerca de líneas de alta tensión.

Utilice la impresora de etiqueta únicamente en entornos protegidos de polvo de lijar, virutas metálicas y cuerpos extraños similares.

Los trabajos de mantenimiento y conservación de sólo pueden ser ejecutados por personal especializado instruido.
El personal de operaciones debe ser instruido por el gestionador de acuerdo al manual de instrucciones.

En caso de que limpie o entretenga la impresora con la tapa abierta, debe tenerse en cuenta que ni la ropa, el pelo o las joyas o similares entren en contacto con las partes rotativas que están al descubierto.

El dispositivo y las piezas (p.ej. pulsador) de ellos pueden calentarse durante el servicio. No lo toque durante el funcionamiento y déjelo enfriar antes de efectuar un cambio de material, de desmontarlo o ajustarlo.

Jamás emplee material de consumo fácilmente inflamable.

Existe el riesgo de que el borde de rasgado cause daños. Si no va a usar el borde de rasgado, ponga el protector a dicho borde.

Realice sólo las acciones descritas en este manual de usuario. Las acciones no incluidas en este manual deberán ser realizadas únicamente por el fabricante o en coordinación con el fabricante.

La interferencia de módulos electrónicos no autorizados o su software pueden causar problemas de funcionamiento.

Las modificaciones y alteraciones no autorizadas realizadas en el aparato pueden poner en peligro su seguridad operacional.

Siempre haga los trabajos de servicio y mantenimiento en un taller adaptado a tal uso, donde el personal tenga conocimientos técnicos y herramientas requeridas para hacer los trabajos necesarios.

Hay adhesivos de atención en el módulo de impresión directa que le alertan de los peligros. Por lo tanto, no retire los adhesivos de atención para que usted u otra persona estén al tanto de los peligros o posibles daños.

¡PELIGRO!

¡Peligro de muerte o daños corporales graves por electricidad!

⇒ No abra la cubierta de la impresora.

2.1 Condiciones de funcionamiento

Antes de la puesta en marcha de la impresora **y durante su uso**, deberá comprobar que se cumplen las condiciones de funcionamiento aquí descritas. Sólo así quedará garantizado un funcionamiento del aparato en condiciones de seguridad y libre de interferencias.

Por favor, lea atentamente las condiciones de funcionamiento.

El aparato debe mantenerse para su transporte y almacenamiento, y hasta su montaje, en el embalaje original.

No monte el aparato **ni lo ponga en funcionamiento antes de** que se hayan cumplido las condiciones de funcionamiento.

La puesta en marcha, programación, manejo, limpieza y mantenimiento de nuestro aparato, deben realizarse solamente después de una lectura y estudio detenido y atento de nuestros manuales de uso.

El aparato debe ser usado únicamente por personal debidamente entrenado para su manejo.

¡AVISO!

Le recomendamos que asista con frecuencia y repetidamente a cursillos de formación. El contenido de los cursillos son el capítulo 2.1 (Condiciones de funcionamiento), capítulo 6 (Carga de las etiquetas) y capítulo 9 (Mantenimiento y limpieza).

Estas advertencias son también válidas para cualquier otro aparato suministrado por nosotros.

Sólo deben emplearse piezas y recambios originales.

Para cualquier información sobre las piezas de recambio/desgaste, diríjase al fabricante.

Condiciones del lugar de instalación

El lugar de instalación debe estar liso y sin vibraciones. Deben evitarse las corrientes de aire.
Los aparatos se dispondrán de tal manera que se asegure su óptimo mantenimiento y accesibilidad.

Instalación de la fuente de alimentación

La instalación de la fuente de alimentación para conectar nuestras impresoras debe efectuarse de conformidad con la regulación y los acuerdos internacionales aplicables, y las disposiciones de ellos derivadas. En particular, debe efectuarse atendiendo a las recomendaciones de una de las tres comisiones siguientes:

- Comisión Internacional de electrotécnica (IEC)
- Comité Europeo de Normalización Electrotécnica (CENELEC)
- Federación de Electrotécnicos Alemanes (VDE)

Nuestros aparatos están diseñados de acuerdo con lo establecido por la VDE para el tipo de prevención (Schutzklasse I), y deben ser conectadas con un enchufe con toma de tierra. La fuente de alimentación debe tener un conector de toma de tierra, para eliminar interferencias en el voltaje.

Datos técnicos de la fuente de alimentación

Tensión y frecuencia de red: Véase la tapa descriptiva en el aparato

Tolerancia permitida de tensión de red: +6 % … −10 % del valor nominal

Tolerancia permitida de frecuencia red: +2 % … −2 % del valor nominal

Coeficiente de distorsión permitido en la tensión de la red: ≤ 5%

Medidas anti-interferencia:

En el caso de que la red se encuentre fuertemente contaminada (p.ej. en el caso de emplearse instalaciones controladas por tiristores), el cliente deberá tomar medidas anti-interferencia. Como medidas pueden tomarse, por ejemplo, las indicadas a continuación:

- Instale una toma de corriente independiente para nuestros aparatos.
- En el caso de problemas, instale un filtro de red, u otro supresor de interferencias similar, en nuestros aparatos.

Radiación parásita e inmunidad a las interferencias

Interferencia emitida según EN 61000-6-3: 2007 àrea de industría

- Corriente parásita en líneas de alimentación según EN 55022: 09-2003
- Intensidad del campo parasitario según EN 55022: 09-2003
- Corrientes armónicas (retroalimentación a la red) según EN 61000-3-2: 09-2006
- Flicker según EN 61000-3-3: 1955 + A1:2001 + A2:2005
-

Radiación parásita e inmunidad a las interferencias

Inmunidad a las interferencias según EN 61000-6-2: 2005 àrea de industría

- Inmunidad a las interferencias frente a la descarga de energía estática según EN 61000-4-2: 12-2001
- Campos electromagnéticos según EN 61000-4-3: 11-2003, ENV 50204: 03-1995
- Inmunidad a las interferencias frente a transientes o descargas eléctricas rápidas (Burst) según EN 61000-4-4: 07-2005
- Inmunidad a las interferencias frente a oscilaciones bruscas (sobretensión) según EN 61000-4-5: 12-2001
- Tensión HF según EN 61000-4-6: 12-2001
- Cortes y caídas de tensión según EN 61000-4-11: 02-2005

¡AVISO!

Este es un dispositivo de tipo A. Este aparato puede producir radiointerferencias en zonas habitadas. En dicho caso, se podrá exigir al usuario que tome las medidas apropiadas y que se haga responsable de las mismas.

Conexión a líneas de maquinaria exterior

Todas las líneas de conexión deben efectuarse por medio de cables apantallados. La malla de la pantalla debe estar, en conexión con la superficie de la caja del enchufe por ambas caras.

No debe instalarse ninguna conexión paralela a la conexión eléctrica. Si no se puede evitar una conexión paralela, debe observarse una separación mínima de 0,5 metros de la conducción eléctrica.

Temperatura ambiente de trabajo: −15 … +80 °C.

Sólo está autorizado a conectar aparatos que cumplan los requisitos establecidos para los circuitos de tensión extra-baja de seguridad ‘Safety Extra Low Voltage’ (SELV). En general, estos serán los que se hayan comprobado según la norma EN 60950/EN 62368-1.

Instalación de líneas de datos

Los cables de la terminal deben estar íntegramente apantallados y provistos de enchufes con carcasas de metal o metalizadas. Es preciso el uso de cables y enchufes apantallados con el fin de evitar la emisión y recepción de interferencias eléctricas.

Cables permitidos

Cable apantallado:

4 x 2 x 0,14 mm² (4 x 2 x AWG 26)
6 x 2 x 0,14 mm² (6 x 2 x AWG 26)
12 x 2 x 0,14 mm² (12 x 2 x AWG 26)

El cableado de emisión y recepción debe ser de tipo par trenzado apantallado en cada caso.

Longitud máx. del cable:

en la interfaz V 24 (RS-232C) - 3 m (con apantallado)
en puerto parallelo - 3 m (con apantallado)
en USB - 3 m
en la Ethernet - 100 m

Ventilación por convección

Para evitar un calentamiento indeseado del aparato, el aire debe de circular libremente alrededor del aparato.

Valores límite

Tipo de protección IP: 20

Temperatura ambiente °C (en funcionamiento): mín. +5 máx. +35

Temperatura ambiente °C (en almacenamiento): mín. −20 máx. +60

Humedad relativa del aire % (en funcionamiento): máx. 80

Humedad relativa del aire % (en almacenamiento): máx. 80
(el aparato no tolera la condensación)

Garantía

No nos hacemos responsables de ningún daño derivado de:

- Incumplimiento de las condiciones de funcionamiento e instrucciones de uso.
- Instalación eléctrica defectuosa del entorno.
- Modificaciones en la construcción de nuestros aparatos.
- Programación y manejo incorrectos.
- No haber realizado debidamente una copia de seguridad de los datos.
- Utilización de repuestos y piezas de recambio no originales.
- Desgaste natural y por uso del aparato.

Cuando reinstale o reprograme las impresoras, controle la nueva configuración mediante una prueba de funcionamiento y de impresión. Así evitará efectos, interpretaciones e impresión equivocados.

Los aparatos deben ser utilizados únicamente por personal debidamente entrenado al efecto.

Vigile el uso adecuado de nuestros productos y realice a menudo cursillos de formación.

No garantizamos que todos los modelos dispongan de todas las características descritas en este manual. Dado nuestro esfuerzo por un desarrollo y mejora continuados de nuestros productos, cabe la posibilidad de que se modifique algún dato técnico sin comunicarlo previamente.

Debido a la continua mejora de nuestros productos y a las disposiciones específicas para cada país, las imágenes y ejemplos del manual pueden diferir de los modelos suministrados.

Por favor, preste atención a la información acerca de los productos de impresión autorizados, y siga las instrucciones de mantenimiento del aparato para evitar daños y desgaste prematuro del mismo.

Nos hemos esforzado en redactar este manual de manera comprensible para proporcionarle la máxima información posible. Si tuviera cualquier duda o detectara algún error les rogamos nos lo haga saber para que podamos seguir mejorando este manual.

3 Impresión a dos colores

Para imprimir en un segundo color, la DuoPrint está equipada con una unidad de impresión adicional.

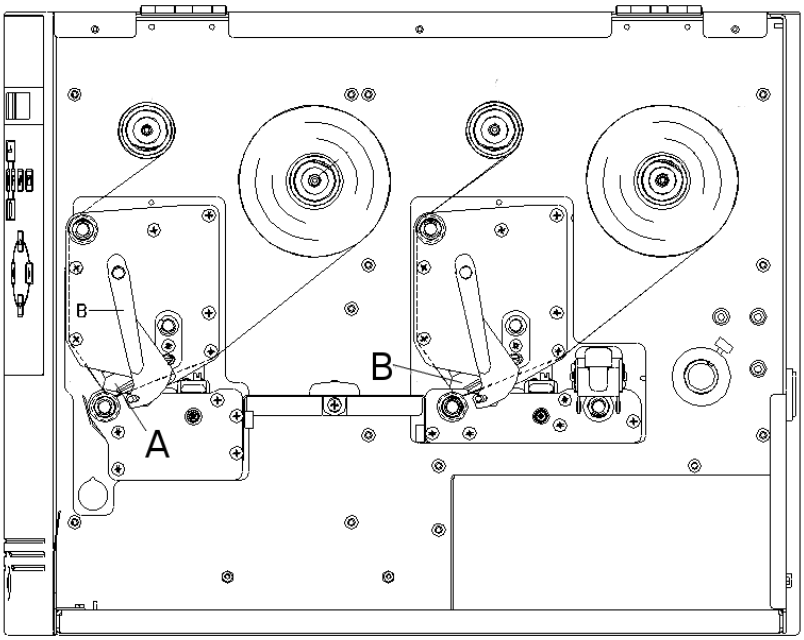

Figura 1

A = Cabezal Frontal

B = Cabezal Trasero

3.1 Diseño de la etiqueta

Para la creación de una etiqueta, además de los contenidos para imprimir, deben indicarse qué contenidos se imprimirán en el segundo color, es decir, a través del cabezal trasero.
El modo de proceder depende de la transmisión de la etiqueta.

Creación e impresión con Labelstar PLUS

En Labelstar PLUS no se pueden identificar con colores los objetos para imprimir. Por este motivo, los objetos que deban imprimirse con el cabezal trasero tendrán que marcarse especialmente. Marque el objeto con el botón derecho del ratón, seleccione *Propiedades* en el menú contextual y en la pestaña *General* active la casilla *Cabezal 2*. Para un óptimo resultado de impresión deben estar disponibles los gráficos integrados en blanco y negro o separarse en caso de que fuese necesario.

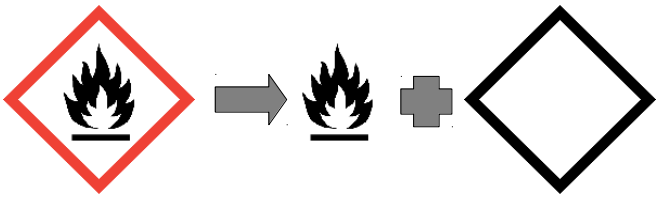

Creación con programas (de Windows) Labelstar Office e impresión a través del controlador de impresión de CV

Puede diseñarse cualquier tipo de etiqueta. Los contenidos de color de un color definido serán reconocidos por el controlador y se prepararán para el cabezal trasero.

En el menú de ayuda del controlador de impresión se puede encontrar información adicional.

¡AVISO!

Cuando se diseñe la etiqueta, se debe prestar atención a que las medidas de la etiqueta y el espacio entre etiquetas sea correcta. Si no son correctas puede resultar que haya un desfase en la impresión.

Variables internas de la impresora

¡AVISO!

En el cabezal de impresión trasero no se pueden utilizar contadores internos y variables de fecha, ya que estos sólo se actualizan al comenzar con la impresión.

3.2 Offset cabezal de impresión

Para la optimización de la imagen de impresión puede ajustarse un relleno automático para el cabezal trasero. En las *Funciones de servicio/Offset cabezal 2* se pueden ajustar los offsets X e Y.

Las modificaciones de estos parámetros varían las alineaciones relativas a los contenidos de impresión del cabezal frontal y el trasero.

3.3 Fotocélulas de etiquetas

Cada cabezal de impresión tiene su propia fotocélula de detección de etiquetas para identificar el comienzo de la misma. Dependiendo del tipo de material, la fotocélula necesita unos valores diferentes, los cuales pueden ajustarse separadamente.

¡AVISO!

Los dos valores deben ajustarse correctamente o las impresiones pueden no ser correctas.

3.4 Prueba de impresión

La impresión sólo se imprime en uno de los cabezales de impresión. La salida se controla mediante el estado del cabezal de impresión trasero.

Cabezal abajo = La prueba de impresión se realiza en el cabezal trasero.

Cabezal arriba = La prueba de impresión se realiza en el cabezal delantero.

3.5 Corrección de la Impresión

Las tolerancias mecánicas pueden dar como resultado un pequeño desplazamiento en la impresión. Estas desviaciones pueden corregirse temporalmente ajustando los offset en los ejes X e Y.

El ajuste del offset se efectúa en ambos cabezales. Pueden corregirse las impresiones del cabezal posterior y anterior en la función *Offset cabezal 2*.

Es posible un cambio permanente de la impresión en el menú *Funciones de Servicio/Ajuste Punto Cero.*

3.6 Ahorro etiqueta

Como la impresión se hace en posiciones diferentes de la etiqueta, se produce una mínima pérdida de material cuando comienza el proceso de impresión. Esto es inevitable, ya que no es posible el rebobinado de la etiqueta debido al proceso de alimentación de la misma.

Para prevenir pérdidas de material durante el proceso de la impresión en curso, es posible activar la opción de ahorro de etiqueta. Se pueden especificar más ajustes en el menú *Ahorro material/Ahorro etiqueta.*

Modo: Diálogo
Después de que una etiqueta sea impresa completamente, la impresora examina si hay disponible suficientes datos para imprimir completamente la siguiente etiqueta. Si no fuera el caso, la impresión se detiene.
Si se transfiriera una nueva orden inmediatamente después de la primera, la impresión se continuaría de manera automática, sin pérdidas de material.
Pulsando la tecla el estado de espera se acaba y todas las etiquetas restantes entre los cabezales termina de imprimirse. Después de esto, habrá etiquetas en blanco entre los cabezales. Si se reanuda la impresión posteriormente, esto causará una pérdida de material.

Modo: Automático
Al detener la impresión los datos se pierden de la misma manera que en el modo de operación *Diálogo*.
Si no entran más datos después de la última orden de impresión en activo, las etiquetas se imprimen automáticamente despues de un tiempo predeterminado.
El tiempo de espera se puede ajustar en el menú *Ahorro de material/Avance retraso*. El tiempo de espera no debería ser superior a 2-3 segundos, de no ser así, puede traducirse en molestias al operador.

Modo: E/S
La impresión se detiene si hay datos perdidos de la misma manera que en el modo *Diálogo*. No obstante, no hay indicación de estado de espera en la pantalla, solo se puede ajustar la salida *Estado de espera*.
En tanto no haya otra orden de impresión subsiguiente la orden de impresión se transfiere a la intrada *Inicio de impresión* está inactiva. Después de transferir otra orden de impresión, la impresora comienza e imprimir sólo después de haber recibido la señal de *Inicio de impresión*.
El estado de espera se puede activar pulsando la tecla o programando la señal *Terminar estado de espera*.

En los modos de dispensado este modo se activa automáticamente, exceptunado si el modo “Off” (Apagado) está activo.

Mode: Off
No se efectúa ningún examen cuando entran los datos. Todas las etiquetas se imprimen completamente de manera inmediata.
Este modo no es recomendable con conexiones de datos lentas o impresión de etiquetas muy próximas en el tiempo, porque puede acarrear pérdidas en el material dentro de una misma orden de impresión.

En los modos de dispensado este modo se activa automáticamente.

3.7 Procesamiento de colores

En la impresión a dos colores los datos recibidos se imprimen en el cabezal frontal o trasero en función de los atributos de campo.

En el parámetro *Tratamiento del color* se pueden realizar ajustes para que los datos salgan sólo por el cabezal frontal o por el cabezal trasero. En estos modos de funcionamiento los atributos de campo se ignoran.

En todos los modos de funcionamiento hay que introducir el material de las etiquetas como en la impresión a dos colores. Esto quiere decir que el material de las etiquetas debe pasar por ambas barreras de luz y que hay que cerrar la unidad de transporte posterior.

Modo de funcionamiento "Sólo impresión frontal"
(Impresión DK1)

En el menú *Optimización* hay que seleccionar *Estándar* para evitar la utilización de la banda de transferencia en el cabezal de impresión trasero.

Se reduce la cantidad de etiquetas de avance. En función de la tecnología son necesarias de 1 a 2 etiquetas de avance, dependiendo del tamaño de las etiquetas.

Modo de funcionamiento "Sólo impresión trasera"
(Impresión DK2)

El cabezal frontal se abre para evitar que el papel se atasque.

¡PRECAUCIÓN!

El papel se ha atascado entre en cabezal trasero y el frontal.

⇒ Hay que asegurarse de que las etiquetas están bien colocadas.
Se recomienda utilizar un dispositivo de rebobinado.

La pérdida de material es igual a la que se produce con la impresión a dos colores dado que las etiquetas impresas avanzan hasta el extremo de salida durante la impresión. Se puede reducir la pérdida de material (véase el capítulo 3.6, página 15).

Se puede extraer la banda de transferencia en el cabezal frontal.

Se aplica una restricción en caso de utilización de variables internas de impresión (véase la página 14).

3.8 Error en la conexión

En caso de que se produzcan errores, tales como error de ribbon, se puede continuar con el trabajo de impresión pendiente después de haber corregido el error. Si el cabezal fue abierto para eliminar la causa del error, entonces todas las etiquetas que no han sido imprimidas se imprimirán de nuevo.

4 Datos Técnicos

	DuoPrint 107/12	DuoPrint 160/12
Resolución	305 dpi	305 dpi
Velocidad máx. de impresión	150 mm/s	120 mm/s
Ancho de impresión	106,6 mm	160 mm
Ancho máx. de etiqueta	116 mm	176 mm
Tipo de cabezal	Corner Type	Corner Type
Etiquetas		
Etiquetas en rollo o en zig-zag	Papel, cartón, textil, materiales sintéticos	
Máx. espesor del material	220 g/m² (mayor bajo pedido)	
Ancho mín. de etiqueta	15 mm	50 mm
Altura mín. de etiqueta	25 mm	25 mm
Largo máx. de etiqueta	1200 mm / 1100 mm (opción)	800 mm / 700 mm (opción)
Diámetro máx. de rollo	Dispositivo desbobinador externo: 300 mm Dispositivo rebobinado externo: 300 mm (opción)	
Diám. interior del rollo de eti.	40 mm / 75 mm (opción)	40 mm / 75 mm (opción)
Rebobinado de las etiquetas	exterior o interior	exterior o interior
Sensor de etiquetas	Transmisión y reflexión inferior	
Ribbon		
Sentido de rebobinado	exterior o interior	exterior o interior
Diámetro máx. de rollo	Ø 90 mm	Ø 90 mm
Diámetro interior	25,4 mm / 1″	25,4 mm / 1″
Largo máximo	450 m	450 m
Ancho máx.	110 mm	163 mm
Dimensiones (mm)		
Ancho x alto x largo	275 x 380 x 475	335 x 380 x 475
Peso	ca. 22 kg	ca. 27 kg
Dimensiones (mm) con opción dispositivo desbobinador externo		
Ancho x alto x largo	275 x 410 x 825	335 x 410 x 825
Peso	ca. 24,5 kg	ca. 29,8 kg
Electrónica		
Procesador	32 Bit Alta velocidad	
RAM	16 MB	
Ranura de expansión	Para tarjeta Compact Flash Tipo I	
Caché con batería	Para reloj en tiempo real y guardar datos al apagado	
Señal de aviso	Señal acústica cuando hay un error	
Puertos		
Serie	RS-232C (hasta 115200 baudios)	
Paralelo	SPP	
USB	2.0 High Speed Slave	
Ethernet	10/100 Base T, LPD, RawIP-Printing, DHCP, HTTP, FTP	
2 x USB Master	Conexión para teclado USB y lápiz de memoria	
Condiciones operativas		
Tensión nominal	110 ... 230 V AC / 50-60 Hz	
Consumo	600 VA	
Corriente nominal	110 V AC - 3 A / 230 V AC - 1,5 A	
Valores de seguridad	T5AH 250 V	
Temperatura de funcionamiento	5 … 35 °C	
Humedad máx. atmosférica	80 % (sin condensación)	

Panel de control	
Teclas	Prueba de impresión, Menú de funciones,Cantidad, Tarjeta CF, Avance de diseño, Intro, Cursor x 4
LCD display	2 x 16 caracteres
Características	
	Fecha, hora, turnos. 11 idiomas (otro bajo pedido) Parámetros de diseño, puertos, contraseña, variables
Monitorización	
La impresión se detiene si:	Final de ribbon, fin de etiqueta, cabezal abierto
Informe de Estado	Amplio informe del estado de la impresora con información sobre los parámetros. P.ej. largo de impresión, tiempo de impresión, puertos de las fotocélulas y parámetros de red. Impresión de todas las fuentes internas y códigos de barras en memoria.
Escritura	
Tipos de letra	6 Fuentes Bitmap + 8 Fuentes Vectoriales/TrueType 6 Fuentes proporcionales. Otras fuentes bajo pedido
Juego de caracteres	Windows 1250 a 1257, DOS 437, 850, 852, 857 Caracteres europeos occidentales y orientales, Latinos, Cirílicos, Griegos y Árabes (opción). Otros caracteres bajo pedido
Tipos de letra bitmap	Tamaño variable en altura y anchura desde 0,8 … 5,6 Zoom 2 … 9. Orientación 0°, 90°, 180°, 270°
Tipos de letra vectoriales/TrueType	Tamaño variable en altura y anchura desde 1 … 99 mm Zoom Variable. Orientación 0°, 90°, 180°, 270°
Atributos de las fuentes	Depende de la fuente del caracter Negrita, Cursiva, Inversa, Vertical
Distancia entre letras	Variable
Códigos de barra	
Códigos de barra 1D	CODABAR, Code 128, Code 2/5 interleaved, Code 39, Code 39 extended, Code 93, EAN 13, EAN 8, EAN ADD ON, GS1-128, Identcode, ITF 14, Leitcode, Pharmacode, PZN 7 Code, PZB 8 Code, UPC-A, UPC-E
Códigos de barra 2D	Aztec Code, CODABLOCK F, DataMatrix, GS1 DataMatrix, MAXICODE, PDF 417, QR Code
Códigos compuestos	GS1 DataBar Expanded, GS1 DataBar Limited, GS1 DataBar Omnidirectional, GS1 DataBar Stacked, GS1 DataBar Stacked Omnidirectional, GS1 DataBar Truncated
	Todos los códigos de barras son variables en altura, anchura y aspecto. Orientación 0°, 90 °, 180°, 270° Opcionalmente llevan digito de control y línea de lectura
Software	
Configuración	ConfigTool
Control de procesos	NiceLabel
Software de diseño	Labelstar Office Lite, Labelstar Office
Controladores de Windows	Windows 7® - Windows 10® 32/64 Bit, Windows Server 2008® (R2) - Windows Server 2019®

Modificaciones técnicas reservadas.

4.1 Accesorios

Equipamiento estándar

- Borde de rasgado
- Reloj en tiempo real con impresión para fecha y hora
  Horario de verano automático
  Almacenamiento de datos al apagado
- Variables: Campos concatenados, contadores, fecha/hora, variables de cambio de turno y de divisas.
- Dirección como transferencia térmica
- Puerto USB para conexion de un teclado USB o un lápiz de memoria USB
- Puerto Ethernet
- Fotocéulula de etiquetas
  (transmisióin y reflexión abajo)
- Unidad para tarjeta Compact Flash
- Controlador de impresoras Windows

Equipamiento opcional

- Dispositivo rebobinado externo PR 12 / PR 17
  (diámetro exterior máx. 300 mm)
- Dispositivo desbobinador PA 80 / P 81
  (diámetro exterior máx. 300 mm)
- Dispensador E/S
- Set de conexión

4.2 Control de señales de entrada y salida

A través de un máximo de 16 entradas y salidas de control, denominados en lo sucesivo “puertos”, se pueden activar diferentes funciones del sistema de impresión y visualizarse estados operativos.

Los puertos se facilitan a través de un conector hembra D-Sub (26 pines de alta densidad, HD) en la pared posterior del sistema de impresión y están separados galvánicamente del potencial de tierra (PE) a través de una sección de semiconductores optoacopladores.

Cada puerto puede configurarse como entrada y como salida. No obstante, esta función está predeterminada en el software y no puede ser modificada por el usuario.
Los tiempos de anulación del efecto rebote se pueden modificar y ajustar a través del menú y si el nivel activo de la señal es “high” o “low”.

Circuito interno de la impresora

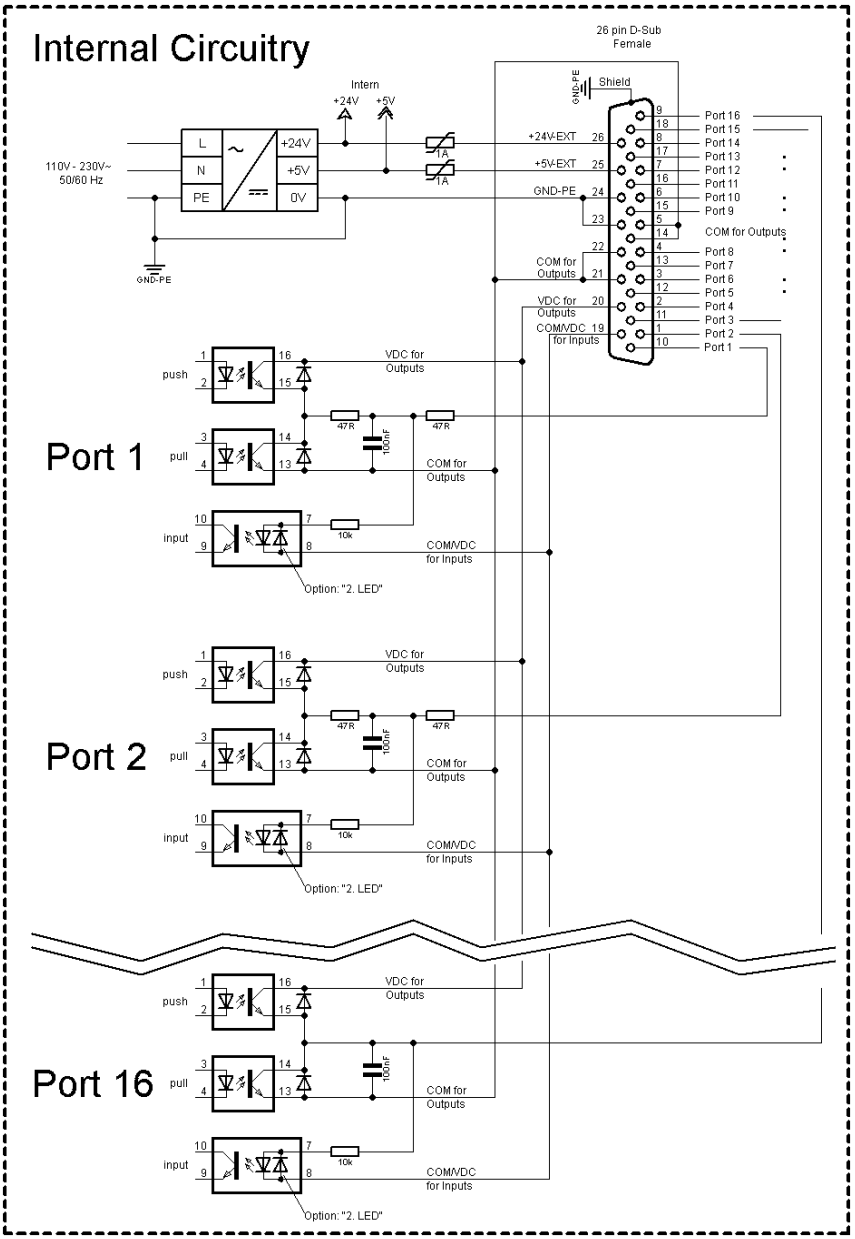

Figura 2

Configuración del conector Sub-D

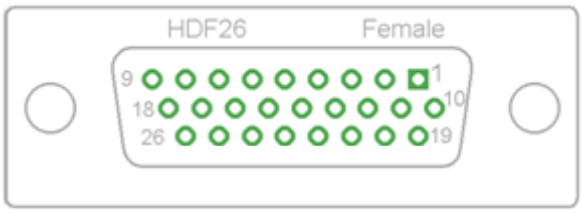

Figura 3

Asignación de pines

1	blanco
2	marrón
3	verde
4	amarillo
5	gris
6	rosa
7	azul
8	rojo
9	negro
10	violeta
11	gris-rosa
12	rojo-azul
13	blanco-verde
14	marrón-verde
15	blanco-amarillo
16	amarillo-marrón
17	blanco-gris
18	gris-marrón
19	blanco-rosa
20	rosa-marrón
21	blanco-azul
22	marrón-azul
23	blanco-rojo
24	marrón-rojo
25	blanco-negro
26	marrón-negro

Puertos 1 a 16 = Asignados al perfil E/S *Std_Label*

Identificación	Pin	Descripción/Función
Puerto 1	10	Inicio impresión (entrada)
Puerto 2	1	Sin función
Puerto 3	11	Reiniciar contador (entrada)
Puerto 4	2	Sin función
Puerto 5	12	Error de reset (entrada)
Puerto 6	3	Finalizar el estado de espera (entrada)
Puerto 7	13	Sin función
Puerto 8	4	Sin función
Puerto 9	15	Error (salida)
Puerto 10	6	Orden de impresión activa (salida)
Puerto 11	16	Estado de espera (salida)
Puerto 12	7	Final de impresión (salida)
Puerto 13	17	Preparada (salida)
Puerto 14	8	Sin función
Puerto 15	18	Sin función
Puerto 16	9	Marcha activada (salida)
COM/VDC for Inputs	19	Potencial de referencia común para todas las entradas de control. 'COM/VDC for Inputs' se conecta normalmente con el polo negativo (-) de la tensión de control y se activan las entradas de control (+). Con la opción '2. LED' se puede conectar 'COM/VDC for Inputs' opcionalmente con el polo positivo (+) de la tensión de control. Entonces, se activan las entradas de control (-).
VDC for Outputs	20	Acometida de alimentación de todas las salidas de control. 'VDC for Outputs' debe conectarse con el polo positivo (+) de la tensión de control. No deje 'VDC for Outputs' nunca abierto, aun cuando no se emplee ninguna salida.
COM for Outputs	5,14 21,22	Potencial de referencia común para todas las entradas de control. 'COM for Outputs' debe conectarse con el polo negativo (-) de la tensión de control. No deje 'COM for Outputs' nunca abierto, aun cuando no se emplee ninguna salida.
GND-PE	23,24	'GND-PE' es el potencial de referencia de las tensiones '+5 VDC EXT' y '+24 VDC EXT' facilitadas por el sistema de impresión. 'GND-PE' está conectado internamente en la impresora con el potencial de tierra (PE).

Identificación	Pin	Descripción/Función
+ 5 VDC EXT	25	Salida CC de 5 voltios para uso externo. Máx. 1 A. Esta tensión es facilitada por el sistema de impresión y se puede emplear, por ejemplo, como tensión de control. Nunca aplique en esta salida tensión externa.
+ 24 VDC EXT	26	Salida CC de 24 voltios para uso externo. Máx. 1 A. Esta tensión es facilitada por el sistema de impresión y se puede emplear, por ejemplo, como tensión de control. Nunca aplique en esta salida tensión externa.

Datos técnicos

Enchufe de conexión	
Tipo	Conector D-Sub de alta densidad (HD) de 26 pines / hembra
Fabricante	W+P-Products
N.° pedido	110-26-2-1-20
Voltaje de salida (conectadas con GND-PE)	
+ 24 V / 1 A	Fusible: Polyswitch / 30 V / 1 A
+ 5 V / 1 A	Fusible: Polyswitch / 30 V / 1 A
Puertos 1 - 15	
Entradas	
Voltaje	5 VCC … 24 VCC
Impedancia	47Ω + (100nF || 10 kΩ)
Salida	
Voltaje	5 VCC … 24 VCC
Impedancia	47Ω + (100nF || 10 kΩ || 47Ω)
Corriente máx.	Alta +15 mA Baja -15 mA
Puerto 16	
Entrada	
Voltaje	5 VCC … 24 VCC
Impedancia	100nF || 10 kΩ
Salida	
Voltaje	5 VCC … 24 VCC
Impedancia	100nF || 10 kΩ
Corriente máx.	Alta +500 mA (Darlington BCP56-16) Baja - 500 mA (Darlington BCP56-16)
Optoacoplador	
Salida	TCMT4106, CTR 100 % - 300 %, Vishay o TLP281-4(GB), CTR 100 % - 600 %, Toshiba
Entrada	TCMT4106, CTR 100 % - 300 %, Vishay o TLP281-4(GB), CTR 100 % - 600 %, Toshiba
Entrada - Opción 2. LED	TCMT4600, CTR 80 % - 300 %, Vishay o TLP280-4, CTR 33 % - 300 %, Toshiba

Ejemplo 1 Conexión de dispositivos a una máquina con PLC S7-300.

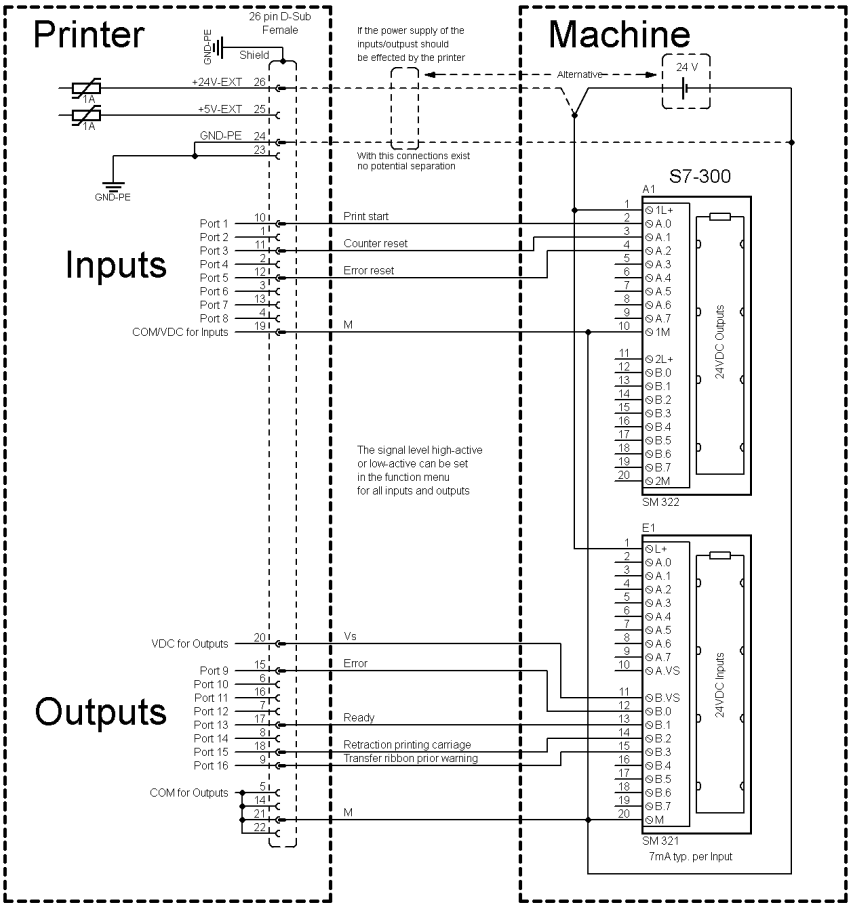

Figura 4

Ejemplo 2 Conexión de dispositivos a un panel de control.

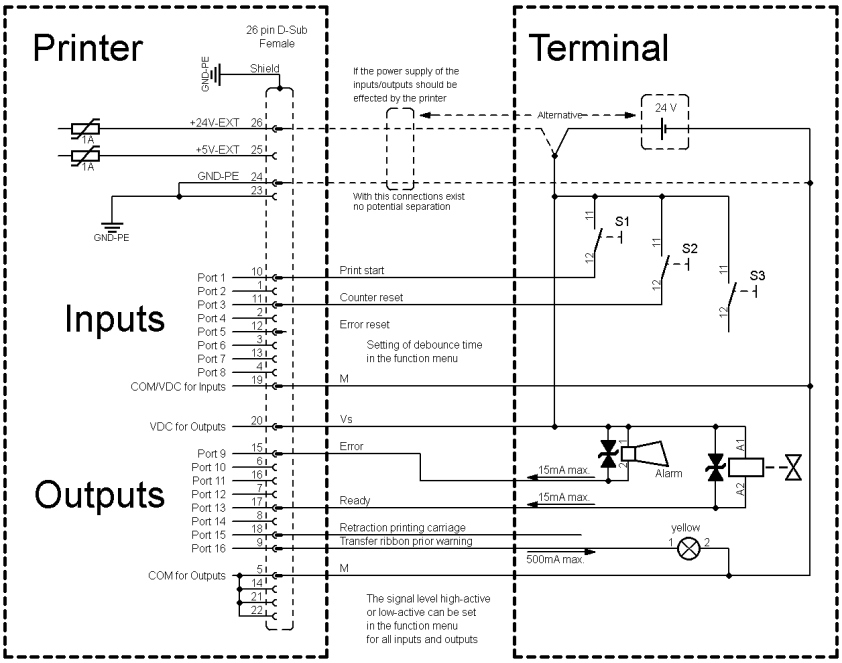

Figura 5

Ejemplo 3

Variante de conexión de dispositivos con la 'Opción: 2. LED'.

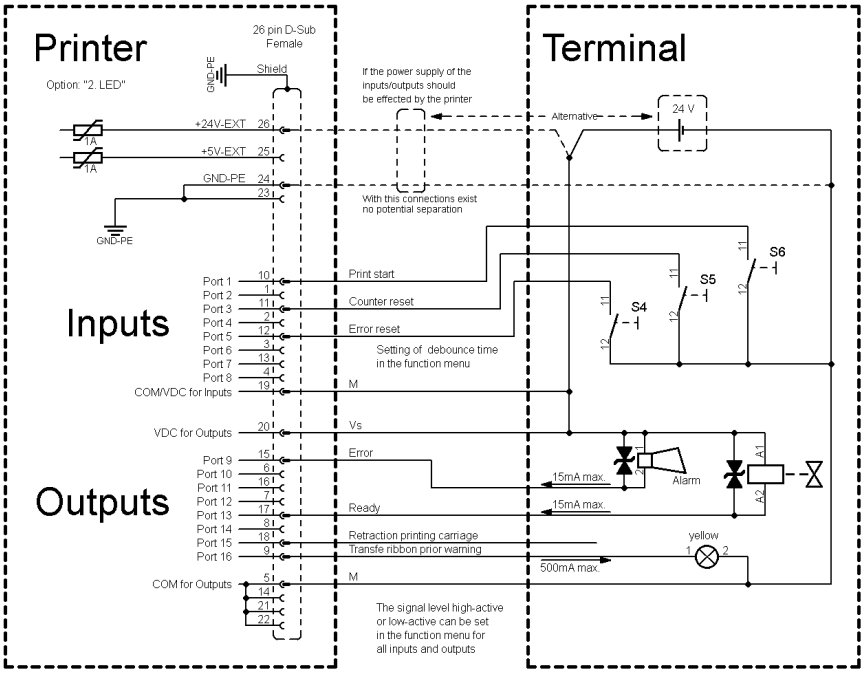

Figura 6

Medidas de precaución

Al conectar un contacto de relé de láminas a una entrada de control, el contacto debe tener una potencia de conmutación de mín. 1 A para evitar que éste se adhiera debido a la irrupción de corriente. Como alternativa se puede conectar una resistencia adecuada en serie.

Si se emplea una de las tensiones internas de la impresora, '+5 VDC EXT' o '+24 VDC EXT', debe instalarse adicionalmente un fusible externo para proteger la electrónica de la impresora, por ejemplo 0,5 AF.

En caso de carga inductiva, se debe emplear, por ejemplo, un diodo en antiparalelo para desviar la energía de inducción.

Para minimizar la influencia de corrientes de fuga en las salidas de control, se debe instalar una resistencia en paralelo a la carga, dependiendo de lo que se conecte.

Para evitar daños en el sistema de impresión, no deben excederse las corrientes de salida máx. ni cortocircuitarse las salidas.

5 Instalación

Desembalar la impresora

⇒ Levante la impresora de etiquetas en la parte inferior y sáquela de la caja.

⇒ Controle que la impresora de etiquetas no se haya dañada durante el transporte.

⇒ Compruebe que el envío está completo.

Contenido del material entregado

- Impresora de etiquetas.
- Cable de corriente.
- Canuto de cinta vacío, montado sobre eje enrollador de cinta de transferencia.
- Borde de rasgado.
- Dispositivo rebobinado (opción)
- Dispositivo desbobinador (opción)
- Documentación.
- CD con controladores de la impresora.

¡AVISO!

Conserve el embalaje original para un transporte posterior.

5.1 Instalación de la impresora

¡PRECAUCIÓN!

Riesgo de desperfectos en el aparato y en el material de impresión debido a la humedad.

⇒ Coloque la impresora de etiquetas únicamente en lugares secos y protegidos de salpicaduras de agua.

⇒ Coloque la impresora sobre una base plana.

⇒ Abra la tapa de la impresora de etiquetas.

⇒ Retire las protecciones de espuma para el transporte situadas en el área del cabezal de impresión.

5.2 Conexion de la impresora

Conexión a la red eléctrica

La impresora está equipada con un cable de conexión. El aparato puede funcionar sin manipulación ninguna con una tensión de red de 110 ... 230 V AC / 50-60 Hz.

¡PRECAUCIÓN!

Puede dañarse el equipo si se expone a un voltaje elevado.

⇒ Antes de conectar a la toma, colocar el interruptor en la posición '0'.

⇒ Enchufe el cable de red al enchufe de conexión a la red.

⇒ Enchufe el cable de red a la toma de corriente con toma de tierra.

Conexión al ordenador o a la red de ordenadores

¡AVISO!

Si la toma de tierra no es suficiente o no existe, pueden surgir averías durante el funcionamiento.

Asegúrense de que todos los ordenadores conectados a la impresora de etiquetas, así como los cables de conexión están conectados a tierra.

⇒ Conecte la impresora de etiquetas con el ordenador o la red de ordenadores con un cable apropiado.

5.3 Conexiones (parte posterior)

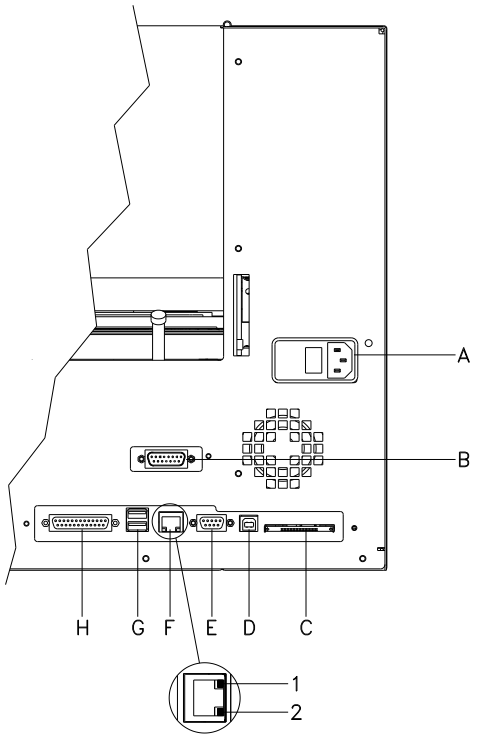

A Interruptor Encendido/Apagado

B Entrada/salida externa (opción)

C Ranura para tarjeta Compact Flash

D Puerto USB

E Puerto serie RS-232

F Puerto Ethernet 10/100

1 = Indicador LED en naranja
Luz permanente = Conexión activa
Luz intermitente = Transmisión de datos
Desconectado = No hay conexión

2 = Indicador LED en verde
Luz permanente: Velocidad 100 MBit
Desconectado: Velocidad 10 MBit

G Puerto USB para teclado o lapiz de memoria USB

H Puerto parallelo

Figura 7

5.4 Puesta en funcionamiento la impresora

Después de realizar todas las conexiones, encienda la impresora de etiquetas.

Tras conectar la impresora aparecerá el menú principal, en el que se pueden observar el tipo de impresora, y la hora y fecha actuales.

Coloque el material de etiquetas y la cinta de transferencia (véase capítulo 6 Carga de las etiquetas, página 33).

Inicie el proceso de medición en el menú *Configuración etiqueta/ Medir etiqueta* (véase capítulo 7.4 Configuración etiqueta, página 42).

Pulse la tecla en teclado de burbuja, se puede finalizar el procedimiento de medición.

¡AVISO!

Para posibilitar una medición correcta, deben avanzarse al menos dos etiquetas completas (esto no es válido para las etiquetas continuas).

Al realizar la medición de las etiquetas y de la ranura entre etiquetas en la impresora, pueden aparecer diferencias insignificantes. Por esta razón puede introducir también los valores directamente en modo manual en el menú *Configuración etiqueta/Etiqueta y Ranura*.

6 Carga de las etiquetas

6.1 Colocación de las etiquetas

Colocación de las etiquetas en modo rasgado

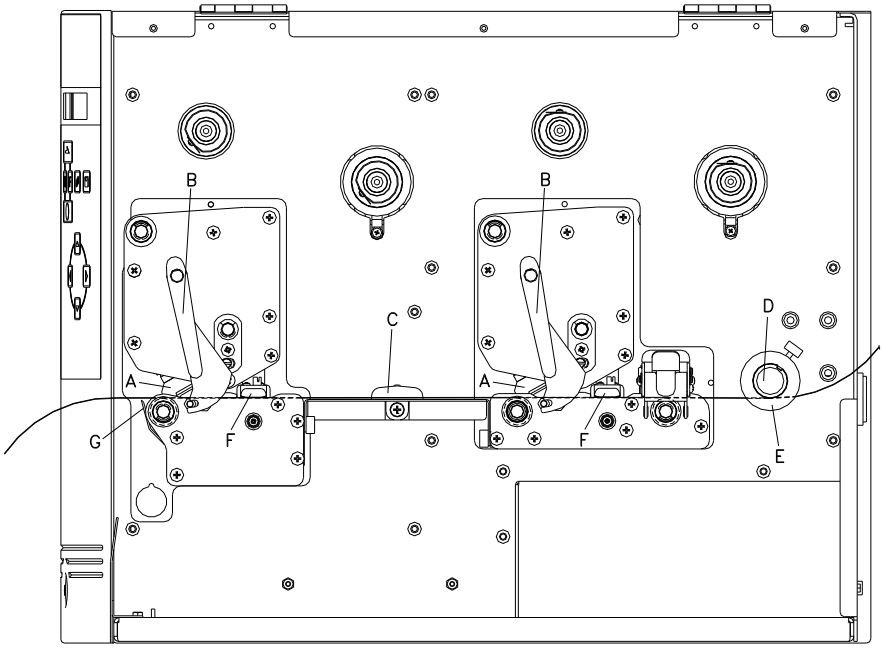

Figura 8

1. Levante la tapa de la impresora.
2. Gire las palancas rojas (B) en el sentido contrario de las agujas del reloj para levantar los cabezales de impresión (A).
3. Quite la parte exterior del sujeta-etiquetas del dispositivo desbobinador opcional.
4. Coloque el rollo de etiquetas con el dorso de las etiquetas orientado hacia el exterior, en el dispositivo de bobinado.
5. Coloque el sujeta-etiquetas de nuevo en la posición inicial.
6. Lleve las etiquetas bajo el tensor (D) y los cabezales (A). Preste atención al hacerlo a que el material discurra por debajo de la fotocélula (F).
7. Para cerrar los cabezales de impresión (A), gire las palancas rojas (B) en el sentido de las agujas del reloj, hasta que encajen.
8. Delante del cabezal de impresión delantero se encuentra el borde de rasgado (G).
9. En el punto del menú *Inicialización/Offset borde rasgado*, pueden regularse los valores del offset.
10. Ajuste el anillo de rebose (E) en el tensor (D) y la guía de etiquetas © al ancho del material.
11. Cierre la tapa de le impresora.

6.2 Carga del rollo de etiquetas con la opción PA 8X

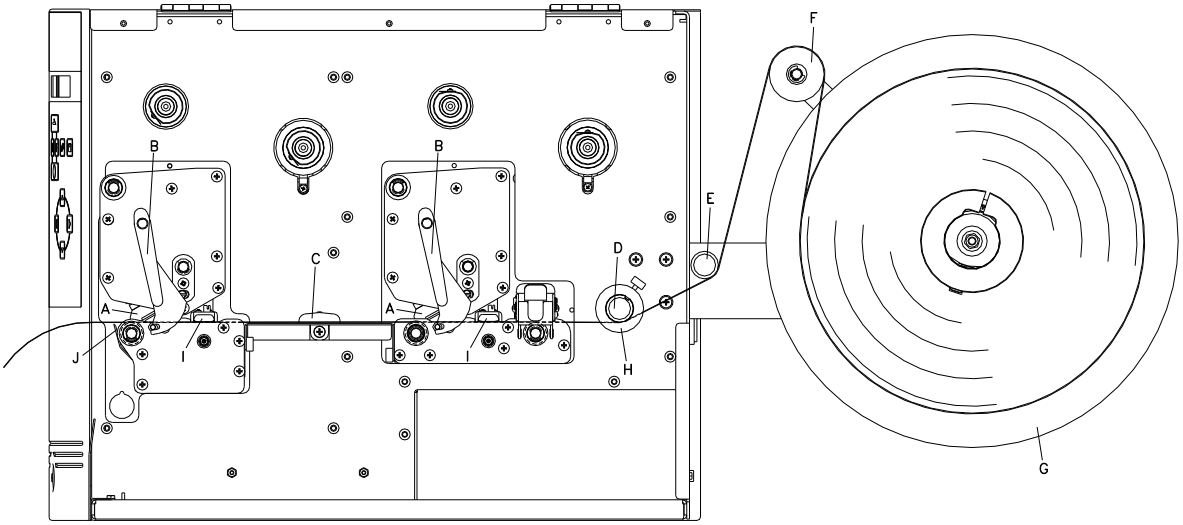

Figura 9

Reequipar la opción PA 8X

1. Levante la tapa de la impresora.
2. Inserte el dispositivo PA 8X en la parte trasera utilizando la ranura a este efecto y apriételo usando los tres tornillos Philips.

Colocación de las etiquetas

1. Gire las palancas rojas (B) en el sentido contrario de las agujas del reloj para levantar los cabezales de impresión (A).
2. Quite la parte exterior del sujeta-etiquetas (del dispositivo desbobinador opcional.
3. Coloque el rollo de etiquetas con el dorso de las etiquetas orientado hacia el exterior, en el dispositivo de bobinado (G).
4. Coloque el sujeta-etiquetas de nuevo en la posición inicial.
5. Pase las etiquetas por encima del rodillo basculante (F) y bajo los ejes guía (E+D) y los cabezales (A).
   Preste atención al hacerlo a que el material discurra por debajo de la fotocélula (I).
6. Para cerrar los cabezales de impresión (A), gire las palancas rojas (B) en el sentido de las agujas del reloj, hasta que encajen.
7. Delante del cabezal de impresión delantero se encuentra el borde de rasgado (J).
8. En el punto del menú *Inicialización/Offset borde rasgado*, pueden regularse los valores del offset.
9. Alinee el anillo de rebose (H) en el eje guía (D) y la guía de etiquetas (C) al ancho del material.
10. Cierre la tapa de le impresora.

6.3 Colocación de la cinta de transferencia

¡AVISO!

En el modo de impresión de termotransferencia hay que colocar una cinta de transferencia térmica. Al emplear la impresora para termoimpresión directa, no se colocará ninguna cinta de transferencia térmica. Las cintas de transferencia térmica empleadas en la impresora deben ser al menos tan anchas como el material a imprimir. Si la cinta de transferencia fuera más estrecha que el medio a imprimir, el cabezal de impresión estará parcialmente desprotegido y se desgastará antes de tiempo.

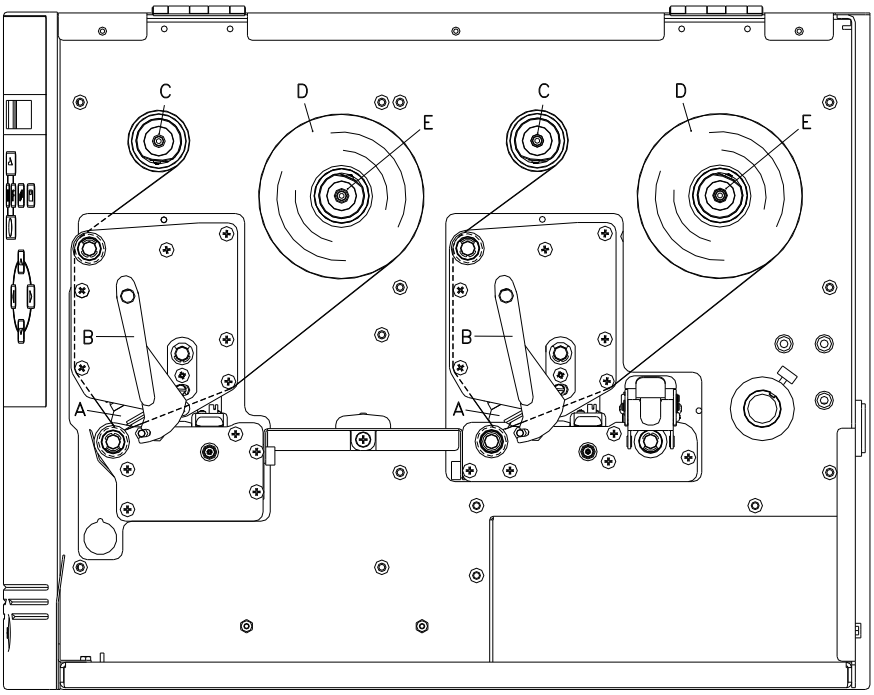

Figura 10

¡AVISO!

Antes de colocar una nueva cinta de transferencia, le recomendamos limpiar el cabezal de impresión con el limpiador de cabezal y de rodillos (97.20.002). Encontrará la descripción en la página 74.
Deben seguirse las instrucciones de manipulación para la utilización de alcohol isopropílico (IPA). En caso de contacto con la piel o los ojos, enjuagar bien con agua corriente. Si persiste la irritación, acuda a un médico. Asegúrese de que el lugar esté bien ventilado.

1. Levante la tapa de la impresora.
2. Gire las palancas rojas (B) en el sentido contrario de las agujas del reloj para levantar los cabezales de impresión (A).

   ¡PRECAUCIÓN!

   ¡Peligro de raspaduras al colocar la cinta de transferencia o bien al extraer la cinta de transferencia usada!

   ⇒ ¡Observar los bordes de la chapa de resorte!
3. Deslize los rollos de cinta de transferencia (D) con bobinado hacia el exterior en los rollos de bobinado (E).
4. Coloque dos canutos de cartón vacío de cinta de transferencia en los rollos de bobinado (C) y dirigir los cintas por debajo de los cabazales (A).
5. Fije el comienzo de cada CTT con cinta adhesiva en la dirección de rotación en el canuto vacío del rebobinador de cinta (C). Durante este proceso debe tenerse en cuenta que la dirección de rotación del enrollador de la cinta de transferencia transcurra en sentido contrario a las agujas del reloj.
6. Para cerrar los cabezales de impresión (A), gire las palancas rojas (B) en el sentido de las agujas del reloj, hasta que encaje.
7. Cierre la tapa de le impresora.

¡**AVISO**!

Debido a que el fino recubrimiento del cabezal térmico de impresión o de otro componente electrónico pueden verse dañados debido a la descarga electrostática, la cinta de transferencia debe ser antiestática. El empleo de material inadecuado puede conducir a fallos de funcionamiento de la impresora y provocará la cancelación de la garantía.

¡PRECAUCIÓN!

¡Influencia de material estático sobre las personas!

⇒ Emplee una cinta de transferencia antiestática, debido a que al extraer se pueden producir descargas estáticas.

7 Menú funciones

7.1 Panel de Control

III	Vuelva en el menú principal. Inicie una prueba de impresión. Borre un trabajo de impresión interrumpido.
F	Accede al menú funciones. En el menú funciones, vuelva al punto anteior del menú.
	Cambie al menú cantidad. Con las teclas ▲ y ▼ puede modificar la cifra de etiquetas a imprimir.
	Accede al menú tarjeta Compact Flash.
	En el menú principal, un avance de una etiqueta. En el menú funciones, accede al siguiente punto del menú.
●	Confirme los ajustes en el menú funciones. Interrumpa un trabajo de impresión en curso y reanudar de nuevo. Con la tecla III borre el trabajo de impresión. No se imprimirá ninguna etiqueta más del trabajo de impresión.
◀	Cambie al punto anterior del menú en el caso de que exista. Con las teclas ▲ y ▼ pueden modificarse los valores.
▶	Accede al siguiente punto del menú. Con las teclas ▲ y ▼ pueden modificarse los valores.
▲	Aumente los valores.
▼	Disminuya los valores.

7.2 Estructura de funciones

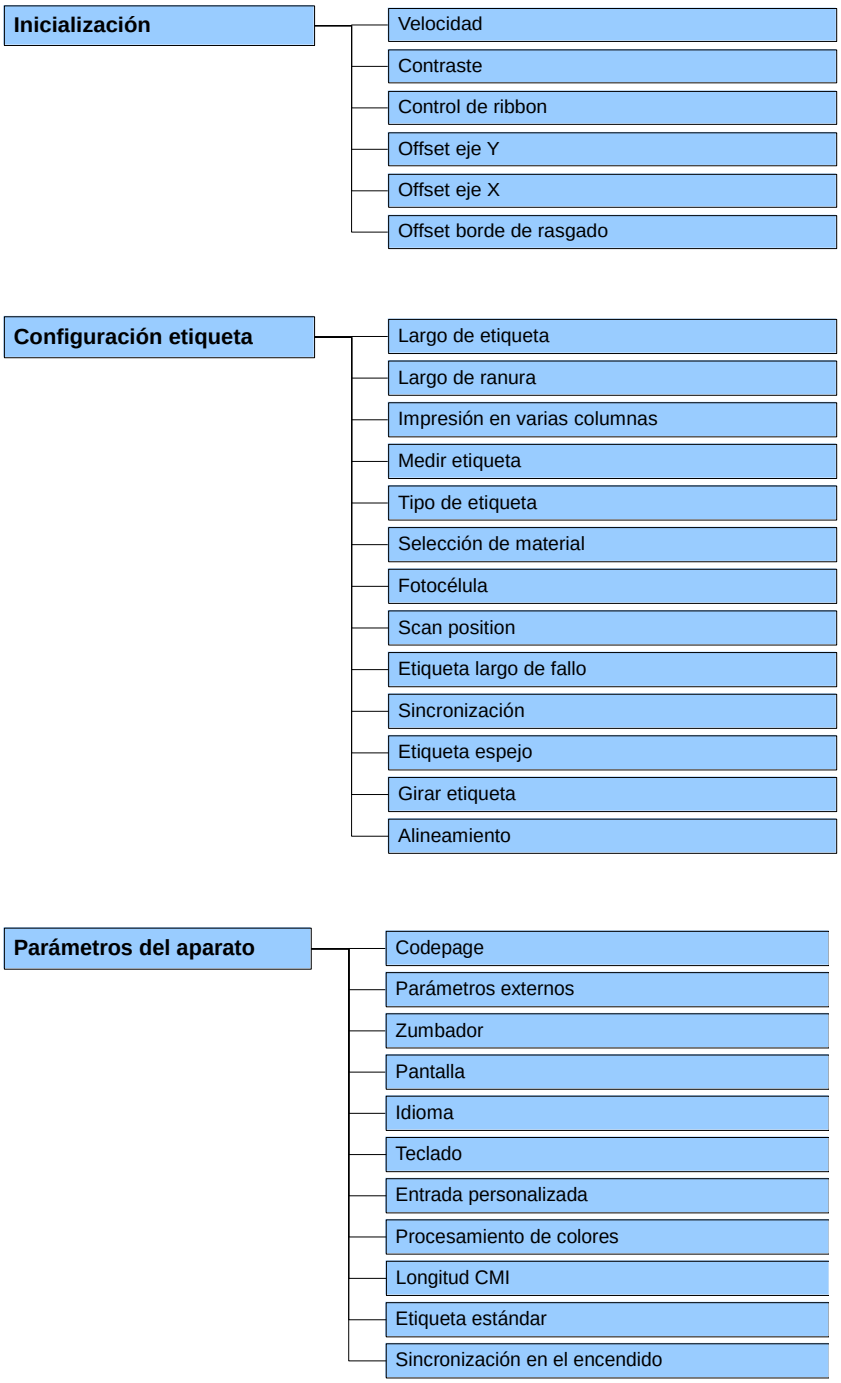

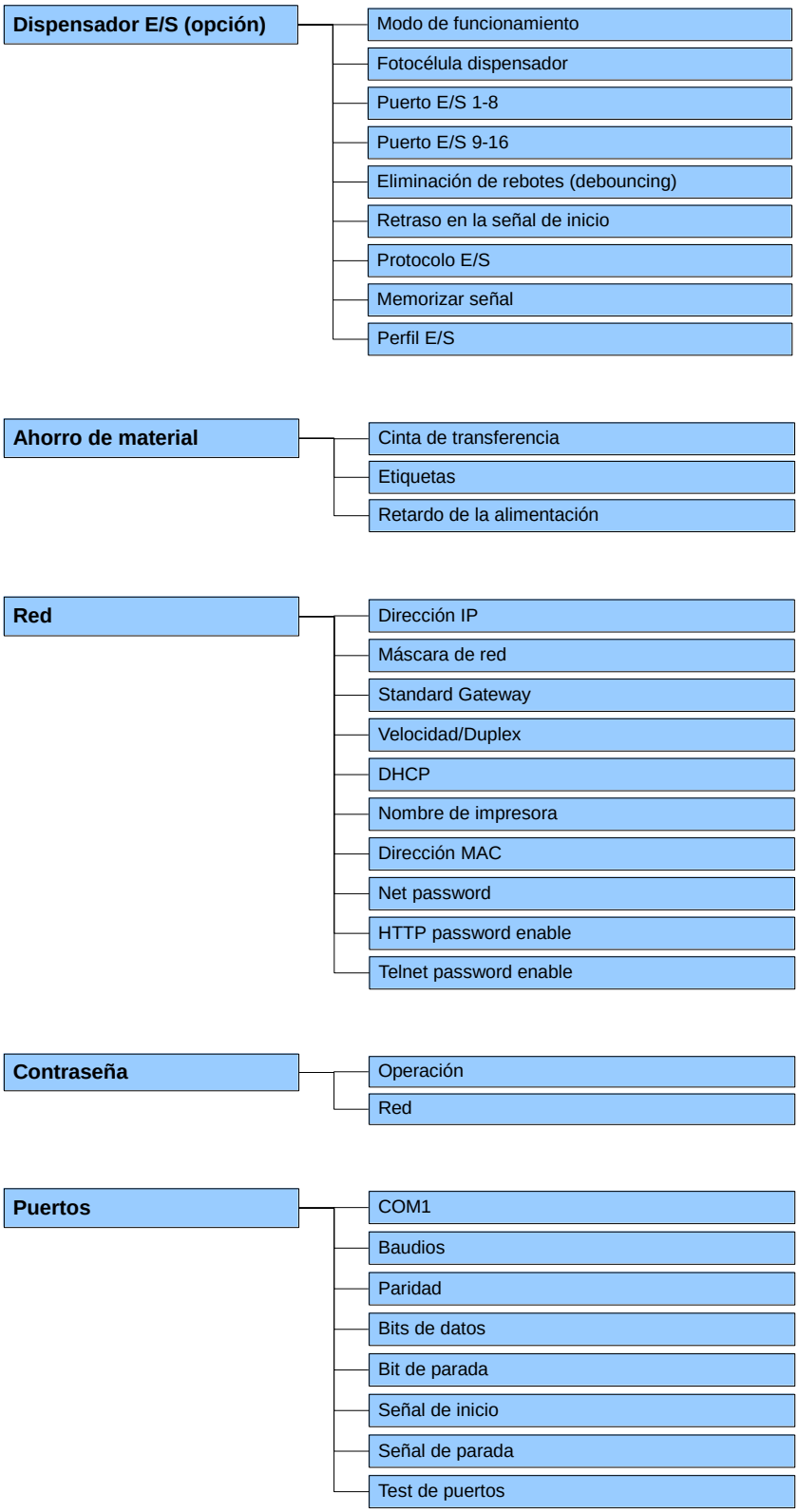
Dispensador E/S (opción)
Modo de funcionamiento
Fotocélula dispensador
Puerto E/S 1-8
Puerto E/S 9-16
Eliminación de rebotes (debouncing)
Retraso en la señal de inicio
Protocolo E/S
Memorizar señal
Perfil E/S
Ahorro de material
Cinta de transferencia
Etiquetas
Retardo de la alimentación
Red
Dirección IP
Máscara de red
Standard Gateway
Velocidad/Duplex
DHCP
Nombre de impresora
Dirección MAC
Net password
HTTP password enable
Telnet password enable
Contraseña
Operación
Red
Puertos
COM1
Baudios
Paridad
Bits de datos
Bit de parada
Señal de inicio
Señal de parada
Test de puertos

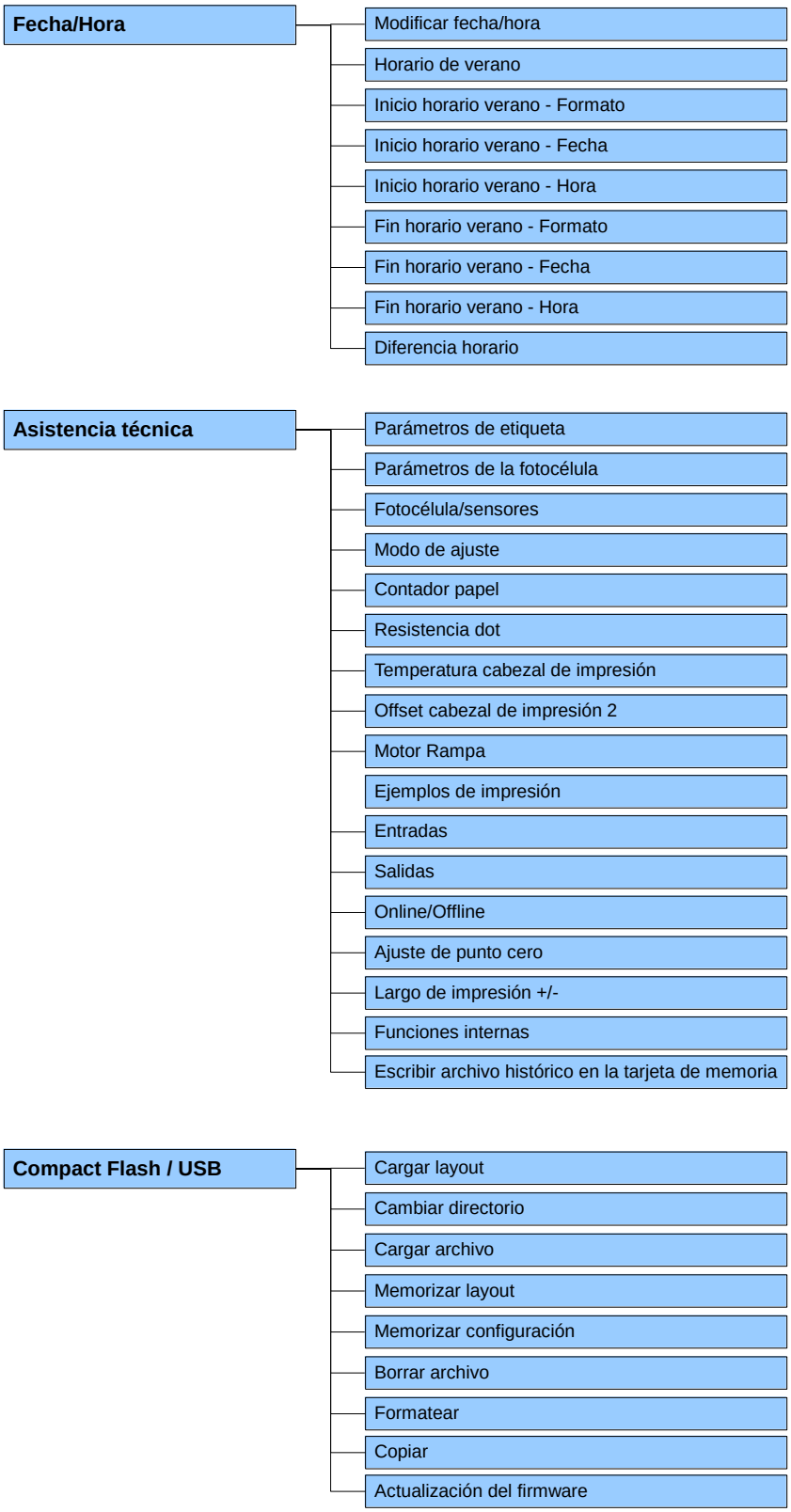
Fecha/Hora
Modificar fecha/hora
Horario de verano
Inicio horario verano - Formato
Inicio horario verano - Fecha
Inicio horario verano - Hora
Fin horario verano - Formato
Fin horario verano - Fecha
Fin horario verano - Hora
Diferencia horario
Asistencia técnica
Parámetros de etiqueta
Parámetros de la fotocélula
Fotocélula/sensores
Modo de ajuste
Contador papel
Resistencia dot
Temperatura cabezal de impresión
Offset cabezal de impresión 2
Motor Rampa
Ejemplos de impresión
Entradas
Salidas
Online/Offline
Ajuste de punto cero
Largo de impresión +/-
Funciones internas
Escribir archivo histórico en la tarjeta de memoria
Compact Flash / USB
Cargar layout
Cambiar directorio
Cargar archivo
Memorizar layout
Memorizar configuración
Borrar archivo
Formatear
Copiar
Actualización del firmware

7.3 Inicialización de impresión

Tras conectar la impresora aparece el menú principal

Pulse la tecla F, para acceder al menú funciones.

Pulse la tecla ●, para seleccionar el menú *Inicialización*.

Velocidad

Indicación de la velocidad de impresión en mm/s (véase capítulo Datos Técnicos, página 19). La velocidad de impresión puede determinarse para cada nueva orden de impresión. El ajuste de la velocidad de impresión afecta también al test de impresión.

Contraste

Indica el valor de ajuste de la intensidad de impresión cuando se emplean diferentes materiales, velocidades de impresión o contenidos.
El valor puede ajustar para ambos cabezales de impresión.
Valores posibles: 10 % … 200 %.
Anchura de paso: Pasos de 10 %

Pulse la tecla ▬, para acceder al siguiente punto del menú.

Control de ribbon

Se comprueba si la cinta de transferencia ha llegado al final, y que la cinta de transferencia no se haya roto en el eje de bobinado. El trabajo de impresión se verá interrumpido, y se mostrará un aviso de error en la pantalla.

Off: El control de la cinta de transferencia está desactivado, es decir, que la impresora continúa funcionando sin dar avisos de error.
On, sensibilidad baja (default): La impresora reacciona aproximadamente tres veces más lento en el final de la cinta de transferencia.
On, sensibilidad alta: La impresora reacciona inmediatamente al final de la cinta de transferencia.

Pulse la tecla ▬, para acceder al siguiente punto del menú.

Offset eje Y

Indica el desplazamiento del punto cero en mm. Desplaza toda la impresión en la dirección de avance del papel. Con valores positivos la impresión comienza más tarde.
Este valor se ajusta en ambos cabezales al mismo tiempo.
Valores posibles: −30.0 …+90.0.

Pulse la tecla ▬, para acceder al siguiente punto del menú.

Offset eje X

Desplazamiento de la impresión en sentido transversal a la dirección del papel. El desplazamiento solo es posible hacia los bordes de la zona de impresión y está limitado al ancho de la línea focal del cabezal.
Este valor se ajusta en ambos cabezales al mismo tiempo.
Valores posibles: −90.0 …+90.0.

Pulse la tecla ▬, para acceder al siguiente punto del menú.

Borde de rasgado

Indica el valor de la distancia de desplazamiento de la etiqueta hacia adelante en el proceso de impresión, y, al proceder a imprimir una nueva etiqueta, la etiqueta ya impresa se desplazará de nuevo hacia atrás, hasta el inicio de la etiqueta a imprimir. De este modo, tras finalizar un trabajo de impresión, pueden arrancarse las etiquetas sin que en el rasgado se estropee ninguna de ellas.
Valor estándar: 12 mm.
Valores posibles: 0 …50.0 mm.

7.4 Configuración etiqueta

Tras conectar la impresora aparece el menú principal

Pulse la tecla F, para acceder al menú funciones.

Pulse la tecla hasta avanzar al menú *Configuración etiqueta*.

Pulse la tecla, para seleccionar el menú.

Largo de etiqueta

Indicación del largo de etiqueta en mm
(véase capítulo Datos Técnicos, página 19).

Largo de ranura

Indicación de la distancia entre dos etiquetas en mm
(no válido para etiquetas continuas).
Valor mínimo: 1 mm.

Pulse la tecla, para acceder al siguiente punto del menú.

Impresión en varias columnas

Introduce el ancho de una etiqueta así como cuántas etiquetas una al lado de la otra hay en el material de etiquetas (véase capítulo 11.1, página 89).

Pulse la tecla, para acceder al siguiente punto del menú.

Medir etiqueta

Pulse la tecla, para iniciar el proceso de medición. La impresora parará automáticamente tras finalizar el procedimiento de medición.
Tras ello se mostrarán los valores preestablecidos, que quedarán grabados.

Pulse la tecla, para acceder al siguiente punto del menú.

Tipo etiqueta

Por defecto están seleccionadas las etiquetas adhesivas. Pulse la tecla, para seleccionar las etiquetas sin fin. Si ha seleccionado en el punto del menú largo etiqueta/ranura un valor, este valor se sumará al del largo de la etiqueta.

Pulse la tecla, para acceder al siguiente punto del menú.

Selección de material

Selecciona respectivamente el material de etiqueta y de cinta de transferencia.

Pulse la tecla, para acceder al siguiente punto del menú.

Fotocélula

Selección de la fotocélula empleada.
Se dispone de las siguientes opciones: fotocélula con transmisión normal, fotocélula con reflexión normal, fotocélula con transmisión inversa, fotocélula con reflexión inversa y fotocélula de luz ultrasónica (opción)
(véaste capítulo 11.2 Fotocélula, página 90).

Scan position (SP)

Se puede insertar el largo porcentual de una etiqueta, conforme al cual se buscará el final de la etiqueta. Aquí se pueden sortear las marcas existentes en la etiqueta.

Pulse la tecla , para acceder al siguiente punto del menú.

Fallo de largo de etiqueta

Señala tras cuántos mm., en caso de que ocurra un error, se mostrará en pantalla un aviso de error.
Valores posibles:1 mm …999 mm.

Sincronización

On: Si faltara una etiqueta en el material de soporte, se mostrará un aviso de error en pantalla.
Off: Si faltan etiquetas esto se ignorará, o sea, que se imprimirá en la ranura.

Pulse la tecla , para acceder al siguiente punto del menú.

Etiqueta espejo

El eje de volteo se encuentra en el centro de la etiqueta. Si el ancho de la etiqueta no ha sido transmitido al impresora, se utiliza la etiqueta predefinida, es decir, el ancho del cabezal de la impresión. Por este motivo deberá asegurarse de que la etiqueta sea tan ancha como el cabezal de impresión. De otro modo se podrían dar problemas al llevar a cabo el encuadramiento.

Pulse la tecla , para acceder al siguiente punto del menú.

Girar etiqueta

La etiqueta se imprimirá de forma estándar con un giro. Si se activa esta función, la etiqueta se girará 180° y se imprimirá en el sentido de la lectura.

Pulse la tecla , para acceder al siguiente punto del menú.

Alineamiento

El alineamiento de la etiqueta se realiza después del giro/volteo, es decir el alineamiento es independiente del giro y el volteo.
Izquierda: La etiqueta se ajustará al margen izquierdo del cabezal de impresión.
Centro: La etiqueta se ajustará al punto medio del cabezal de impresión (centrado).
Derecha: La etiqueta se ajustará al margen izquierdo del cabezal de impresión.

7.5 Parámetros del aparato

Tras conectar la impresora aparece el menú principal

Pulse la tecla F, para acceder al menú funciones.

Pulse la tecla hasta avanzar al menú *Parámetros del aparato*.

Pulse la tecla, para seleccionar el menú.

Codepage

Muestra la fuente empleada por la impresora. Tiene la posibilidad de seleccionar los siguientes:

Codepage 1252 lenguajes de la Europa occidental (antes ANSI)
Codepage 437 alfabeto inglés
Codepage 850 lenguajes de la Europa occidental
Codepage 852 lenguajes eslavo
Codepage 857 alfabeto turco
Codepage 1250 lenguajes de Europa central y oriental
Codepage 1251 alfabeto cirílico
Codepage 1253 alfabeto griego
Codepage 1254 alfabeto turco
Codepage 1257 lenguajes bálticas
WGL4
Le agradecemos que busque las tablas referidas a los códigos arriba mencionados en www.carl-valentin.es/Descargas.

Pulse la tecla, para acceder al siguiente punto del menú.

Parámetros externos

Sólo dimensión de la etiqueta: Los parámetros de la longitud de la etiqueta, longitud de espacio entre etiquetas y ancho de etiquetas se pueden transferir a la impresora. Todos los demás ajustes se pueden hacer directamente en la impresora.
On: Existe la posibilidad, de introducir mediante nuestro software de etiquetas parámetros tales como la impresión y el contraste en la impresora. En este caso, los parámetros insertados directamente en la impresora no se tienen en cuenta.
Off: Sólo se tendrán en cuenta los parámetros introducidos directamente en la impresora.

Pulse la tecla, para acceder al siguiente punto del menú.

Zumbador

On: Al pulsar una tecla cualquiera se oye una señal acústica.
Valores posibles: 1 … 7
Off: No se oye ningún sonido.

Pantalla

Regula el contraste en la pantalla. Valores posibles: 45 … 75.

Pulse la tecla, para acceder al siguiente punto del menú.

Idioma

Selección del idioma en el que se mostrará el texto de la pantalla.
Por el momento, tiene la posibilidad de seleccionar alemán, inglés, francés, francés, finés, checo, portugués, holandés, italiano, danés, polaco, griego, húngaro, ruso, chino (opción), ucraniano, turco, sueco, noruego.

Pulse la tecla , para acceder al siguiente punto del menú.

Asignación del teclado

Selección de la asignación de teclas en su teclado.
Por el momento, tiene la posibilidad de optar entre Alemania, Inglaterra, Francia, Grecia, España, Suecia y EEUU.

Pulse la tecla , para acceder al siguiente punto del menú.

Entrada personalizada

Off (apagada): En la pantalla no aparece ninguna pregunta acerca de variables personalizadas. En este caso se imprimirá teniendo en cuenta los valores predeterminados por defecto.
On (conectada): Al iniciar la impresión aparece en la pantalla una vez una pregunta acerca de variables personalizadas.
Auto (automática): Las preguntas por la variable personalizada y la cantidad aparecen tras cada boceto.
Auto without quantity query (automática sin consulta de cantidad): La pregunta por la variable personalizada aparece tras cada boceto sin una consulta adicional por la cantidad.

Pulse la tecla , para acceder al siguiente punto del menú.

Procesamiento de colores

On: Se imprime con los dos cabezales, dependiendo de los atributos de campo introducidos.
Off, impresión PH1: Se imprime con el cabezal frontal.
Off, impresión PH2: Se imprime con el cabezal trasero.
En los dos modos de funcionamiento se ignoran los atributos de campo y se emiten todos los campos en el cabezal ajustado.

Pulse la tecla , para acceder al siguiente punto del menú.

Longitud CMI

Si la impresión se detiene en el cabezal posterior puede producirse una pequeña interrupción de la impresión. Esto puede verse si hay una fina línea blanca sobre la etiqueta. Para evitar esto se puede ajustar un pequeño retraimiento (0-1mm). El material se retrae el valor introducido. En el siguiente inicio de impresión se imprimirá de nuevo toda la etiqueta sin pausas.

Pulse la tecla , para acceder al siguiente punto del menú.

Etiqueta estándar

On: Si se comienza una orden de impresión sin haberla definido previamente, se imprime por defecto la etiqueta estándar.

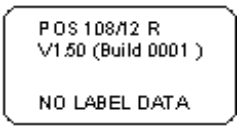

Off: Si se comienza una orden de impresión sin haberla definido previamente, aparece un mensaje de error.

Pulse la tecla , para acceder al siguiente punto del menú.

Sincronización en el encendido

Off: Desactiva la sincronización, p.ej. la medición y alimentación de etiquetas deben efectuarse de manera manual.
Medir: Tras conectar la impresora se mide automáticamente la etiqueta.
Avance de etiqueta: Despues de encender la impresora la etiqueta avanza para que la impresión esté ajustada a la etiqueta. Puede que avance una o más etiquetas.

7.6 Dispensador E/S (opción)

Tras conectar la impresora aparece el menú principal

Pulse la tecla F, para acceder al menú funciones.

Pulse la tecla hasta avanzar al menú *Dispensador E/S*.

Pulse la tecla, para seleccionar el menú.

En la fila superior de la pantalla se puede seleccionar el modo del dispensador deseado.

Pulse la tecla, para acceder cada vez al siguiente modo de funcionamiento.

Modos del dispensador E/S

Off:
El trabajo de impresión se efectuará sin dispensador.

I/O estático:
Se tendrá en cuenta la señal de entrada del dispensador, eso es, se imprimirá mientras exista la señal. Aquí se imprimirán tantas etiquetas como se indicó al iniciar la impresión. El offset instalado no se tendrá en cuenta en este modo de funcionamiento de la impresora.

I/O estático continuo:
Por la descripción véase I/O estático.
El adjetivo continuo significa que se continuará imprimiendo hasta que se introduzcan nuevos datos a través de la interfaz.
El ajuste del offset del dispensador no se tendrá en cuenta en este modo de dispensado.

I/O dinámico:
La señal externa se valorará de un modo dinámico, esto es, cuando la impresora se encuentra en modo de "espera", se imprimirá una etiqueta con cada cambio de la señal. Tras la impresión se seguirá el offset del dispensador, esto es, es producirá un retroceso.

I/O dinámico continuo:
Por la descripción véase I/O dinaámico.
El adjetivo continuo significa que, mientras se seguirá imprimiendo hasta que se transmitan nuevos datos a través de la interfaz.

Parámetros adicionales del dispensador E/S

Tras seleccionar el modo de funcionamiento, tiene la posibilidad de seleccionar parámetros complementarios pulsando la tecla .

Fotocélula dispensador E/S

Primer valor	=	Indica el valor actual del nivel de la fotocélula. Este valor es para propósitos de comprobación y no puede modificarse.
Segundo valor	=	Indica si se localiza una etiqueta (Valor = 1) o ninguna etiqueta (Valor = 0). Este valor es para propósitos de comprobación si el valor de ajuste lleva a un correcto reconocimiento de la etiqueta.
Tercer valor	=	Indica el umbral de conmutación (Estándar: 1.2).
Cuarto valor	=	Potencia de transmisión del sensor de etiquetas [1 … 255]. Dependiendo del material de la etiqueta (color) el nivel del sensor puede adaptarse de manera que permite un reconcimiento seguro de la etiqueta. Valor por defecto: 80

¡AVISO!

La variación de este valor sólo se tendrá en cuenta en el funcionamiento en modo *Fotocélula* o *Fotocélula continua*.

Pulse la tecla , para acceder al siguiente parámetro.

E/S puerto 1-8 y E/S puerto 9-16

Definición de las funciones de puerto. Dos señales muestran el valor actual de cada puerto.

El primer simbolo especifica lo siguiente:

I = El puerto opera como entrada

O = El puerto opera como salida

N = El puerto no tiene función (no ha sido definida)

Estos ajusten no pueden modificarse.

El segundo símbolo especifica lo siguiente:

+ = El nivel activo de la señal es 'high' (1)

− = El nivel activo de la señal es 'low' (0)

x = El puerto está desactivado

& = Se ejecuta la función a cada cambio del nivel de señal.

s = El estado puede ser influenciado por el Puerto..
La función interna del módulo está desactivada.

La modificación del nivel de señal sólo será tenida en cuenta en los modos de funcionamiento I/O estático, I/O dinámico, I/O estático continuo y I/O dinámico continuo.

Pulse la tecla , para acceder al siguiente parámetro.

Eliminación repeticiones (Debouncing):

Indicación del tiempo de eliminacióin señales espúreas producidas por el relé de activación (debouncing) de la entrada del dispensador en un entorno. Valores posibles: 0 hasta 100 ms.
Si la señal de arranque no es limpia, puede corregirse la entrada del distribuidor.

Pulse la tecla , para acceder al siguiente parámetro.

Retraso en la señal de inicio

Indicación del tiempo en segundos para retrasar el inicio de la impresión. Valores posibles: 0.00 … 9.99.

Pulse la tecla , para acceder al siguiente parámetro.

Protocole E/S

Selección de la interfaz a través de las modificaciones de las señales de entrada y señales de salida (I/O) enviadas.

Pulse la tecla , para acceder al siguiente parámetro.

Memorizar señal

On: La señal de comienzo para la siguiente etiqueta puede haberse mandado durante la impresión de la etiqueta en curso. La señal queda registrada en el módulo. El módulo empieza a imprimir la siguiente etiqueta inmediatamente después de haber terminado la que ya estaba imprimiendo. De esta manera se ahorra tiempo y se mejora el funcionamiento.
Off: La señal de comienzo para la siguiente etiqueta sólo puede ejecutarse si la etiqueta en curso de impresión ha terminado de imprimirse y el módulo está de nuevo en estado de ‘espera’ (establecido en la salida como un ‘preparado’). Si la señal de inicio ha sido ejecutada antes de que el módulo haya terminado de imprimir la etiqueta en curso, esta será ignorada.

Pulse la tecla , para acceder al siguiente parámetro.

Perfil E/S

Selección de las configuraciones existentes *Std_Label* (ajuste de fábrica) o *StdFileSetLabel*.

Lista de funciones depositadas - *Std_Label*

1	Inicio de impresión (entrada)
2	Sin función
3	Reiniciar numerador (entrada)
4	Sin función
5	Confirmación error (entrada)
6	Finalizar el estado de espera (entrada)
7	Sin función
8	Sin función
9	Fallo (salida)
10	Orden de impresión activa (salida)
11	Sin función
12	Final de impresión (salida)
13	Preparada (salida)
14	Sin función
15	Sin función
16	Marcha activa (salida)

Lista de funciones depositadas - *StdFileSetLabel*

1	Inicio de impresión (entrada)
2	Confirmación error (entrada)
3*	Número del fichero a cargar Bit 0 (entrada)
4*	Número del fichero a cargar Bit 1 (entrada)
5*	Número del fichero a cargar Bit 2 (entrada)
6*	Número del fichero a cargar Bit 3 (entrada)
7*	Número del fichero a cargar Bit 4 (entrada)
8*	Número del fichero a cargar Bit 5 (entrada)
9	Fallo (salida)
10	Orden de impresión activa (salida)
11	Sin función
12	Imprimiendo (salida)
13	Listo (salida)
14	Sin función
15	Sin función
16	Marcha activa (salida)

* Los archivos deben estar guardados en la tarjeta CF en el directorio del usuario (véase capítulo 8.4, página 63).

Los archivos deben comenzar con 1 o 2 cifras (1_Etiqueta.prn, 02_Etiqueta.prn).

Los archivos pueden estar guardados con una extensión de archivo.

En los estados de impresora 'disponible, 'en espera' o 'parada' se puede cargar un archivo nuevo. El pedido de impresión se inicia tras la carga y el pedido de impresión ya existente se borra.

La señal de entrada 000000 no carga un archivo y no borra ningún pedido de impresión ya existente.

7.7 Ahorro de material

Ahorro de cinta = máximo aprovechamiento de la cinta de transferencia

Etiqueta

Cinta de transferencia sin ahorro de cinta

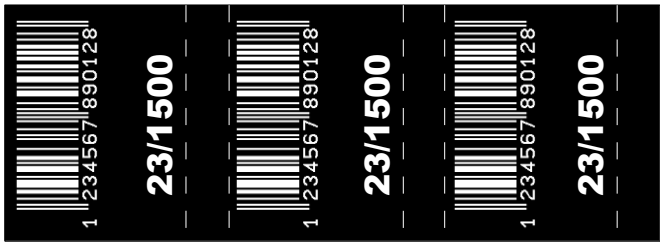

Cinta de transferencia con ahorro de cinta

Procedimiento

Generalmente, el mejor aprovechamiento de la CTT se consigue cuando la cinta no avanza cuando hay discontinuidades de impresión en la etiqueta y/o en la distancia que separa una etiqueta de otra. De esta manera se reduce el consumo de cinta.

Como se puede ver claramente en el ejemplo de arriba, el consumo de CTT es significativamente menor que sin el modo de ahorro de cinta.

Si el modo de ahorro de cinta está en “Off”, el cabezal no sube y no se reduce el consumo de cinta.

Seleccionar la función

Tras conectar la impresora aparece el menú principal

Pulse la tecla F, para acceder al menú funciones.

Pulse la tecla hasta avanzar al menú *Ahorro de cinta*.

Pulse la tecla, para seleccionar el menú.

Seleccione con las teclas y el tipo de optimización deseado.

Optimización ribbon

Off	Optimización desactivada.
Standard	Rendimiento máximo de optimización, es decir, con esta configuración no se produce ninguna pérdida de banda de transferencia (excepto una distancia de seguridad de 1 mm para que los campos de impresión no se impriman superpuestos). No se admitirá ninguna configuración mediante la cual no sea posible alcanzar esta optimización. Esto es especialmente aplicable para la impresión offset, que ahora solo puede ajustarse en un área válida.

Pulse la tecla, para acceder al siguiente punto del menú.

Optimización etiquetas

Diálogo	La impresión se detendrá en la posición apropiada y esperará a los siguientes datos. En cuanto estos se transfieran a la impresora se reanudará la impresión. Al final de un trabajo de impresión, la impresora permanece en la posición arriba mencionada, para que el siguiente trabajo de impresión pueda realizarse sin pérdidas de material. Pulse la tecla para parar el trabajo de impresión. Haciendo esto, se terminan las etiquetas pendientes de la serie. Las etiquetas en blanco se van introduciendo en la impresora hasta que la última etiqueta de la serie haya salido por el cabezal frontal.
Automático	Después de un tiempo ajustable que puede configurarse en el menú *Auto Feed delay*, se imprimen las etiquetas que queden entre los dos cabezales.
Off	La impresión sólo se detiene después de completar la impresión de todas las etiquetas. Las conexiones de datos lentas o etiquetas con un tiempo largo de generación, pueden llevar a una pérdida de material. En los modos de dispensado éste modo se activa automáticamente.

Pulse la tecla , para acceder al siguiente punto del menú.

Auto Feed delay (retardo de la alimentación automática)

Ajuste del tiempo tras el cual las etiquetas pendientes de impresión se imprimen automáticamente.
Rango del valor 0 … 255 segundos

7.8 Red

Tras conectar la impresora aparece el menú principal

Pulse la tecla F, para acceder al menú funciones.

Pulse la tecla hasta avanzar al menú *Red*.

Pulse la tecla , para seleccionar el menú.

Encontrarán más información sobre esta opción en un manual de instrucciones separado.

7.9 Contraseña

Tras conectar la impresora aparece el menú principal

Pulse la tecla F, para acceder al menú funciones.

Pulse la tecla hasta avanzar al menú *Contraseña*.

Pulse la tecla , para seleccionar el menú.

Con una contraseña se pueden bloquear diversas funciones para el usuario. Existen diversas aplicaciones para las que resulta útil insertar una protección de contraseña. Para obtener una protección por contraseña más flexible, las funciones de la impresora se dividen en varios gruops de funcionamiento.

La impresora puede ajustarse mejor a su orden ya que sólo se bloquean ciertas funciones.

Operación

Contraseña

Introduzca una contraseña numérica de 4 dígitos.

Pulse la tecla , para acceder al siguiente punto del menú.

Protección configuración

Los ajustes de la impresora se pueden modificar (contraste, velocidad, modo de funcionamiento,...). El bloqueo mediante contraseña evita las modificaciones en los ajustes de la impresora.

Pulse la tecla , para acceder al siguiente punto del menú.

Protección por contraseña favoritos

La protección por contraseña impide el acceso al menú favoritos.

Pulse la tecla , para acceder al siguiente punto del menú.

Protección tarjeta de memoria

Mediante las funciones de la tarjeta CF se pueden grabar etiquetas, cargarlas, etc. Aquí se debe distinguir al establecer una protección con contraseña, si se permite acceso a la lectura o ningún acceso.

No protection: No password protection
Userview only: Only reading access
Protected: Access blocked

Pulse la tecla , para acceder al siguiente punto del menú.

Protección impresión

En caso de que la impresora esté conectada a un PC, pude resultar útil que el usuario no pueda imprimir manualmente. De esta manera, la protección con contraseña reviene que se imprima manualmente.

Para volver a activar una función bloqueada, debe introducir de nuevo la contraseña. Si se ha introducido correctamente, podrá ejecutar la función deseada.

Red

Contraseña

Introduzca una contraseña con 15 dígitos. La contraseña puede contener letras, números y caracteres especiales.

Pulse la tecla , para acceder al siguiente punto del menú.

Protección HTTP

La comunicación mediante HTTP queda bloqueada.

Pulse la tecla , para acceder al siguiente punto del menú.

Protección Telnet

No se podrán cambiar los ajustes del servicio Telnet.

Pulse la tecla , para acceder al siguiente punto del menú.

Protección acceso remoto

La protección por contraseña previene que se controle la impresora remotamente.

Para volver a activar una función bloqueada, debe introducir de nuevo la contraseña. Si se ha introducido correctamente, podrá ejecutar la función deseada.

7.10 Puertos

Tras conectar la impresora aparece el menú principal

Pulse la tecla F, para acceder al menú funciones.

Pulse la tecla hasta avanzar al menú *Puertos*.

Pulse la tecla, para seleccionar el menú.

COM1 / Baud / P / D / S

COM1:
0 - Puerto serie desactivado.
1 - Puerto serie activado.
2 - Puerto serie conectado, y no se producirá ningún aviso de error al producirse un error de transmisión.

Baudios:
Indica cuántos bits se pueden transmitir por segundo.
Valores posibles: 1200, 2400, 4800, 9600, 19200, 38400, 57600 y 115200.

P = Paridad:
N - Sin paridad
E - Paridad par (even)
O - (Paridad impar (odd).
Debe prestar atención a que los ajustes sean acordes con los efectuados en la impresora.

D = Bit de datos (data bits):
Ajuste de los bit de datos
Valores posibles: 7 o 8 bits.

S = Bit de parada (stop bits):
Indica los bits de parada entre los bytes.
Valores posibles: 1 o 2 bits de parada.

Pulse la tecla, para acceder al siguiente punto del menú.

Señal Inicio/Parada

SOH: Inicio de transmisión del bloque de datos → Formato Hex 01
ETB: Fin de la transmisión del bloque de datos → Formato Hex 17

Es posible insertar dos tipos diferentes de señal en la impresora: Inicio y final. Normalmente se empleará el ajuste SOH = 01 HEX y ETB = 17 HEX. Sin embargo, existen ordenadores anfitriones que no pueden trabajar con este tipo de señal. Por ello es posible regular la señal con SOH = 5E HEX y ETB = 5F HEX.

Pulse la tecla, para acceder al siguiente punto del menú.

Test de puertos

Compruebe si se transfieren datos a través del puerto.

Pulse las teclas y para seleccionar General (On). Pulse la tecla y se imprimirán los datos que se envíen a través del puerto que se desee (COM1, LPT, USB, TCP/IP).

7.11 Fecha & Hora

Tras conectar la impresora aparece el menú principal

Pulse la tecla F, para acceder al menú funciones.

Pulse la tecla hasta avanzar al menú *Fecha & Hora*.

Pulse la tecla, para seleccionar el menú.

Modificación fecha y hora

La fila superior de la pantalla muestra la fecha actual, y la fila inferior muestra la hora actual. Pulse las teclas y, para acceder al campo siguiente. Pulse las teclas y, para aumentar y/ó disminuir las valores que se muestran.

Pulse la tecla, para acceder al siguiente punto del menú.

Horario de verano

On: La impresora se ajusta automáticamente al horario de verano o invierno.
Off: La impresora de verano no se reconoce ni se activa de manera automática.

Pulse la tecla, para acceder al siguiente punto del menú.

Inicio del horario de verano - Formato

Seleccione el formato para insertar la fecha de comienzo del horario de verano. El ejemplo más arriba señalado muestra los ajustes estándar (formato europeo).

DD = Día	WW = Semana	WD = Día de la semana
MM = Mes	YY = Año	next day = se empezará a contar a partir del día siguiente

Pulse la tecla, para acceder al siguiente punto del menú.

Inicio del horario de verano - Fecha

Inserte la fecha en la que debe comenzar el horario de verano. Esta inserción se refiere al formato anteriormente seleccionado.
En el ejemplo más arriba se cambiará al horario de verano de manera automática en el último domingo de marzo (03).

Pulse la tecla, para acceder al siguiente punto del menú.

Inicio del horario de verano - Hora

Inserte la hora para que comience el horario de verano.

Pulse la tecla, para acceder al siguiente punto del menú.

Fin del horario de verano - Formato

Seleccione el formato para insertar el fin del horario de verano. El ejemplo más arriba muestra los valores estándar (formato europeo).

Pulse la tecla, para acceder al siguiente punto del menú.

Fin del horario de verano - Fecha

Defina la fecha en la que debe finalizar el horario de verano. Esta inserción se refiere al formato anteriormente seleccionado.

Pulse la tecla, para acceder al siguiente punto del menú.

Fin del horario de verano - Hora

Establezca la hora en la que debe finalizar el horario de verano.

Pulse la tecla, para acceder al siguiente punto del menú.

Diferencia horario

Inserte insertarse una diferencia horaria entre horario de invierno / verano en horas y minutos.

7.12 Asistencia técnica

¡AVISO!

Al objeto de que el distribuidor o en su caso el fabricante de la impresora puedan prestarle el servicio de asistencia técnica con rapidez, los parámetros seleccionados, puede leerse directamente en el aparato.

Tras conectar la impresora aparece el menú principal

Pulse la tecla F, para acceder al menú funciones.

Pulse la tecla hasta avanzar al menú *Asistencia técnica*.

Pulse la tecla, para seleccionar el menú.

Parámetros de etiqueta

Muestra los parámetros de la etiqueta en voltios.
A: Indicación del valor mínimo.
B: Indicación del valor máximo.
C: Indicación del valor del umbral de conmutación. Este valor se determina durante la medición y puede ser modificado.

Pulse la tecla, para acceder al siguiente punto del menú.

Ajustes de la fotocélula (cabezal de impresión delantero)

Ajuste del nivel de la fotocélula del cabezal de impresión delantero. En el caso de que surgieran problemas en el posicionamiento o en la medición de las etiquetas, se puede regular el nivel de la fotocélula de etiquetas manualmente. Preste atención al hacerlo a que esté regulado el mayor intervalo posible (sobre las etiquetas >3 V, sobre la ranura <1 V).

Pulse la tecla, para acceder al siguiente punto del menú.

Ajustes de la fotocélula (cabezal de impresión posterior)

Ajuste del nivel de la fotocélula del cabezal de impresión posterior. En el caso de que surgieran problemas en el posicionamiento o en la medición de las etiquetas, se puede regular el nivel de la fotocélula de etiquetas manualmente. Preste atención al hacerlo a que esté regulado el mayor intervalo posible (sobre las etiquetas >3 V, sobre la ranura <1 V).

Pulse la tecla, para acceder al siguiente punto del menú.

Parámetros de la fotocélula

LS1: Indica el nivel de flujo de luz en la fotocélula delantera en voltios.
LS2: Indica el nivel de flujo de luz en la fotocélula posterior en voltios.
OLS: Indica el nivel de flujo de luz en la fotocélula ahorra cinta en voltios.
TR: Indica el estatus de la fotocélula de cinta de transferencia (0 o 1).
El primer valor es para la fotocélula frontal y el segundo valor para la fotocélula trasera.
H: Indica el valor del cabezal de impresión en la posición 0 o 1.
0 = Cabezal de impresión abajo
1 = Cabezal de impresión arriba
El primer valor es para la fotocélula frontal y el segundo valor para la fotocélula trasera.

Pulse la tecla , para acceder al siguiente punto del menú.

Modo de ajuste

Modo de ajuste ON:
Los cabezales se pueden ajustar más facilmente. Los siguiente parámetros se ajustan automáticamente: etiquetas continuas, tamaño de etiqueta = 50 mm. Estos ajustes pueden cambiarse manualmente.

Las siguientes funciones de control están desactivadas: control de 'Cabezal abierto', control de cinta transfer, fotocélula de etiquetas Off (etiquetas contínuas).

¡PRECAUCIÓN!

Apagar las funciones de control pueden llevar a un funcionamiento de la impresora descontrolado.

⇒ Este modo de ajuste es sólo para el ajuste de los cabezales.

Modo de ajuste OFF:
Cuando se apaga la impresora, el modo de ajuste se desactiva automáticamente.

Pulse la tecla , para acceder al siguiente punto del menú.

Contador papel

D: Muestra el recorrido en metros efectuado hasta ahora por el cabezal de impresión.
G: Muestra el recorrido en metros realizado por el aparato.

Pulse la tecla , para acceder al siguiente punto del menú.

Resistencia del cabezal

Para obtener una impresión de calidad, al cambiar el cabezal de impresión debe instalarse el valor en ohmios indicado en el cabezal. El valor de la resistencia puede ajustarse para ambos cabezales.

Pulse la tecla , para acceder al siguiente punto del menú.

Temperatura del cabezal de impresión

Muestra la temperatura del cabezal de impresión. La temperatura será normalmente la misma que la temperatura ambiente. Pero si aumenta la temperatura máxima en el cabezal de impresión, el trabajo de impresión en curso se interrumpirá y se mostrará un mensaje de error en la pantalla de la impresora.
La temperatura del cabezal se muestra para los dos cabezales.

Pulse la tecla , para acceder al siguiente punto del menú.

Offset cabezal de impresión 2

Configuración del relleno automático para el cabezal trasero para la optimización de la imagen de impresión.

Alineación X:	Desplazamiento de la imagen de impresión desde el cabezal trasero (componente de color) transversalmente a la dirección del papel.
Alineación Y:	Desplazamiento de la imagen de impresión desde el cabezal trasero en la dirección del papel.

Las modificaciones de estos parámetros varían la alineación relativa del contenido de la impresión del cabezal frontal y el trasero.

Pulse la tecla ▬, para acceder al siguiente punto del menú.

Motor Rampa

Esta función será necesaria principalmente cuando la velocidad de impresión sea muy alta, para evitar el desgarro de la cinta de transferencia.
Cuanto más alto esté regulado el valor '++'-más lento acelerará el motor de avance.
Cuanto más bajo esté regulado el valor'– – '-más rápido se frenará el motor avance.

Pulse la tecla ▬, para acceder al siguiente punto del menú.

Ejemplos de impresión

Informe de estatus: Imprime todos los parámetros de la impresora, como p.ej. velocidad, etiquetas, cinta de transferencia, etc.
Códigos de barra: Se imprimen todos los códigos de barra disponibles en la impresora.
Fuentes: Imprime todas las fuentes vectoriales y bitmap.

Pulse la tecla ▬, para acceder al siguiente punto del menú.

Input

Muestra el nivel de señal Input. La indicación depende del *Perfil E/S* seleccionado (véase la página 48).
0 = Low (bajo); 1 = High (alto)

Pulse la tecla ▬, para acceder al siguiente punto del menú.

Output

Muestra el nivel de señal Output. La indicación depende del *Perfil E/S* seleccionado (véase la página 48).
0 = Low (bajo); 1 = High (alto)

Pulse la tecla ▬, para acceder al siguiente punto del menú.

Estado E/S

Se cuentan los acontecimientos relevantes y se registran en la memoria RAM. El registro se pierde después de desconectar el aparato.

RInt = Interrupciones reales
Los impulsos de entrada de inicio se cuentan directamente en la interrupción.

Dbnc = Debounced--> Retardo
Se cuentan los impulsos de entrada de inicio que son más largos que el retardo programado. Solo estos impulsos de inicio puede dar a una impresión. Si un impulso de inicio es demasiado corto, no se efectúa ninguna impresión. Esto se puede reconocer por el hecho de que RInt cuenta y el Dbnc no.

NPrn = No imprime
Se cuentan los impulsos de entrada de inicio que no han sido impresos. Causas: no hay una orden activa de impresión, la impresión se ha detenido (manualmente o debido a un error) o el sistema de impresión está aún activo debido a que sigue procesando una orden de impresión.

PrtStrtReset = Los contadores se ponen a 0.

PrtStrtTime = Mide la longitud de la última impresión en ms.

Pulse la tecla ▬, para acceder al siguiente punto del menú.

Online / Offline

Esta función se activa, por ejemplo, cuando hay que cambiar la cinta de impresión. Se impide el procesamiento de una orden de impresión, no obstante, no estar aún listo el aparato. Si la función está activada, puede cambiarse entre el modo online y offline con la tecla . En la pantalla se visualiza el estado respectivo.
Standard: Apagada

Online: Pueden recibirse datos a través de interfaces. Las teclas del teclado están activadas únicamente cuando se cambió al modo offline con la tecla .
Offline: Las teclas del teclado están nuevamente activadas, pero los datos recibidos ya no se procesan. Cuando el aparato está nuevamente en el modo online, también se reciben otra vez nuevas órdenes de impresión.

Pulse la tecla , para acceder al siguiente punto del menú.

Ajuste de punto cero (dirección Y)

Se indica en valores de 1/100 mm.
Después de sustituir el cabezal, si la impresión no puede continuarse en la misma posición en la etiqueta, la diferencia puede ser corregida en la dirección de impresión.

¡AVISO!

El valor de la alineación de punto cero se establece de fábrica. Después de cambiar el cabezal, sólo se le permite al personal de SAT establecer de nuevo este valor.

Pulse la tecla , para acceder al siguiente punto del menú.

Ajuste de punto cero (dirección X)

Se indica en valores de 1/100 mm.
Después de sustituir el cabezal, si la impresión no puede continuarse en la misma posición en la etiqueta, la diferencia puede ser corregida de manera transversal en la dirección de impresión.

¡AVISO!

El valor de la alineación de punto cero se establece de fábrica. Después de cambiar el cabezal, sólo se le permite al personal de SAT establecer de nuevo este valor.

Pulse la tecla , para acceder al siguiente punto del menú.

Largo de impresión +/−

Indica la correción de la mascara de impresión en porcentaje.
Debido a influencias mecánicas (p.ej. tamaño del rollo de etiquetas) la máscara de impresión puede verse aumentada o disminuida en relación a su tamaño original.
Valores posibles: +10.0 % …−10.0 %

Funciones internas

Reservado exclusivamente para uso interno.

Pulse la tecla , para acceder al siguiente punto del menú.

RegTodo Escr2MC Escribir archivo histórico en la tarjeta de memoria

La impresora guarda varios sucesos internamente. En caso de averia, la causa del fallo puede ser localizada rápidamente.

Con este comando, se guardan los archivos históricos en un medio de almacenamiento adecuado (tarjeta de memoria o memoria USB). Después de que aparezca el mensaje 'Terminado' (Finish) se puede retirar el medio de almacenamiento.

Los archivos se guardan el directorio 'log':

LogMemErr.txt: Los errores se guardan con información adicional como fecha/hora y el nombre de archive/número de línea (para desarrolladores).

LogMemStd.txt: Se guardan los eventos seleccionados.

LogMemNet.txt: Se envían los últimos datos a través del puerto 9100.

Parameters.log: Todos los parámetros de la impresora de manera legible.
TaskStatus.txt: Estado de todas las tareas de la impresora.

Los archivos *LogMemErr.txt* y *LogMemStd.txt* se escriben cíclicamente, es decir, se sobrescriben los contenidos más antiguos.

7.13 Menú principal

Encienda la impresora y la pantalla mostrará el menú principal. El menú principal muestra información tal como tipo de impresora, fecha y hora, número de la versión del firmware y el tipo de FPGA.

Esta información se muestra durante un breve período de tiempo, luego vuelve a la primera información.

Pulse la tecla para mostrar la información siguiente en la pantalla.

8 Tarjeta Compact Flash / Memoria USB

8.1 Información General

En la parte posterior de la impresora de etiquetas hay una ranura para la tarjeta Compact Flash y un puerto USB dónde se puede conectar una memoria USB.

El menú de almacenamiento masivo (menú de la memoria) permite el acceso a las tarjetas CF o memorias USB que se hayan conectado a la impresora. Entre las opciones del menú se encuentran las de cargar y guardar etiquetas, borrar archivos o directorios, copiar archivos o directorios o formatear.

¡AVISO!

Se recomienda que se haga una copia de seguridad de los datos más importantes, por si se diera el caso de un error de funcionamiento de la memoria. Puede emplearse para ello cualquier lector de tarjetas CF para PC.

8.2 Estructura de la pantalla

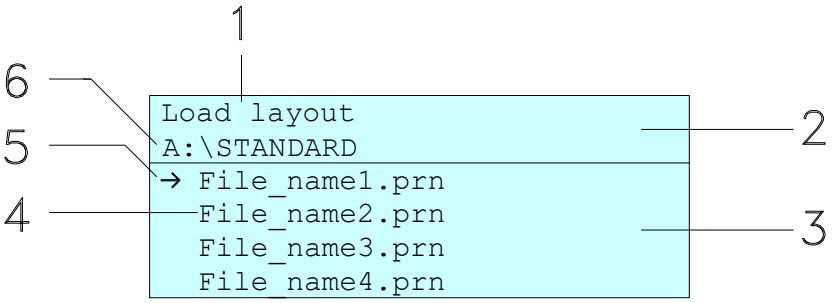

1 = Función activa
2 = Cabecera de dos líneas
3 = Selección de archivos
4 = Nombres de archivos/directorios
5 = Archivo seleccionado (cursor)
6 = Ruta (Unidad :\directorio)

La cabecera de dos líneas (2) contiene el nombre de la función activa (1) y la ruta (6).

La selección de archivos de cuatro líneas indica la lista de archivos/directorios. La primera entrada (marcada con una flecha) es la seleccionada. Todas las acciones se refieren a este archivo/directorio.

¡AVISO!

Están disponibles tres unidades.
A:\ indica la tarjeta Compact Flash.
(sólo se puede poner una memoria)
U:\ indica la memoria USB.
R:\ indica la RAM (Emulación ZPL).

8.3 Navegación

El menú de funciones se opera con las teclas que hay en la unidad de control o mediante un teclado externo USB.

III	Esc	Vuelve al menú anterior.
F	F2	Función *Cargar diseño*: Cambia al explorador de archivos. File Eplorer (Explorador de archivos): Cambia al menú contextual.
	F7	Selecciona un archivo/directorio si existen ambas opciones.
	F6	Menú principal: Acceso al menú de la memoria. File Explorer (Explorador de archivos): Crea un archivo nuevo.
	↵	Activa la función seleccionada en el archivo/directorio activo.
◀	←	Pasa al directorio subordinado.
▶	→	Pasa al directorio seleccionado.
▲	↑	Sube al directorio superior.
▼	↓	Baja al directorio inferior.

8.4 Directorio definido por el usuario

¡AVISO!

Define el directorio del usuario:

- antes de usar y/o navegar por el menú de la memoria.
- si el formateo de la tarjeta CF se ha hecho en un PC y por tanto el directorio STANDARD no se ha creado automaticamente.

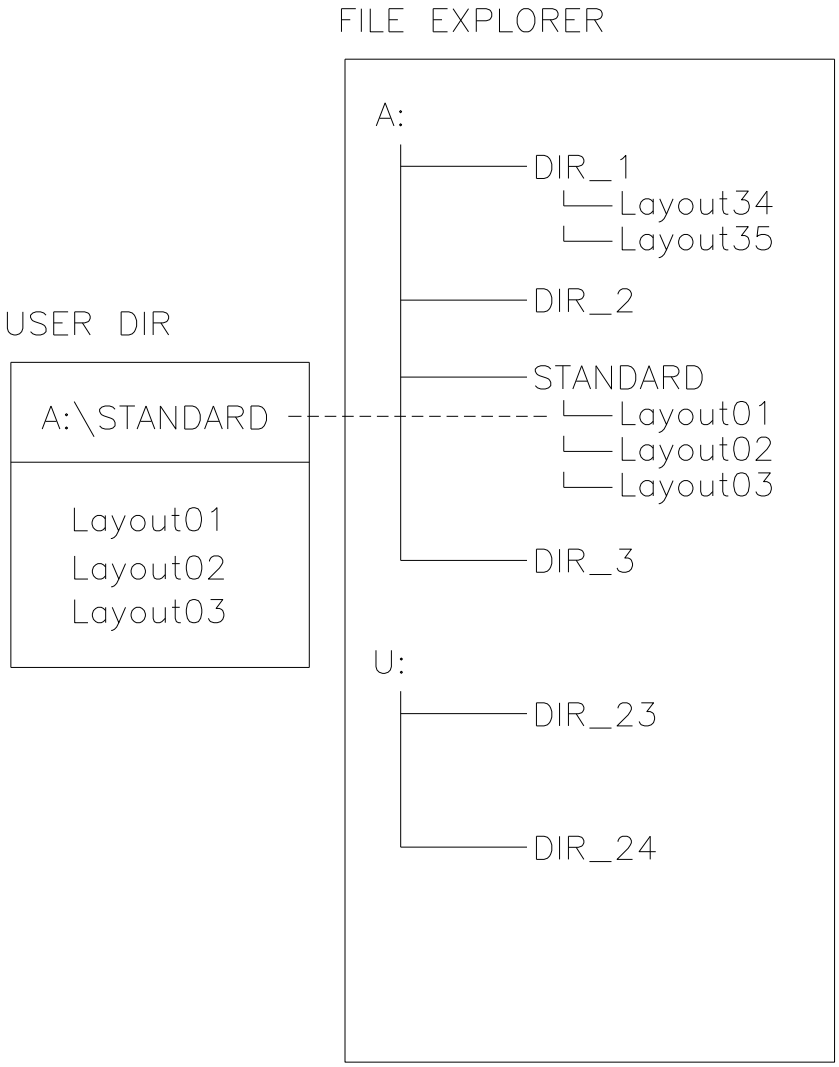

El directorio del usuario es el directorio raíz en el cual el usuario graba los archivos usados frecuentemente. El uso de los directorios de usuario permite el acceso rápido y directo a los archivos guardados en ese directorio. La definición de un directorio de usuario ahorra una larga búsqueda del archivo a ser impreso.

Pulse la tecla para acceder al menú de la memoria.

Pulse la tecla F para acceder al explorador de archivos.

```
File Explorer
A:\
  [Drives]
→<STANDARD>
  <DIR_1>
```

```
Context Menu
A:
→Set as user dir
  Format
  Copy
```

Pulse las teclas ▲, ▼, ◀, ▶ para seleccionar el directorio.

Pulse la tecla F para ver todas las funciones disponibles.

Seleccione la función *Directorio de usuario* y pulse la tecla para confirmar la selección.

Pulse la tecla III para que la impresora vuelva al menú principal.

Cuando vuelva a iniciar el menú de la memoria se mostrará el directorio seleccionado como directorio de usuario.

8.5 Cargar diseño

Carga una etiqueta del directorio definido por el usuario. Esta función permite un rápido acceso a la etiqueta deseada porque se muestran solo las etiquetas y se ocultan los directorios.

```
Load layout
A:\STANDARD
→File_name1.prn
 File_name2.prn
 File_name3.prn
 File_name4.prn
```

Pulse la tecla para acceder al menú de la memoria.

Pulse las teclas ▲, ▼, ◀, ▶ para seleccionar el layout que van a imprimirse.

Pulse la tecla para confirmar la selección.

La impresora muestra automáticamente la ventana para elegir el número de copias que se desean imprimir.

Seleccione el número de copias que van a imprimirse.

Pulse la tecla para comenzar la impresión.

¡AVISO!

El directorio NO PUEDE cambiarse aquí. Un cambio en el directorio DEBE hacerse en el explorador de archivos con la función *Cambiar directorio*.

8.6 Explorador de Archivos

El Explorador de Archivos es el gestor de archivos del sistema de impresión. El Explorador de Archivos proporciona las funciones principales para que el usuario acceda al menú de la memoria.

En el directorio de usuario, pulse la tecla F para acceder al Explorador de Archivos.

Están disponibles las siguientes opciones:

- Cambiar directorio y/o unidad
- Cargar diseño
- Memorizar étiqueta y/o configuración
- Borrar archivo(s)
- Formatear la tarjeta CF
- Copiar archivo(s)

Cambiar unidad y/o directorio

Selecciona la unidad o el directorio en que se guardan los archivos.

```
File Explorer
A:\
  [Drives]
→<STANDARD>
  <DIR_1>
```

```
File Explorer
A:\STANDARD\
→<..>
  layout01
  layout02
```

Pulse la tecla para acceder al menú de la memoria.

Pulse la tecla F para acceder al explorador de archivos.

Pulse las teclas ▲, ▼, ◀, ▶ para seleccionar el directorio.

Pulse la tecla para confirmar la selección.

Se muestra el directorio seleccionado.

Cargar archivo

Carga un archivo. Este puede ser una configuración, una etiqueta guardada anteriormente, etc.

```
Load file
A:\STANDARD\
 <..>
→layout01
 layout02
```

Pulse la tecla para acceder al menú de la memoria.

Pulse la tecla F para acceder al explorador de archivos.

Pulse las teclas y para seleccionar el archivo.

Pulse la tecla para cargar el archivo seleccionado.

Si el archivo seleccionado es una etiqueta, entonces puede introducir inmediatamente el número de copias a imprimir.

Memorizar étiqueta

Guarda la etiqueta en memoria bajo el nombre seleccionado.

```
Save file
A:\STANDARD
→Save layout
 Save config.

 noname
```

Pulse la tecla para acceder al menú de la memoria.

Pulse la tecla F para acceder al explorador de archivos

Pulse la tecla para cambiar al menú *Memorizar fichero*.

Seleccione la función *Memorizar diseño* y confirme la selección con la tecla .

Si está conectado un teclado USB puede asignarse un nuevo nombre de archivo para *Sin nombre.*

Memorizar configuración

Guarda la configuración completa y actual de la impresora bajo el nombre seleccionado.

```
Save file
A:\STANDARD
  Save layout
→Save config.

  config.cfg
```

Pulse la tecla para acceder al menú de la memoria.

Pulse la tecla F para acceder al explorador de archivos.

Pulse la tecla para cambiar al menú *Memorizar fichero*.

Seleccione la función *Memorizar configuración* y confirme la selección con la tecla .

Si está conectado un teclado USB puede asignarse un nuevo nombre de archivo para *config.cfg.*

Borrar archivo(s)

Borra uno o más archivos y/o directorios de manera irrevocable. Con el borrado de un directorio, todos los archivos y subdirectorios contenidos en el mismo también serán eliminados.

```
File Explorer
A:\STANDARD\
  layout01          *
→layout02           *
  layout03
  layout04
```

```
Context menu
2 objects marked
→Delete
  Copying
```

Pulse la tecla para acceder al menú de la memoria.

Pulse la tecla F para acceder al explorador de archivos.

Pulse las teclas y para seleccionar el archivo.

Pulse la tecla para marcar los archivos que vaya a borrar. Las entradas seleccionadas se marcarán con un *. Repita este procedimiento hasta que todos los archivos y/o directorios que se deseen borrar estén seleccionados.

Pulse la tecla F para acceder al menú contextual.

Seleccione la función *Borrar* y confirme la selección con la tecla .

¡AVISO!

¡El proceso de borrado es irreversible!

Formateado

Formatea irrevocablemente la tarjeta de memoria.

¡AVISO!

¡Las memorias USB no pueden formatearse en el módulo!

```
File Explorer
DRIVES
→A: 954Mb free
 U: No media
```

```
Context menu
A:\
 Set as user dir
→Formatting
 Copy
```

Pulse la tecla para acceder al menú de la memoria.

Pulse la tecla F para acceder al explorador de archivos.

Seleccione la unidad que va a formatear con las teclas del cursor.

Pulse la tecla F para acceder al menú contextual.

Seleccione la función *Formateado* y confirme la selección con la tecla .

Copiar

Crea un duplicado del archivo original y/o del directorio original para hacer cambios independientemente del original.

```
File Explorer
A:\STANDARD\
 layout01          *
→layout02          *
 layout03
 layout04
```

```
Context menu
2 objects marked
 Delete
→Copying
```

Pulse la tecla para acceder al menú de la memoria.

Pulse la tecla F para acceder al explorador de archivos.

Pulse las teclas y para seleccionar el archivo.

Pulse la tecla para marcar los archivos que vaya a copiar. Las entradas seleccionadas se marcarán con un *. Repita este procedimiento hasta que todos los archivos y/o directorios que se deseen copiar estén seleccionados.

Pulse la tecla F para acceder al menú contextual.

Seleccione la función *Copiar* y confirme la selección con la tecla .

```
Select Destination
DRIVES
→A:  954Mb free
```

Seleccione el directorio dónde vayan a copiarse los archivos o directorios con las teclas del cursor y confirme la selección con la tecla .

8.7 Actualización del firmware

Desde la versión del firmware 1.58 es posible hacer una actualización del firmware a través del menú de la memoria. Pueden emplearse para esta tarea tanto la CF como la memoria USB.

Procedimiento

Hay que crear un directorio en la tarjeta CF o la memoria USB donde se vayan a almacenar los archivos necesarios para la actualización (firmware.prn, data.prn). Mediante la función *Cargar Archivo*, se selecciona/carga el archivo *firmware.prn*. En el primer paso la impresora ejecuta la actualización de firmware. Después del reinicio necesario automáticamente se carga el archivo *data.prn*.

8.8 Filtro

Para ciertas funciones se puede introducir un filtro de máscara o un nombre de un archivo o un archivo que vaya a guardarse. Esta entrada se indica en la línea de ruta. Es posible así, buscar archivos usando el filtro de máscara. Por ejemplo, con la palabra “L” aparecerán solamente los archivos que comienzen con esa palabra (sin distinción de mayúsculas o minúsculas).

Sin filtro

```
Load layout
A:\STANDARD
→First_file.prn
 Layout_new.prn
 Sample.prn
 12807765.prn
```

Con filtro

```
Load layout
L
→Layout_new.prn
```

9 Mantenimiento y limpieza

¡PELIGRO!

¡Existe riesgo de muerte por electrocución!

⇒ Antes de todos los trabajos de mantenimiento de la impresora desconecte la corriente de red y aguarde brevemente hasta que la fuente de red se haya descargado.

¡AVISO!

Para limpiar el aparato se recomienda llevar equipo de protección personal, como gafas de protección y guantes.

Plan de limpieza

Tarea de mantenimiento	Intervalo
Limpieza general (véase 9.1, página 72).	Según sea necesario.
Limpieza del rodillo de tracción de cinta de transferencia térmica (véase 9.2, página 72).	Con cada cambio de la cinta de transferencia o si se deteriora la imagen impresa.
Limpieza del rodillo de presión (véase 9.3, página 72).	Con cada cambio del rollo de etiquetas o si se deteriora la imagen impresa o el la carga de etiquetas.
Limpieza del cabezal de impresión (véase 9.4, página 74).	Con cada cambio de la cinta de transferencia o si se deteriora la imagen impresa.
Limpieza de la fotocélula (véase 9.5, página 75).	Al cambiar el rollo de etiquetas.
Cambio del cabezal de impresión (véase 9.6, página 76).	En caso de fallos en el formato de impresión.

¡AVISO!

Deben seguirse las instrucciones de manipulación para la utilización de alcohol isopropílico (IPA). En caso de contacto con la piel o los ojos, enjuagar bien con agua corriente. Si persiste la irritación, acuda a un médico. Asegúrese de que el lugar esté bien ventilado.

¡ADVERTENCIA!

¡Peligro de incendio debido a disolvente para etiquetas inflamable!

⇒ Cuando se emplee disolvente para etiquetas, la impresora de etiquetas debe encontrarse limpia y completamente libre de polvo.

9.1 Limpieza general

¡PRECAUCIÓN!

¡La impresora se puede dañar si se utiliza productos de limpieza abrasivos!

⇒ No utilice detergentes abrasivos o disolventes para limpiar las superficies externas o las impresoras.

⇒ Extraiga el polvo y las partículas de papel que se encuentren en el área de impresión con un pincel suave.

⇒ Limpie las superficies externas con un producto de limpieza universal.

9.2 Limpieza del rodillo de tracción de cinta de transferencia

El ensuciamiento del rodillo de presión puede repercutir en una mala calidad de impresión y además puede estropear el material de transporte.

1. Abra la tapa de la impresora.
2. Saque la cinta de transferencia de la impresora.
3. Retire las depósitos con producto limpiador de rodillos y un paño suave.
4. Si el rodillo parece dañado, sustitúyalo.

9.3 Limpieza del rodillo de presión

El ensuciamiento del rodillo de presión puede repercutir en una mala calidad de impresión y además puede estropear el material de transporte.

¡PRECAUCIÓN!

¡Riesgo de daño del rodillo de presión!

⇒ No utilice objetos afilados, puntiagudos o duros para limpiar el rodillo de presión.

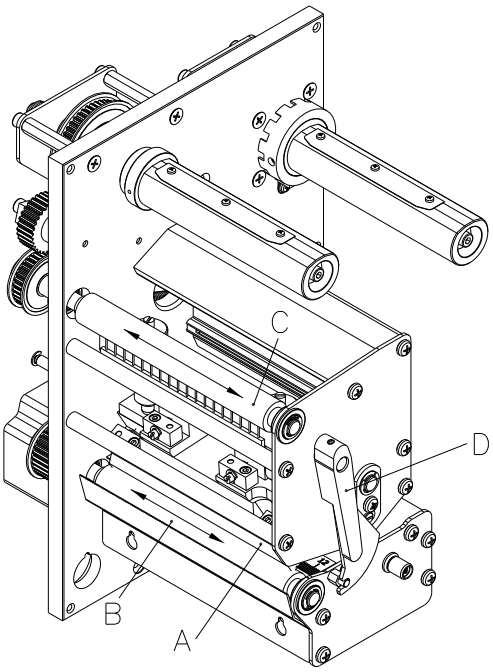

Figura 11

1. Abra la tapa de la impresora.
2. Gire la palance roja (D) en sentido contrario a las agujas del reloj para levantar el cabezal de impresión (A).
3. Saque las etiquetas y la cinta de transferencia de la impresora.
4. Retire las depósitos con producto limpiador de rodillos y un paño suave.
5. Con la mano, gire el cilindro (B + C) paso a paso de forma que pueda limpiarse todo el cilindro (sólo es posible con la impresora desconectada. En caso contrario, el motor paso a paso recibe corriente con lo cual el cilindro se mantiene en su posición).

9.4 Limpieza del cabezal de impresión

Durante la impresión se puede ensuciar el cabezal de impresión p.ej. con partículas de color que se insertan en la cinta de transferencia; por ello es conveniente y básicamente necesario limpiar el cabezal a intervalos regulares de tiempo, dependiendo de las horas de funcionamiento del aparato y de la influencia del entorno, como por ejemplo, polvo u otros.

¡PRECAUCIÓN!

¡Riesgo de daño del cabezal de impresión!

⇒ No utilice objetos afilados, puntiagudos o duros para limpiar el cabezal de impresión.

⇒ No toque la lámina protectora del cabezal de impresión.

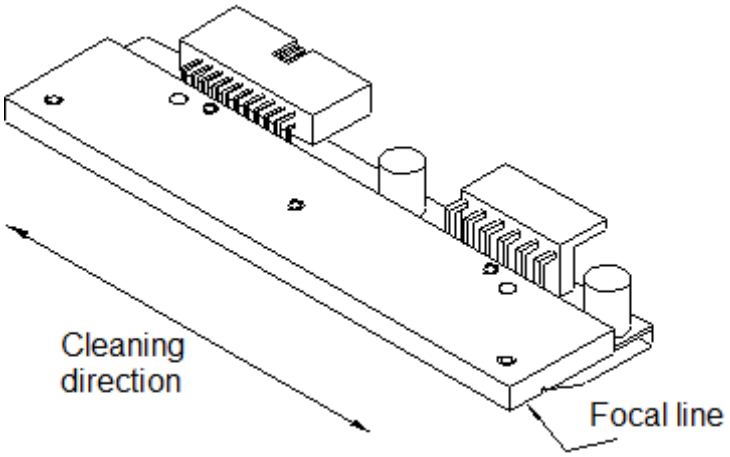

Figura 12

1. Abra la tapa de la impresora.
2. Gire la palanca roja en sentido contrario a las agujas del reloj para levantar el cabezal de impresión.
3. Saque las etiquetas y la cinta de transferencia de la impresora.
4. Limpie la superficie del cabezal de impresión con un bastón especial de limpieza o con un bastoncillo de algodón empapado en alcohol puro.
5. Antes de poner en funcionamiento la impresora, dejar secar el cabezal de impresión durante 2 o 3 minutos.

9.5 Limpieza de la fotocélula

¡PRECAUCIÓN!

¡Deterioro de la fotocélula!

⇒ No utilizar objetos afilados o duros ni disolventes para limpiar la fotocélula.

La fotocélula de etiquetas se puede ensuciar con el polvo del papel. Con ello puede resultar perjudicado el reconocimiento del inicio de las etiquetas.

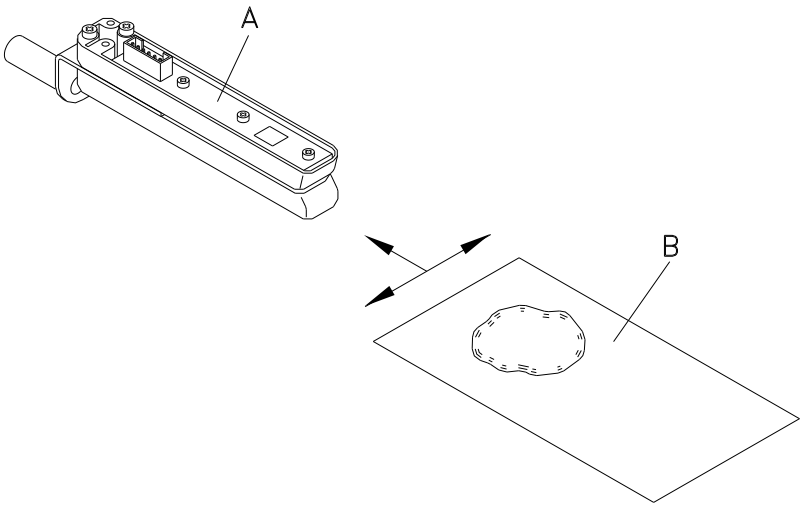

Figura 13

1. Abra la tapa de la impresora.
2. Gire la palanca roja en sentido contrario a las agujas del reloj para levantar el cabezal de impresión.
3. Saque las etiquetas y la cinta de transferencia de la impresora.
4. Efectúe un soplado de la fotocélula (A) con un pulverizador de gas comprimido.
   ¡Es imprescindible seguir las instrucciones del envase!
5. Limpie la fotocélula de etiqueta (A) con un tarjeta de limpieza (B) empapada en alcohol. Mueva la tarjeta de limpieza de una lado a otro (ver dibujo).
6. Vuelva a colocar las etiquetas y la cinta de transferencia (véase capítulo 6 Carga de las etiquetas, página 33).

9.6 Cambio del cabezal de impresión

¡PRECAUCIÓN!

¡Peligro de desgarro al desmontar/montar el cabezal de impresión!

⇒ Preste atención al dentado cuando se instala el borde de rasgado.

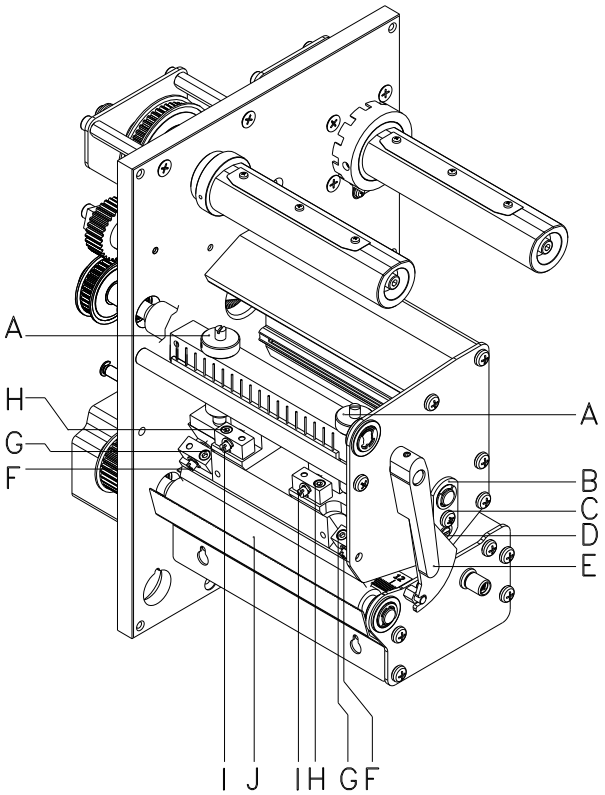

Figura 14

¡PRECAUCIÓN!

¡El cabezal de impresión debe estar protegido frente a posibles daños por cargas electroestáticas!

⇒ Coloque la impresora sobre una superficie conductora con toma de tierra.

⇒ El operario debe conectarse a una toma de tierra de una manera adecuada (p.ej. mediante una conexión de muñequera).

⇒ No deben tocarse con las manos los contactos de conexiones a enchufes.

⇒ El recubrimiento de protección del cabezal de impresión no se debe arañar ni rasgar.

Desmontaje del cabezal de impresión

1. Abra la tapa de la impresora.
2. Saque las etiquetas y la cinta de transferencia de la impresora.
3. Caso que esté cerrado el cabezal de impresión, afloje el tornillo de rosca (G).
4. Retire la guía de etiquetas entre los cabezales.
5. Gire la palanca roja (E) en sentido contrario a las agujas del reloj para levantar el cabezal de impresión.
6. En caso que el cabezal de impresión no se situe libre en el cilindro de presión (J), afloje de nuevo el tornillo de rosca (G).
7. Tire hacia adelante con cuidado del cabezal de impresión, hasta que las conexiones queden accesibles.
8. Tire las conexiones y retire el cabezal de impresión.

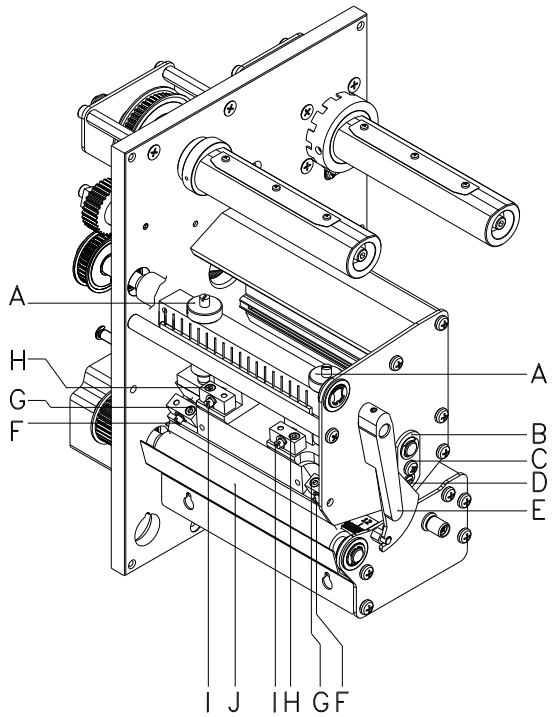

Figura 15

Montaje del cabezal de impresión

1. Conecte las conexiones.
2. Sitúe el cabezal de impresión en el soporte, de tal modo que los arrastradores encajen en los correspondientes taladros de la placa intermedia.
3. Sosteniendo el soporte con un dedo, ligeramente sobre el cilindro impresor, verifique la posición correcta del cabezal de impresión.
4. Coloque el tornillo (G) y apriete.
5. Instale de nuevo la guía de etiquetas.
6. Vuelva a colocar las etiquetas y la cinta de transferencia (véase capítulo 6 Carga de las etiquetas, página 33).
7. Verifique el valor de resistencia en la placa del cabezal de impresión y en caso de necesidad, introduzca el nuevo valor en el menú *Asistencia técnica/Resistencia dot*.

9.7 Ajuste del cabezal de impresión

Paralelismo

Para obtener una impresión de calidad, una característica importante es la posición del paralelismo de la línea de enfoque del cabezal de impresión en el cilindro de presión. Como la posición de la línea de enfoque del cabezal térmico de impresión sufre ligeras variaciones debidas a la fabricación, es de relativa importancia regular el paralelismo tras un cambio del cabezal de impresión.

La forma del cabezal de impresión CornerType precisa el ajuste del paralelismo en dirección al ángulo de posición y en sentido horizontal. Se requiere algo de práctica para saber en qué dirección se debe desplazar el cabezal de impresión para obtener una buena calidad de impresión.

1. Afloje los tornillos (G o H, Figura 15) girándolos aproximadamente ¼ de vuelta con ayuda de una llave de 6 lados.
2. Ajuste el paralelismo con los tornillos (E o I, Figura 15).
   Al girar en el sentido de las agujas del reloj, el cabezal de impresión se mueve hacia atrás.
   Al girar enel sentido contrario de las agujas del reloj, se desplaza hacia adelante el cabezal
3. Ajuste el paralelismo hasta que la impresión sea correcta.
4. Coloque de nuevo los tornillos (G o H, Figura 15).
5. Envíe una orden de impresión de aprox. 10 etiquetas y controle que la cinta circula corrctamente y sin arrugas.

Equilibrio de la presión izquierda/derecha

Si tras regular el paralelismo no se consiguiera que la anchura de la impresión fuese regular, se puede igualar con la ayuda de una placa de fijación (6) como se explica a continuación:

1. Afloje los tornillos (C, Figura 15) girándolos aprox. ¼ de vuelta.
2. Gire la clavija excéntrica (D, Figura 15) para ajustar una impresión igualada. Continúe ajustando el cabezal de impresión hasta que la impresión en el text salga igualada.
3. Coloque de nuevo los tornillos (C, Figura 15).
4. Envíe una orden de impresión de aprox. 10 etiquetas y controle que la cinta circula corrctamente y sin arrugas.

Presión

Si se incrementa la presión sobre el cabezal en un lado de la zona de contacto esto lleva a una mejora en la densidad (contraste) de la imagen impresa y a un cambio en la alimentación de la cinta de transferencia en la misma dirección.

¡PRECAUCIÓN!

¡Deterioro del cabezal de impresión debido a un desgaste desparejo!

⇒ Modifique los ajustes de fábrica únicamente en casos excepcionales.

La vida útil del cabezal de impresión se optimiza el seleccionar la presión más baja posible.

1. Gire el tornillo de presión (A, Figura 15) para modificar la presión del cabezal de impresión.
2. Gire el tornillo de presión (A, Figura 15) en el sentido de las agujas del reloj hasta que llegue al tope, se consigue un incremento de presión de 10N respecto al ajuste inicial de fábrica.
3. Gire el tornillo de presión (A, Figura 15) hacia el tope derecho, girándolo en dirección contraria a las agujas del reloj, se obtendrá el valor de regulación de fábrica.

¡AVISO!

Es importante que el botón del borde protegido por un barniz de seguridad, no se retire del tornillo de presión, ya que de otro modo se falsearán los valores arriba establecidos.

10 Corrección de errores

Mensaje de error	Causa	Solución
1 Línea muy alta	Una línea de texto sobresale total o parcialmente por el extremo superior de la etiqueta.	Desplace la línea más abajo (aumente el valor de Y). Compruebe la rotación y la fuente.
2 Línea muy baja	Una línea de texto sobresale total o parcialmente por el extremo inferior de la etiqueta.	Sitúe la línea más arriba (disminuya el valor de Y). Compruebe la rotación y la fuente.
3 Caracteres no disponibles	Uno o más caracteres del texto no se encuentran disponibles en la fuente seleccionada.	Modifique el texto. Modifique la fuente.
4 Tipo de código desconocido	El código seleccionado no se encuentra disponible.	Compruebe el tipo de código.
5 Posición inválida	La posición seleccionada no se encuentra disponible.	Verifique la posición.
6 Fuente CV	La fuente interna seleccionada no se encuentra disponible.	Verifique la fuente.
7 Fuente vectorial	La fuente vectorial seleccionada no se encuentra disponible.	Verifique la fuente.
8 Largo erróneo	Durante la medición no se ha encontrado ninguna etiqueta. El largo asignado a las etiquetas es demasiado grande.	Compruebe el largo de las etiquetas y si se ha colocado correctamente la etiqueta. Reanude el proceso de medición.
9 Falta etiqueta	No hay etiquetas disponibles. Fotocélula de etiquetas sucia. Etiqueta colocada incorrectamente.	Coloque un nuevo rollo de etiquetas. Compruebe si se han colocado correctamente las etiquetas. Limpie la fotocélula de las etiquetas.
10 Falta cinta transferencia	Durante la impresión la cinta de transferencia se ha terminado (cabezal frontal). Fallo en la fotocélula frontal de la cinta de transferencia.	Cambie la cinta de transferencia. Compruebe la fotocélula de la cinta de transferencia (asistencia técnica).
11 COM FRAMING	Fallo de bit de parada (Stop bit).	Compruebe los bits de parada. Compruebe la ratio de baudios. Compruebe el cable de la impresora al PC.
12 COM PARITY	Fallo de paridad.	Verifique la paridad. Compruebe la ratio de baudios. Compruebe el cable entre la impresora y el PC.

Mensaje de error	Causa	Solución
13 COM OVERRUN	Pérdida de datos en el puerto serial (RS-232).	Compruebe la ratio de baudios. Compruebe el cable entre la impresora y el PC.
14 Índice campo	El número de líneas transmitido no es válido para el RS-232 y puerto paralelo.	Compruebe los datos remitidos. Compruebe la conexión PC-impr.
15 Largo máscara	Largo no válido de la máscara de datos recibida.	Compruebe los datos remitidos. Compruebe la conexión PC-impresora.
16 Máscara desconocida	La máscara de datos transmitida es inválida.	Compruebe los datos remitidos. Compruebe la conexión PC-impresora.
17 Falta ETB	No se encontró el final de la transmisión en los datos.	Compruebe los datos remitidos. Compruebe la conexión PC-impresora.
18 Carácter inválido	Uno o más de los caracteres del texto no están disponibles en la fuente seleccionada.	Modifique el texto. Modifique los caracteres.
19 Datos desconocidos	Los datos transmitidos son desconocidos.	Compruebe los datos remitidos. Compruebe la conexión PC-impresora.
20 Dígito de control incorrecto	Al comprobar el dígito de control, el dígito de control enviado o recibido es incorrecto.	Compruebe de nuevo el dígito de control. Compruebe el código de datos.
21 Número SC inválido	El número SC seleccionado no es válido para EAN o para el UPC.	Compruebe el número SC.
22 Dígitos inválidos	Los dígitos introducidos para EAN o UPC son inválidos (< 12; > 13).	Compruebe el número de dígitos.
23 Cálculo dígito de control	El dígito de control seleccionado no está disponible en el código de barras.	Compruebe el cálculo del dígito de control. Compruebe el tipo de código barra.
24 Zoom inválido	El factor de zoom seleccionado no se encuentra disponible.	Compruebe el factor de zoom.
25 Offset no disponible	El signo de offset introducido no está disponible.	Compruebe el valor del offset.
26 Valor offset	El valor de offset introducido no es válido.	Compruebe el valor del offset.

Mensaje de error	Causa	Solución
27 Temperatura del cabezal de impresión	La temperatura del cabezal de impresión es demasiado alta. El sensor de temperatura del cabezal de impresión está dañado.	Reduzca el contraste. Cambie el cabezal de impresión.
28 Fallo cortador	Se ha producido un fallo al cortar. Atasco de papel.	Compruebe el recorrido de las etiquetas. Compruebe el recorrido del cortador.
29 Parámetro inválido	Los datos introducidos no se corresponden con los caracteres permitidos por el identificador de la aplicación.	Compruebe el código de datos.
30 Identificador de la aplicación	El identificador de la aplicación seleccionado no se encuentra disponible en GS1-128.	Compruebe el código de datos.
31 Definición HIBC	Falta signo del sistema de HIBC. Falta código primario.	Compruebe la definición de código HIBC.
32 Reloj sistema	La función reloj en tiempo real está seleccionada, pero la batería está agotada. El RTC (reloj en tiempo real) está dañado.	Cambie la batería o cárguela. Cambie el componente RTC.
33 Sin interfaz CF	La conexión entre la CPU y la tarjeta de memoria se ha interrumpido. La interfaz de la tarjeta de memoria está dañada.	Compruebe la conexión CPU-tarjeta de memoria. Compruebe la interfaz de la tarjeta de memoria.
34 Poca memoria	No se encontró la memoria de impresión.	Verifique el montaje de la memoria en la CPU.
35 Cabezal de impresión abierto	Al iniciarse el trabajo de impresión, el cabezal de impresión no está cerrado.	Cierre el cabezal de impresión y repita la orden de impresión.
36 Formato inválido	Error en el BCD (código binario decimal). Formato no válido en el cálculo de la variable euro.	Compruebe el formato introducido.
37 Demasiado lleno	Error en el BCD Formato no válido en el cálculo de la variable euro.	Compruebe el formato introducido.
38 División por 0	Error en el BCD Formato no válido en el cálculo de la variable euro.	Compruebe el formato introducido.

Mensaje de error	Causa	Solución
39 FLASH ERROR	Fallo en el componente FLASH.	Realice una actualización del software. Cambie la CPU.
40 Largo comando	El largo de la orden de comando remitida es inválido.	Compruebe los datos remitidos. Compruebe la conexión PC – impresora.
41 Falta unidad	No se ha encontrado la tarjeta de memoria, o no está correctamente insertada.	Inserte correctamente la tarjeta de memoria.
42 Error unidad	No se puede leer la tarjeta de memoria (contiene errores).	Compruebe la tarjeta de memoria y cámbiela en su caso.
43 Unidad no formateada	Tarjeta de memoria no formateada.	Formatee la tarjeta de memoria.
44 Borrar directorio actual	Intento de borrado del directorio actual.	Cambio de directorio.
45 Ruta demasiado larga	Ruta de archivo demasiado larga, profundidad del archivo demasiado grande.	Inserte una ruta de archivo más corta.
46 Protección contra escritura	Tarjeta de memoria protegida contra escritura.	Desactive la protección contra escritura.
47 Directorio no archivo	Intento de introducir un nombre de directorio como nombre de archivo.	Corrija la inserción.
48 Archivo abierto	Intento de modificar un archivo abierto actualmente.	Seleccione otro archivo.
49 Falta archivo	El archivo introducido no existe.	Compruebe el nombre del archivo.
50 Nombre archivo	El nombre del archivo contiene datos no válidos.	Corrija el nombre, y elimine los caracteres especiales.
51 Error archivo interno	Error interno del sistema de archivos.	Contacte con su distribuidor.
52 Directorio principal lleno	Se ha alcanzado el número máximo posible de directorios principales (64).	Borre al menos un directorio principal y cree subdirectorios.
53 Unidad llena	Se ha alcanzado la capacidad máxima de memoria de la tarjeta de memoria.	Use una tarjeta de memoria nueva, borre los archivos innecesarios.
54 Archivo/directorio existe	El archivo o directorio seleccionado ya existe.	Compruebe el nombre o seleccione otro nombre.
55 Archivo demasiado grande	No hay espacio de memoria suficiente en la unidad de destino para efectuar un proceso copia.	Seleccione una tarjeta de destino con mayor capacidad.

Mensaje de error	Causa	Solución
56 Falta actualización	Error en la actualización del firmware.	Realice de nuevo la actualización.
57 Archivo gráfico	El archivo seleccionado no contiene archivos gráficos.	Compruebe el nombre del archivo.
58 Directorio no vacío	Intento de borrar un directorio que no está vacío.	Borre primero todos los archivos y subdirectorios del directorio.
59 Sin interfaz CF	No se ha encontrado ninguna unidad de tarjeta de memoria.	Compruebe el nombre del directorio.
60 Sin tarjeta CF	No hay unidad de tarjeta de memoria conectada.	Inserte una tarjeta de memoria en la ranura de CF.
61 Servidor Web	Error en inicio del servidor web.	Por favor, contacte con su representante.
62 FPGA erróneo	El cabezal de impresión FPGA está mal colocado.	Póngase en contacto con su representante.
63 Posición final	Largo de etiqueta seleccionado demasiado grande. El número de etiquetas por ciclo es demasiado elevado.	Compruebe el largo de etiqueta o la cantidad de etiquetas por ciclo respectivamente.
64 Punto cero	La fotocélula está averiada.	Cambie la fotocélula.
65 Aire comprimido	El aire comprimido no está conectado.	Compruebe el suministro de aire comprimido.
66 Inicio externo	La señal externa se ha perdido.	Compruebe la señal de entrada.
67 Columna muy larga	Definición errónea del ancho o número de columnas, respectivamente.	Disminuya el ancho de columna o corrija el número de columnas respectivamente.
68 Escáner	El escáner del código de barras adjunto advierte de un error del aparato.	Compruebe la conexión escáner-impresora. Compruebe la limpieza del escáner.
69 Escáner NoRead	Mala imagen de gráfico. El cabezal de impresión está sucio o dañado. Velocidad de impresión demasiado alta.	Eleve el contraste. Limpie o cambie respectivamente el cabezal de impresión. Reduzca la velocidad de impresión.
70 Archivo escáner	Los datos escaneados difieren de los impresos.	Cambie el cabezal de impresión.
71 Página no válida	Ha seleccionado como número de página 0 o 9.	Seleccione un número de página entre 1 y 9.
72 Selección página	Se ha seleccionado una página no disponible.	Compruebe la página definida.

Mensaje de error	Causa	Solución
73 Página no definida	No se ha definido la página.	Compruebe la definición de la impresora.
74 Formato entrada personalizada	Inserción de datos con formato erróneo en una línea de inserción del usuario.	Compruebe el formato de la cadena.
75 Formato fecha/hora	Inserción de un formato erróneo para fecha/hora.	Compruebe el formato de la cadena.
76 Hotstart CF	No hay tarjeta de memoria disponible.	Si la opción Hotstart está activada, debe estar insertada una tarjeta CF. Desconecte primero la impresora antes de introducir la tarjeta CF.
77 Voltear/girar	Las funciones “impresión a varias bandas” y “Voltear/girar” se seleccionaron a la vez.	Sólo es posible seleccionar cada función por separado, no conjuntamente.
78 Archivo sistema	Carga de archivos temporales de Hotstart.	No es posible.
79 Variable de los tiempos de capa	Definición incorrecta de los tiempos de capa (superposición de los tiempos):	Compruebe la definición de los tiempos de capa.
80 Código GS1 Databar	Error de código de barras.	Compruebe la definición y el parámetro del código de barras GS1 DataBar.
81 Error de IGP	Error de protocolo IGP.	Compruebe los datos enviados.
82 Tiempo generación	La formación de la imagen de impresión seguía activa al iniciarse la impresión.	Reduzca la velocidad de impresión. Utilice la señal de salida de la impresora para la sincronización. Utilice fuentes de mapa de bits para reducir el tiempo de generación.
83 Seguridad transporte	Los dos sensores de posición DPM (inicio/fin) están activos.	Desplace el sensor de punto cero. Compruebe los sensores en el menú de servicio.
84 Sin datos fuente	Error de fuente y datos web.	Realice una actualización del software.
85 Falta ID diseño	Falta definición de ID de etiqueta.	Defina el diseño ID en la etiqueta.
86 ID diseño	El ID escaneado no coincide con el ID definido.	Se ha cargado una etiqueta incorrecta de la tarjeta de memoria.
87 RFID sin etiqueta	La unidad RFID no puede reconocer ninguna etiqueta.	Desplace la unidad RFID o utilice un offset.

Mensaje de error	Causa	Solución
88 Verificar RFID	Error al comprobar los datos programados.	Etiqueta RFID incorrecta. Compruebe la definición de RFID.
89 Suspensión RFID	Error al programar la etiqueta RFID.	Posicionamiento de etiquetas. Etiqueta incorrecta.
90 Datos RFID	Definición incorrecta o incompleta de los datos RFID.	Compruebe las definiciones de datos RFID.
91 Tipo RFID	La definición de los datos de etiqueta no coincide con las etiquetas utilizadas.	Compruebe la distribución de memoria del tipo de etiqueta utilizado.
92 Bloqueo RFID	Error al programar la etiqueta RFID (campos de bloqueo).	Compruebe la definición de datos RFID. La etiqueta ya ha sido programada.
93 Programa RFID	Error al programar la etiqueta RFID.	Compruebe las definiciones RFID.
94 Escáner Timeout	El escáner no ha podido leer el código de barras dentro del periodo de tiempo timeout.	
	Cabezal de impresión defectuoso. Pliegue en cinta de transferencia. Escáner mal posicionado. Periodo timeout muy corto.	Compruebe cabezal de impresión. Compruebe cinta de transferencia. Posicione correctamente el escáner, según el avance ajustado. Seleccione un periodo de tiempo timeout más largo.
95 Error escáner	Los datos del escáner no se corresponden con los datos del código de barras.	Compruebe el ajuste del escáner. Compruebe las conexiones/ajustes del escáner.
96 COM break	Error del puerto serie.	Compruebe los ajustes de la transmisión para datos en serie, así como el cable de conexión del ordenador a la impresora.
97 COM general	Error del puerto serie.	Compruebe los ajustes de la transmisión para datos en serie, así como el cable de conexión del ordenador a la impresora.
98 Ningún software cabezal	No hay disponible ningún dato para el cabezal FPGA.	Por favor contacte con su distribuidor.
99 Cargando software cabezal FPGA	Error al programar el cabezal FPGA.	Por favor contacte con su distribuidor.
100 Posición final up	Opción aplicador: No se encuentra el sensor de señal arriba.	Compruebe las señales de entrada/suministro de aire comprimido.

Mensaje de error	Causa	Solución
101 Posición final down	Opción aplicador: No se encuentra el sensor de señal abajo.	Compruebe las señales de entrada/suministro de aire comprimido.
102 Sin placa vacío	Opción aplicador: El sensor no reconoce una etiqueta en la placa de vacío.	Compruebe las señales de entrada/suministro de aire comprimido.
103 Señal de inicio	La orden de impresión está activa, pero el aparato no está listo para procesarla.	Verifique señal de inicio.
104 Ningún dato	Datos de impresión fuera de la etiqueta. Se seleccionó un modelo erróneo de aparato (software de etiqueta).	Verifique el modelo de aparato ajustado. Verifique selección de módulo de impresión izquierdo/derecho.
105 Cabezal de impresión	Ninguno cabezal de impresión original es usado.	Verifique el cabezal de impresión usado. Contacte con su distribuidor.
106 Tipo Tag erróneo	Error en el tipo de Tag. Los datos del Tag no concuerdan con el tipo de tag de la impresora	Adapte los datos o use un tag adecuado
107 RFID inactivo	El módulo RFID no está activado. No pueden procesarse los datos RFID.	Active el módulo RFID o elimine los datos RFID de la etiqueta.
108 GS1-128 erróneo	El código GS1-128 que ha mandado a la impresora no es válido	Verifique los datos de los códigos de barras (vea las especificaciones del GS1-128)
109 Parámetros EPC	Error al calcular el EPC	Verifique los datos (vea las especificaciones EPC).
110 Tapa abierta	Al iniciar la impresión la tapa de la impresora no estaba cerrada.	Cierre la tapa e inicie de nuevo la orden de impresión.
111 Código EAN.UCC	El código EAN.UCC que ha mandado a la impresora no es válido.	Verifique el código de barras (véase las especificaciones correspondientes)
112 Carro impresión	El carro de impresión no se mueve.	Compruebe la correa de transmisión (probablemente esté rota)
113 Error aplicador	Opción aplicador: Error al utilizar el aplicador.	Compruebe el aplicador.
114 Posición final izquierda	Opción aplicador: El interruptor de posición final izquierdo no está en posición correcta.	Compruebe el interruptor de posición final izquierdo para una correcta posición y funcionamiento. Compruebe la neumática transversal.

Mensaje de error	Causa	Solución
115 Posición final derecha	Opción aplicador: El interruptor de posición final derecho no está en posición correcta.	Compruebe el interruptor de posición final derecho para una correcta posición y funcionamiento. Compruebe la neumática transversal.
116 Posición de impresión	Opción aplicador: No está en posición de impresión.	Compruebe las posiciones finales de ARRIBA y DERECHA para un funcionamiento y una posición correctas.
117 Parámetros XML	Error de parámetros en el archivo XML.	Por favor contacte con su distribuidor.
118 Variable no válida	La variable transferida no es válida con la entrada del usuario.	Seleccione la variable correcta sin entrada de usuario y transfiérala.
119 Cinta transferencia	Durante la orden de impresión el rollo de ribbon se ha terminado (cabezal trasero). Defecto de la fotocélula de detección de ribbon (fotocélula trasera).	Cambie el ribbon. Compruebe la fotocélula de ribbon (funciones de servicio).
120 Directorio erróneo	El directorio destino no es válido para copiar.	El directorio destino no puede estar dentro del directorio fuente.
121 Falta etiqueta	En el cabezal de impresión trasero no hay ninguna etiqueta (DuoPrint). Fotocélula de etiqueta sucia. Etiqueta colocada incorrectamente.	Coloque un nuevo rollo de etiquetas. Limpie la fotocélula de etiqueta. Compruebe si se han colocado correctamente las etiquetas.
122 IP ocupada	La dirección IP ya ha sido asignada	Asigne una nueva dirección IP.
123 Impresión asíncrona	La fotocélula de etiquetas no lee la etiqueta en el orden debido.	Compruebe las dimensiones de la etiqueta.
	La configuración de la fotocélula de etiquetas no es correcta.	Compruebe la configuración de la fotocélula de etiquetas.
	La configuración de la ranura entre etiquetas o la etiqueta no es correcta.	Compruebe que las dimensiones de la etiqueta sean correctas.
	En el cabezal de impresión trasero no hay ninguna etiqueta (DuoPrint).	Coloque un nuevo rollo de etiquetas.
	Fotocélula de etiqueta sucia.	Limpie la fotocélula de etiqueta.
	Etiqueta colocada incorrectamente.	Compruebe si se han colocado correctamente las etiquetas.

Mensaje de error	Causa	Solución
124 Velocidad demasiada lenta	La velocidad de la impresión es demasiada lenta.	Aumente la velocidad de la máquina del cliente.
125 Búfer de emisión DMA	Problema de comunicación HMI.	Reinicie la impresora.
126 Conflicto UID	Errores en los ajustes de la programación RFID.	Realice inicialización RFID.
127 Módulo no encontrado	Módulo RFID no disponible.	Revise conexión módulo RFID. Por favor contacte con su distribuidor.
128 Ninguna señal de activación	Sin activación de la impresión por el control superior (máquina del cliente).	Active señal de activación al control superior.
129 Firmware incorrecto	Se intentó instalar un firmware no adecuado para el modelo de impresora utilizado.	Utilice el firmware adecuado para el modelo de impresora. Por favor contacte con su distribuidor.
130 Falta idioma.	Falta el archivo del idioma configurado de la impresora.	Contacte con el vendedor responsable.
131 Material incorrecto	El material de las etiquetas no coincide con los datos de impresión.	Utilice material de etiquetas con la longitud de las etiquetas o las ranuras adecuada.
132 Etiqueta de marcado inválida	Código de formato de marcado inválido en el texto.	Corrija el código de formato en el texto.
133 Script no encontrado	Archivo del script LUA no encontrado.	Compruebe nombre del archivo.
134 Error script	El script LUA tiene errores.	Compruebe script.
135 Error script	Error en los datos del usuario del script LUA.	Corrije valor de entrada.
136 Sin impresión posterior	No hay datos de etiquetas a imprimir a posteriori.	Transmite nuevos datos de etiquetas a la impresora.
137 Cortocircuito CI	Cortocircuito eléctrico en el cabezal de impresión.	Compruebe el cabezal de impresión utilizado. Por favor contacte con su distribuidor.
138 Demasiado poca cinta de transferencia	La cinta de transferencia se está acabando.	Cambie cinta de transferencia.
139 Error Hardware	No se encuentra un componente de hardware.	Por favor contacte con su distribuidor.

11 Informaciones suplementarias

11.1 Impresión en varias columnas

Con la impresora de etiquetas, se pueden imprimir etiquetas en varias columnas, es decir, que la información de un carril o columna puede ser impresa varias veces en la etiqueta, dependiendo de la anchura que ésta tenga. Mediante este sistema se puede aprovechar la anchura total de la etiqueta, y el tiempo de generación disminuirá notablemente.
Por ejemplo, una etiqueta de 100 mm de ancho se podrá imprimir con 4 carriles de 25 mm, o con 2 carriles de 50 mm. Preste atención entonces a que el primer carril sea el que tenga el número más elevado de la coordenada x, o sea, el menos alejado del punto cero del cabezal de impresión.

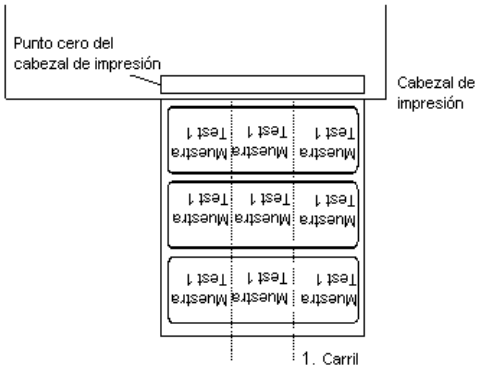

Ajustar la impresión en varias columnas

Pulse la tecla F, para acceder al menú funciones.

Pulse la tecla hasta avanzar al menú *Configuración etiqueta*.

Pulse la tecla, para confirmar la selección.

Pulse la tecla, hasta acceder al menú *Ancho etiqueta/Número columnas*.

Puls las teclas y, para regular el ancho de etiquetas. Como ancho de carril se establecerá el ancho de un carril, p. ej. 20, 0 mm.

Pulse las teclas y, para establecer el númere de carriles.

Pulse las teclas y para modificar el número de carriles, p.ej., 4 carriles para un ancho de etiqueta de 20,0 mm.

Pulse la tecla, para iniciar la impresión. Aquí se insertará la cantidad. La cantidad hace referencia a las etiquetas a imprimir. P.ej. 3 carriles, 4 unidades.

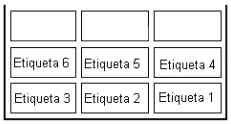

En este ejemplo se imprimirán las etiquetas 1 a 4, quedando las etiquetas 5 y 6 sin imprimir.

11.2 Fotocélula

¡AVISO!

Al emplear la fotocélula de reflexión se debe prestar atención a que la tapa de la impresora esté cerrada, evitando con ello que cualquier otro haz de luz (p.ej. de una lámpara), se introduzca en la fotocélula.

Fotocélula de transmisión normal

En este modo de funcionamiento de la fotocélula, el transmisor se encuentra arriba y el receptor abajo, es decir, que el rayo infrarrojo es enviado desde arriba. La detección de la etiqueta se realiza así desde arriba. Se utiliza este tipo de fotocélula para etiquetas adhesivas con ranura.

Fotocélula de reflexión normal

En este tipo de fotocélula el transmisor y el receptor se encuentran abajo, o sea, la luz se refleja en la etiqueta y el receptor la recibe. Este tipo se utilizará en la cinta sin fin de color blanco o claro, y barras oscuras. Estas barras sirven de marca de separación , esto es, señalan la posición de la ranura y el principio de otra etiqueta.

Fotocélula de transmisión inversa

En este tipo de fotocélula el emisor se encuentra arriba, y el receptor abajo. Es decir, que el rayo infrarrojo se envía desde arriba. La detención de la etiqueta se realiza aquí, como en la **fotocélula por transmisión normal**, desde arriba. Sin embargo, a diferencia de lo que ocurre en la fotocélula normal, en la que se imprime donde la luz se transmite, aquí el paso de la luz se interpretará como una ranura. Este modo de funcionamiento se empleará al imprimir papel transparente.

Fotocélula de reflexión inversa

En este tipo de fotocélula se encuentran el emisor y el receptor abajo, esto es, la luz se reflejará en la etiqueta y será grabada por el receptor. Este modo de funcionamiento se emplea en cinta sin fin oscura con barras claras. Estas barras sirven de línea de separación, esto es, marcan la posición de la ranura y el inicio de la etiqueta.

¡AVISO!

Al emplear la fotocélula de transmisión inversa la impresora debe ser capaz de medir una diferencia entre 2,5 V (para la fotocélula de transmisión inversa de 1 V) entre material transparente y no transparente, o de otra manera no reconocerá la diferencia entre etiqueta y ranura (barra).

12 Reciclado

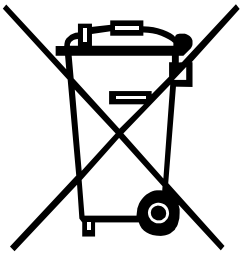

Los fabricantes de aparatos B2B están obligados desde el 23/03/2006 a recibir de vuelta y reciclar los residuos de aparatos fabricados después del 13/08/2005. Está terminantemente prohibido deponer dichos residuos en puntos de recolección comunales. Únicamente el fabricante está autorizado para reciclarlos y eliminarlos en forma organizada. Por ello, en el futuro los productos Valentin que lleven la identificación correspondiente podrán ser retornados a Carl Valentín GmbH. Los residuos de aparatos serán eliminados entonces en forma apropiada.
Con ello, Carl Valentin GmbH asume oportunamente todas las obligaciones en el marco de la eliminación de residuos de aparatos, posibilitando de ese modo también la venta sin obstáculos de los productos. Únicamente podemos aceptar aparatos enviados francos de porte.
El circuito impreso electrónico del sistema de presión está equipado con una batería de litio. Estas deben ser eliminadas en recipientes colectores de baterías usadas del revendedor o los responsables públicos de eliminación.
Puede obtenerse más información leyendo la directiva RAEE o nuestra página web www.carl-valentin.de.

13 Índice

C

Cabezal de impresión, ajustar
Equilibro de presión ... 78
Paralelismo ... 78
Presión ... 79
Cinta de transferencia, colocar ... 35
Colocar etiquetas, modo rasgado ... 33
Colocar impresora ... 29
Compact Flash
Actualización firmware ... 62
Borrar archivo ... 67
Cambiar directorio ... 65
Cargar archivo ... 66
Cargar diseño ... 64
Copiar ... 69
Directorio del usuario ... 63, 64
Estructura de la pantalla ... 61
Filtro ... 70
Formatear ... 68
Memorizar configuración ... 67
Memorizar diseño ... 66
Navegación ... 62
Condiciones de funcionamiento ... 8, 9, 10, 11
Conectar/desconectar impresora ... 30
Conexiones, parte posterior ... 30
Control de señales de entrada y salida ... 22, 23, 24, 25, 26, 27

D

Descripción del producto ... 6

E

Eliminación no contaminante ... 91
Errores, mensajes y soluciones ... 81, 82, 83, 84, 85, 86, 87, 88, 89, 90

F

Fotocélula ... 90

I

Impresión a dos colores
Ahorro etiqueta ... 15, 16
Corrección de la impresión ... 15
Diseño de la etiqueta ... 13
Error en la conexión ... 17
Fotocélulas de etiquetas ... 14
Offset cabezal de impresión ... 14
Procesamiento de colores ... 16, 17
Prueba de impresión ... 15
Impresión en varias columnas ... 89
Indicaciones de seguridad ... 7
Indicaciones para su empleo ... 5, 6
Instalación ... 29
Instrucciones generales ... 5

M

Mantenimiento/limpieza
Cabezal de impresión, ajustar 78
Cabezal de impresión, cambiar 76, 77
Cabezal de impresión, limpiar 74
Fotocélula de etiquetas, limpiar 75
Limpieza general 72
Plan de limpieza 71
Rodillo de impresión, limpiar 72, 73
Rodillo de tracción, limpiar 72
Material, introducir 33
Memoria USB
Actualización firmware 70
Borrar archivo 67
Cambiar directorio 65
Cargar archivo 66
Cargar diseño 64
Copiar 69
Estructura de la pantalla 61
Filtro 70
Memorizar configuración 67
Memorizar diseño 66
Navegación 62
Menú 52, 53
Menú funciones
Ahorro de material 50, 51, 52
Asistencia técnica 56, 57, 58, 59, 60
Configuración etiqueta 42, 43
Dispensador E/S 46, 47, 48
Estructura de funciones 38, 39, 40
Fecha/Hora 55
Inicialización de impresión 41
Menú principal 60
Parámetros del aparato 44, 45
Puertos 54
Red 52

P

Panel de Control 37
Puesta en funcionamiento 31

Carl Valentin GmbH
Neckarstraße 78 – 86 u. 94 . 78056 Villingen-Schwenningen
Phone +49 7720 9712-0 . Fax +49 7720 9712-9901
info@carl-valentin.de . www.carl-valentin.de