valentin DRUCKSYSTEME

SPECTRA

Manual de usuario

Quality . Tradition . Innovation

Copyright by Carl Valentin GmbH / 7988008.0817

Las indicaciones sobre el contenido del envío, el aspecto, las medidas, el peso se corresponden con nuestros conocimientos en el momento de la impresión de este documento.

Reservado el derecho a efectuar modificaciones.

Reservados todos los derechos, incluidos los de la traducción.

Prohibido reelaborar ningún fragmento de esta obra mediante sistemas electrónicos, así como multicopiarlo o difundirlo de cualquier modo (impresión, fotocopia o cualquier otro procedimiento) sin previa autorización de la empresa Carl Valentin GmbH.

Debido al constante desarrollo de los aparatos puede haber diferencias entre la documentación y el aparato.
La edición actual puede encontrarse bajo: www.carl-valentin.de.

Marcas comerciales (Trademarks)

Todas las marcas o sellos comerciales nombrados son marcas o sellos registrados del correspondiente propietario y, en algunos casos, no tendrán un marcado especial. De la falta de marcado no se puede deducir que no se trate de una marca o sello registrado/a.

Las impresoras de etiquetas Carl Valentin cumplen las siguientes directrices de seguridad:

CE Directiva CEE sobre bajo voltaje (73/23/CEE)
Directiva CE sobre compatibilidad electromagnética (89/336/CEE)

Carl Valentin GmbH

Postfach 3744
78026 Villingen-Schwenningen
Neckarstraße 78 – 86 u. 94
78056 Villingen-Schwenningen

Phone +49 7720 9712-0
Fax +49 7720 9712-9901

E-Mail info@carl-valentin.de
Internet www.carl-valentin.de

Contenido

1 Introducción ... 5

1.1 Instrucciones generales ... 5
1.2 Indicaciones de empleo ... 5
1.3 Descripción del producto ... 6
1.4 Conexiones (parte posterior) ... 7

2 Indicaciones de seguridad ... 9

2.1 Condiciones de funcionamiento ... 10

3 Datos técnicos ... 15

3.1 Entradas y salidas (opción I) ... 18
3.2 Control de entrada y de salida (opción II) ... 20

4 Instalación ... 23

4.1 Instalación de la impresora ... 23
4.2 Conexion de la impresora ... 24
4.3 Conectar/desconectar la impresora ... 24
4.4 Puesta en funcionamiento la impresora ... 25

5 Carga de las etiquetas ... 27

5.1 Colocación de las etiquetas ... 27
5.2 Colocación de etiquetas en formato zigzag ... 31
5.3 Colocación de la cinta de transferencia ... 32

6 Menú funciones ... 35

6.1 Teclado ... 35
6.2 Estructura de las funciones ... 36
6.3 Inicialización de impresión ... 40
6.4 Configuración etiqueta ... 41
6.5 Parámetros del aparato ... 43
6.6 Puertos ... 46
6.7 Emulación ... 48
6.8 Fecha & Hora ... 49
6.9 Asistencia técnica ... 50
6.10 Menú principal ... 53

7 Opciones ... 55

7.1 Cortador ... 55
7.2 Dispensador I/O ... 57
7.3 Ahorro cinta ... 60
7.4 Red ... 60
7.5 Escáner ... 61
7.6 Tarjeta de memoria ... 63

8 Mantenimiento y limpieza ... 69

8.1 Limpieza general ... 70
8.2 Limpieza del rodillo de tracción de cinta de transferencia ... 70
8.3 Limpieza del rodillo de impresión ... 71
8.4 Limpieza del cabezal de impresión ... 72
8.5 Limpieza de la fotocélula ... 73
8.6 Cambio del cabezal de impresión (en general) ... 74
8.7 Cambio del cabezal de impresión Plano ... 75
8.8 Ajuste del cabezal de impresión Plano ... 76
8.9 Cambio del cabezal de impresión CornerType ... 78
8.10 Ajuste del cabezal de impresión CornerType ... 79

9 Corrección de errores ... 81

10 Informaciones suplementarias 89
10.1 Impresión en varias columnas..... 89
10.2 Contraseña 90
10.3 Hotstart 92
10.4 Realimentación/Offset 94
10.5 Fotocélula 96
10.6 Fotocélula ultrasónica (opción) 97
11 Reciclado..... 101
12 Índice 103

1 Introducción

1.1 Instrucciones generales

Se detallan a continuación en este documento instrucciones e información importantes:

PELIGRO significa que existe un gran peligro inmediato que puede causar graves daños o incluso la muerte.

ADVERTENCIA significa que si no se toman las debidas precauciones puede existir un peligro que acarree daños personales o incluso la muerte.

ADVERTENCIA de lesiones por cortes.
Preste atención a evitar lesiones por cortes causados por cuchillas, dispositivos de corte o piezas con bordes afilados.

ADVERTENCIA de lesiones en las manos.
Preste atención a evitar lesiones en las manos causadas por el cierre de piezas mecánicas de una máquina/dispositivo.

ADVERTENCIA de superficies calientes.
Preste atención a no entrar en contacto con superficies calientes.

PRECAUCIÓN indica una situación potencialmente peligrosa que puede llevar a daños personales leves o moderados o daños al mobiliario.

AVISO le suministra información. Hace que ciertos procesos de trabajo sean más fáciles o requieran su atención.

Le da información medioambiental.

⇒ Instrucciones de uso.

* Accesorios opcionales o configuraciones especiales.

`Datum` Información en la pantalla.

1.2 Indicaciones de empleo

La impresora de etiquetas ha sido fabricada conforme las disposiciones y a las normas de seguridad técnica vigentes. No obstante, durante su empleo pueden producirse serios peligros para el usuario o para terceros, así como daños a la impresora de etiquetas y otros daños materiales.

Únicamente se debe utilizar la impresora de etiquetas en perfectas condiciones técnicas, de una manera adecuada, teniendo en cuenta la seguridad y los peligros que se corren, y de acuerdo con las instrucciones de manejo. En especial deben resolverse inmediatamente los problemas que afecten a la seguridad.

La impresora de etiqueta está diseñada exclusivamente para imprimir materiales adecuados y autorizados por el fabricante. Cualquier otro uso no contemplado en lo anterior se considera contrario a lo prescrito. El fabricante/proveedor no asume ninguna responsabilidad por los daños resultantes de un uso incorrecto.

También forma parte del uso adecuado seguir las instrucciones de manejo y cumplir los requisitos/normas de mantenimiento indicados por el fabricante.

¡AVISO!

La documentación completa se incluye en un CD ROM que se envia con la máquina y puede también accederse a ella a través de Internet.

1.3 Descripción del producto

La impresora de etiquetas puede ser usada como impresora térmica directa o como impresora de transferencia térmica.

Tiene internamente 8 fuentes vectoriales, 6 fuentes bitmap y 6 fuentes proporcionales, la impresora dispone de un amplio abanico de diferentes tipos de letra. Existe la posibilidad de imprimir en cursiva, inversa, o con un giro de 90º.

El manejo de nuestra robusta impresora es fácil y cómodo. El ajuste del aparato se lleva a cabo mediante las teclas de función en el teclado. La pantalla de dos líneas muestra en todo momento el estado actual de la aparato impresora.

Gracias al uso de un procesador de 32 bits y de una capacidad de memoria de 4 MB, se consigue una alta velocidad de impresión, incluso para grandes etiquetas (opcionalmente hasta un largo de 3000 mm).

Gracias al empleo de la más moderna tecnología de cabezales de impresión se alcanza una calidad de impresión muy elevada.

Gracias al desarrollo de una nueva tecnología electrónica, la velocidad de impresión puede alcanzar hasta 300 mm/s.

Las impresoras de esta serie están equipadas de manera estándar con un puerto serie y un puerto paralelo. La impresora reconoce automáticamente a través de qué puerto se realiza la entrada.

La actualización del software de impresión se realiza mediante los puertos con el ahorro de tiempo que ello supone.

Dada la gran variedad de opciones de que dispone, la impresora puede adaptarse a todo tipo de tarea.

1.4 Conexiones (parte posterior)

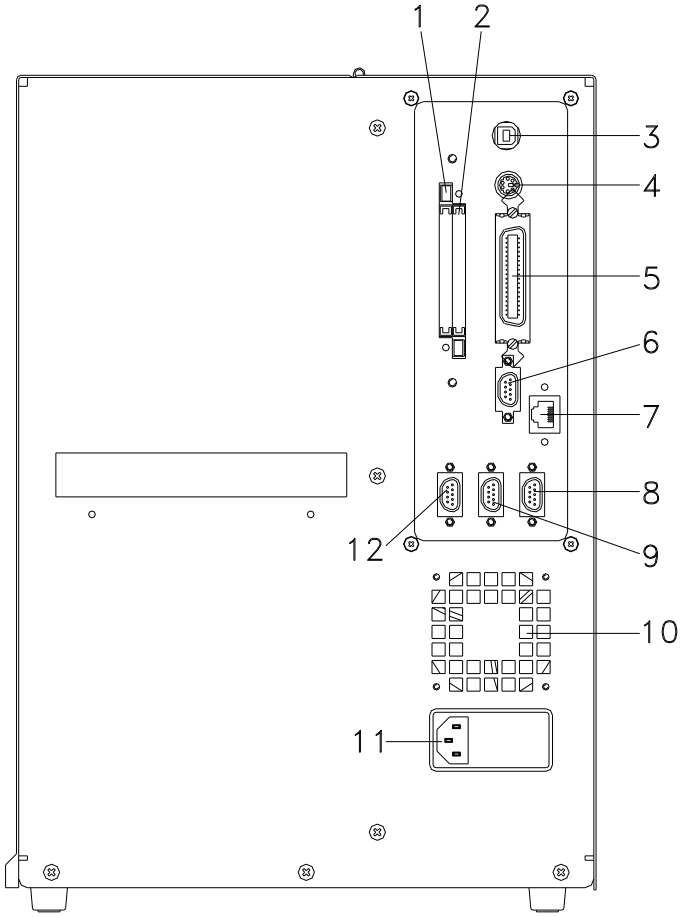

1 Ranura (A) de inserción tarjeta PCMCIA (opción)
2 Ranura (B) de inserción tarjeta PCMCIA (opción)
3 Puerto USB
4 Conexión para el teclado PC
5 Puerto parallelo Centronics
6 Puerto serie RS-232
7 Conexión para Ethernet 10/100 (opción)
8 Entrada externa (opción)
9 Salida externa (opción)
10 Ventilador
11 Toma de corriente
12 Interfaz serial RS422/485 (opción)

Figura 1

2 Indicaciones de seguridad

La impresora de etiquetas está diseñada para funcionar con electricidad, con una corriente alterna de 230 V AC. Conecte la impresora de etiquetas únicamente a tomas de corriente con contacto con toma de tierra.

Enchufe su impresora de etiquetas sólo a líneas de baja tensión.

Antes de enchufar o desenchufar la impresora desconecte cualquier aparato implicado (ordenador, impresora, accesorios).

Utilizar la impresora de etiquetas en entornos secos y sin humedad (salpicaduras de agua, vapor, etc.), si se utiliza la impresora de etiquetas con la tapa abierta, debe tenerse en cuenta que ni la ropa, el pelo o las joyas o similares entren en contacto con las partes rotativas que están al descubierto.

Los trabajos de mantenimiento y conservación de sólo pueden ser ejecutados por personal especializado instruido.

El personal de operaciones debe ser instruido por el gestionador de acuerdo al manual de instrucciones.

El dispositivo y las piezas (p.ej. pulsador) de ellos pueden calentarse durante el servicio. No lo toque durante el funcionamiento y déjelo enfriar antes de efectuar un cambio de material, de desmontarlo o ajustarlo.

Jamás emplear material de consumo fácilmente inflamable.

Realizar sólo las acciones descritas en este manual de usuario. Las acciones no incluidas en este manual deberán ser realizadas únicamente por el fabricante o en coordinación con el fabricante.

La interferencia de módulos electrónicos no autorizados o su software pueden causar problemas de funcionamiento.

Las modificaciones y alteraciones no autorizadas realizadas en el aparato pueden poner en peligro su seguridad operacional.

Siempre haga los trabajos de servicio y mantenimiento en un taller adaptado a tal uso, donde el personal tenga conocimientos técnicos y herramientas requeridas para hacer los trabajos necesarios.

Hay adhesivos de atención en el módulo de impresión directa que le alertan de los peligros. Por lo tanto, no retire los adhesivos de atención para que usted u otra persona estén al tanto de los peligros o posibles daños.

¡PELIGRO!

¡Peligro de muerte o daños corporales graves por electricidad!

⇒ No abra la cubierta del módulo de impresión directa.

2.1 Condiciones de funcionamiento

Antes de la puesta en marcha de la impresora **y durante su uso**, deberá comprobar que se cumplen las condiciones de funcionamiento aquí descritas. Sólo así quedará garantizado un funcionamiento del aparato en condiciones de seguridad y libre de interferencias.

Por favor, lea atentamente las condiciones de funcionamiento.

El aparato debe mantenerse para su transporte y almacenamiento, y hasta su montaje, en el embalaje original.

No monte el aparato **ni lo ponga en funcionamiento antes de** que se hayan cumplido las condiciones de funcionamiento.

La puesta en marcha, programación, manejo, limpieza y mantenimiento de nuestro aparato, deben realizarse solamente después de una lectura y estudio detenido y atento de nuestros manuales de uso.

El aparato debe ser usado únicamente por personal debidamente entrenado para su manejo.

¡AVISO!

Le recomendamos que asista con frecuencia y repetidamente a cursillos de formación. El contenido de los cursillos son el capítulo 2.1 (Condiciones de funcionamiento), capítulo 5 (Carga de las etiquetas) y capítulo 8 (Mantenimiento y limpieza).

Estas advertencias son también válidas para cualquier otro aparato suministrado por nosotros.

Sólo deben emplearse piezas y recambios originales.

Para cualquier información sobre las piezas de recambio/desgaste, diríjase al fabricante.

Condiciones del lugar de instalación

El lugar de instalación debe estar liso y sin vibraciones. Deben evitarse las corrientes de aire.

Los aparatos se dispondrán de tal manera que se asegure su óptimo mantenimiento y accesibilidad.

Instalación de la fuente de alimentación

La instalación de la fuente de alimentación para conectar nuestras impresoras debe efectuarse de conformidad con la regulación y los acuerdos internacionales aplicables, y las disposiciones de ellos derivadas. En particular, debe efectuarse atendiendo a las recomendaciones de una de las tres comisiones siguientes:

- Comisión Internacional de electrotécnica (IEC)
- Comité Europeo de Normalización Electrotécnica (CENELEC)
- Federación de Electrotécnicos Alemanes (VDE)

Nuestros aparatos están diseñados de acuerdo con lo establecido por la VDE para el tipo de prevención (Schutzklasse I), y deben ser conectadas con un enchufe con toma de tierra. La fuente de alimentación debe tener un conector de toma de tierra, para eliminar interferencias en el voltaje.

Datos técnicos de la fuente de alimentación

Tensión y frecuencia de red: Véase la tapa descriptiva en el aparato

Tolerancia permitida de tensión red: +6 % … −10 % del valor nominal

Tolerancia permitida de frecuencia red: +2 % … −2 % del valor nominal

Coeficiente de distorsión permitido en la tensión de la red: ≤ 5 %

Medidas anti-interferencia:

En el caso de que la red se encuentre fuertemente contaminada (p.ej. en el caso de emplearse instalaciones controladas por tiristores), el cliente deberá tomar medidas anti-interferencia. Como medidas pueden tomarse, por ejemplo, las indicadas a continuación:

- Instale una toma de corriente independiente para nuestros aparatos.
- En el caso de problemas, instale un filtro de red, u otro supresor de interferencias similar, en nuestros aparatos.

Radiación parásita e inmunidad a las interferencias

Interferencia emitida según EN 61000-6-4: 08-2002

- Corriente parásita en líneas de alimentación según EN 55022: 09-2003
- Intensidad del campo parasitario según EN 55022: 09-2003

Inmunidad a las interferencias según EN 61000-6-2: 03-2006

- Inmunidad a las interferencias frente a la descarga de energía estática según EN 61000-4-2: 12-2001
- Campos electromagnéticos según EN 61000-4-3: 11-2003
- Inmunidad a las interferencias frente a transientes o descargas eléctricas rápidas (Burst) según EN 61000-4-4: 07-2005
- Inmunidad a las interferencias frente a oscilaciones bruscas (sobretensión) según EN 61000-4-5: 12-2001
- Tensión HF según EN 61000-4-6: 12-2001
- Cortes y caídas de tensión según EN 61000-4-11: 02-2005

¡AVISO!

Este es un dispositivo de tipo A. Este aparato puede producir radiointerferencias en zonas habitadas. En dicho caso, se podrá exigir al usuario que tome las medidas apropiadas y que se haga responsable de las mismas.

Conexión a líneas de maquinaria exterior

Todas las líneas de conexión deben efectuarse por medio de cables apantallados. La malla de la pantalla debe estar, en conexión con la superficie de la caja del enchufe por ambas caras.

No debe instalarse ninguna conexión paralela a la conexión eléctrica. Si no se puede evitar una conexión paralela, debe observarse una separación mínima de 0,5 metros de la conducción eléctrica.

Temperatura ambiente de trabajo: −15 … +80 °C.

Sólo está autorizado a conectar aparatos que cumplan los requisitos establecidos para los circuitos de tensión extra-baja de seguridad ‘Safety Extra Low Voltage’ (SELV). En general, estos serán los que se hayan comprobado según la norma EN 60950/EN 62368-1.

Instalación de líneas de datos

Los cables de la terminal deben estar íntegramente apantallados y provistos de enchufes con carcasas de metal o metalizadas. Es preciso el uso de cables y enchufes apantallados con el fin de evitar la emisión y recepción de interferencias eléctricas.

Cables permitidos	
Cable apantallado:	4 x 2 x 0,14 mm² (4 x 2 x AWG 26) 6 x 2 x 0,14 mm² (6 x 2 x AWG 26) 12 x 2 x 0,14 mm² (12 x 2 x AWG 26)

El cableado de emisión y recepción debe ser de tipo par trenzado apantallado en cada caso.

Longitud máx. del cable:	en la interfaz V 24 (RS-232C) - 3 m (con apantallado)
	en Centronics - 3 m (con apantallado)
	en USB - 3 m
	en la Ethernet - 100 m

Ventilación por convección

Para evitar un calentamiento indeseado del aparato, el aire debe de circular libremente alrededor del aparato.

Valores límite

Tipo de protección IP: 20

Temperatura ambiente °C (en funcionamiento): mín. +5 máx. +35

Temperatura ambiente °C (en almacenamiento): mín. −20 máx. +60

Humedad relativa del aire % (en funcionamiento): máx. 80

Humedad relativa del aire % (en almacenamiento): máx. 80
(el aparato no tolera la condensación)

Garantía

No nos hacemos responsables de ningún daño derivado de:

- Incumplimiento de las condiciones de funcionamiento e instrucciones de uso.
- Instalación eléctrica defectuosa del entorno.
- Modificaciones en la construcción de nuestros aparatos.
- Programación y manejo incorrectos.
- No haber realizado debidamente una copia de seguridad de los datos.
- Utilización de repuestos y piezas de recambio no originales.
- Desgaste natural y por uso del aparato.

Cuando reinstale o reprograme las impresoras, controle la nueva configuración mediante una prueba de funcionamiento y de impresión. Así evitará efectos, interpretaciones e impresión equivocados.

Los aparatos deben ser utilizados únicamente por personal debidamente entrenado al efecto.

Vigile el uso adecuado de nuestros productos y realice a menudo cursillos de formación.

No garantizamos que todos los modelos dispongan de todas las características descritas en este manual. Dado nuestro esfuerzo por un desarrollo y mejora continuados de nuestros productos, cabe la posibilidad de que se modifique algún dato técnico sin comunicarlo previamente.

Debido a la continua mejora de nuestros productos y a las disposiciones específicas para cada país, las imágenes y ejemplos del manual pueden diferir de los modelos suministrados.

Por favor, preste atención a la información acerca de los productos de impresión autorizados, y siga las instrucciones de mantenimiento del aparato para evitar daños y desgaste prematuro del mismo.

Nos hemos esforzado en redactar este manual de manera comprensible para proporcionarle la máxima información posible. Si tuviera cualquier duda o detectara algún error les rogamos nos lo haga saber para que podamos seguir mejorando este manual.

3 Datos técnicos

	Spectra 107/12	Spectra 108/12	Spectra 160/12	Spectra 162/12	Spectra 216/12
Resolución	305 dpi	300 dpi	305 dpi	300 dpi	300 dpi
Velocidad máx. de impresión	300 mm/s	300 mm/s	150 mm/s	150 mm/s	100 mm/s
Ancho de impresión	106,6 mm	108,4 mm	160,0 mm	162,6 mm	216,8 mm
Ancho máx. de etiqueta	116 mm	116 mm	176 mm	176 mm	226 mm
Tipo de cabezal	Corner Type	Flat Type	Corner Type	Flate Type	Flat Type
Etiquetas					
Etiquetas en rollo o en zig-zag	Papel, cartón, textil, materiales sintéticos				
Espesor del material	máx. 220 gr/m² (mayor bajo pedido)				
Ancho mín. de etiqueta	15 mm	15 mm	50 mm	50 mm	100 mm
Altura mín. de etiqueta Estándar Modo cortador/dispensador	 6 mm 25 mm	 6 mm 25 mm	 15 mm 25 mm	 15 mm 25 mm	 15 mm 25 mm
Largo máx. de etiqueta Estándar Ethernet (opción)	 1200 mm 1100 mm	 1200 mm 1100 mm	 800 mm 700 mm	 800 mm 700 mm	 600 mm 500 mm
Diámetro máx. de rollo Rebobinador interno Bobinador interno	 200 mm 160 mm (opción)				
Diám. interior del rollo de eti.	40 mm / 75 mm (opción)				
Rebobinado de las etiquetas	exterior o interior				
Sensor de etiquetas Estándar Opción	 Transmisión y reflexión inferior Transmisión y reflexión inferior arriba, transmisión, luz ultrasónica				
Ribbon					
Sentido de rebobinado	exterior o interior				
Diámetro máx. de rollo	Ø 90 mm				
Diámetro interior	25,4 mm / 1″				
Largo máximo	450 m				
Ancho máximo	110 mm	110 mm	163 mm	170 mm	220 mm
Dimensiones (mm)					
Ancho x alto x largo	275x380x475	275x380x475	335x380x475	335x380x475	385x380x475
Peso	19 kg	19 kg	21 kg	21 kg	28 kg
Electrónica					
Procesador	RISC				
RAM	4 MB				
Ranura de expansión	Para tarjeta Compact Flash Tipo I				
Caché con batería	Para reloj en tiempo real y guardar datos al apagado				
Señal de aviso	Señal acústica cuando hay un error				
Puertos					
Serie	RS-232C (hasta 57600 baudios), RS-422, RS-485 (opción)				
Paralelo	Centronics				
USB	1.1				
Ethernet	10/100 Base T (opción)				
Condiciones operativas					
Tensión nominal	230 V AC / 50 … 60 Hz - fusible: 3,15 AT 115 V AC / 50 … 60 Hz - fusible: 6,3 AT (opción)				
Consumo máx.	320 VA				
Temperatura de funcionamiento	5 … 35 °C				
Humedad máx. atmosférica	80 % (sin condensación)				

Panel de control	Spectra 107/12	Spectra 108/12	Spectra 160/12	Spectra 162/12	Spectra 216/12
Teclas	Prueba de impresión, Menú de funciones, Cantidad, Tarjeta CF, Avance de etiqueta, Intro, Cursor x 4				
LCD display	2 x 16 caracteres				
Características					
	Fecha, hora, turnos 10 idiomas (otro bajo pedido) Parámetros de etiqueta, de impresora, puertos, contraseña, variables				
Monitorización					
La impresión se detiene si:	Final de ribbon / Fin de etiquetas / Cabezal abierto				
Informe de Estado	Amplio informe del estado de la impresora con información sobre los parámetros. P.ej. largo de impresión, tiempo de impresión, puertos de las fotocélulas y parámetros de red. Impresión de todas las fuentes internas y códigos de barras en memoria.				
Escritura					
Tipos de letra	6 Fuentes Bitmap 8 Fuentes Vectoriales/TrueType 6 Fuentes proporcionales Otras fuentes bajo pedido				
Juego de caracteres	Windows 1250 a 1257, DOS 437, 850, 852, 857 Caracteres europeos occidentaesl y orientales, Latinos, Cirílicos, Griegos y Árabes (opción) Otros caracteres bajo pedido				
Tipos de letra bitmap	Tamaño variable en altura y anchura desde 0,8 … 5,6 Zoom 2 … 9 Orientación 0°, 90°, 180°, 270°				
Tipos de letra vectoriales/TrueType	Tamaño variable en altura y anchura desde 1 … 99 mm Zoom Variable Orientación 0°, 90°, 180°, 270°				
Atributos de las fuentes	Depende de la fuente del caracter Negrita, Cursiva, Inversa, Vertical				
Distancia entre letras	Variable				
Códigos de barra					
Códigos de barra 1D	CODABAR, Code 128, Code 2/5 interleaved, Code 39, Code 39 extended, Code 93, EAN 13, EAN 8, EAN ADD ON, GS1-128, Identcode, ITF 14, Leitcode, Pharmacode, PZN 7 Code, PZN 8 Code, UPC-A, UPC-E				
Códigos de barra 2D	Aztec Code, CODABLOCK F, DataMatrix, GS1 DataMatrix, MAXICODE, PDF 417, QR Code				
Códigos compuestos	GS1 DataBar Expanded, GS1 DataBar Limited, GS1 DataBar Omnidirectional, GS1 DataBar Stacked, GS1 DataBar Stacked Omnidirectional, GS1 DataBar Truncated				
	Todos los códigos de barras son variables en altura, anchura y aspecto Orientación 0°, 90°, 180°, 270° Opcionalmente llevan digito de control y línea de lectura				
Software					
Configuración	ConfigTool				
Control de procesos	NiceLabel				
Software de etiquetas	Labelstar Office Lite, Labelstar Office				
Controladores de Windows	Windows 7® - Windows 10® 32/64 Bit Windows Server 2008® (R2) - Windows Server 2019®				

Modificaciones técnicas reservadas

Equipamiento estándar

- Borde de rasgado
- Fecha / hora
- Dispositivo desbobinador integrado
  (diámetro exterior máx. 200 mm / 8"
- Conexión para teclado IBM
- Dirección como térmica o transferencia térmica
- Fotocéulula de etiquetas
  (transmisióin y reflexión abajo)
- Controlador de impresoras Windows

Equipamiento opcional

- Ahorrador de cinta de transferencia (no disponible par 216/12)
- Portarollos de etiquetas interno
  con diámetro exterior máx. 160 mm
- Dispositivo de corte (rotativo)
- Dispositivo dispensador
  (con /sin fotocélula)
- Fotocélula de luz ultrasónica
  (no disponible par 107/12, 160/12, 216/12)
- Teclado alfanumérico
  (alemán, inglés, francés, español)
- Rollo de desbobinado /rebobinado externo
  (diámetro interior del rollo de etiquetas 75 mm)
- Unidad para tarjetas de memorias
- Puerto RS422
- Puerto RS485
- Puerto Ethernet
- Entradas/salidas
- Puerto Ethernet
- Conexión Twinax / Coax (caja externa)
- Software de creación de etiquetas Labelstar Office

3.1 Entradas y salidas (opción I)

Señal de salida

Por medio de la señal de salida puede usted consultar los diferentes estatus de funcionamiento de la impresora. La señal de salida se envía a través de dos conectores DSUB de 9 pins (Output 1), en la parte de atrás de la unidad de control. Estos consisten en optoacopladores que responden a diversos modos de estado de funcionamiento y que se pondrán en marcha o se bloquearán según la señal pase por ellos.
La intensidad de la salida de corriente cuando una señal se encuentre activada es como máximo de Imax = 30 mA.

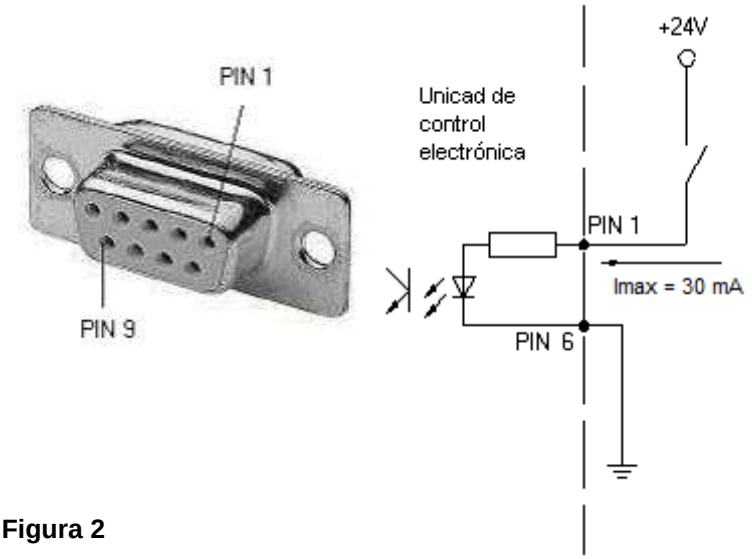

Figura 2

PIN	Salida I
9 5	Salida 1: Aviso de errror Se muestran todos los errores, como p. ej. «error en la cinta de transferencia».
8 7	Salida 2: Orden de impresión La impresora se activa mediante un trabajo de impresión. El inicio de la impresión sobre IN 1 es ahora posible..
6 2	Salida 3: Generador de etiquetas La memoria de la impresora se cargará con los datos de las etiquetas actuales. Si estuviera seleccionado el modo dispensado, el modo dispensador con fotocélula o el modo dispensador con fotocélula continuo, se indicará si hay una etiqueta bajo la fotocélula lista para ser retirada.
4 3	Salida 4: Sólo impresión El contenido de la memoria de la impresora se imprime material, mediante el cabezal de impresión.

Control de entrada

A través del control de entrada se enviará la señal de inicio de la impresión a la unidad de control. El control de entrada está polarizado y debe ser alimentado por una fuente de tensión externa. El nivel de la señal es activo "HIGH".

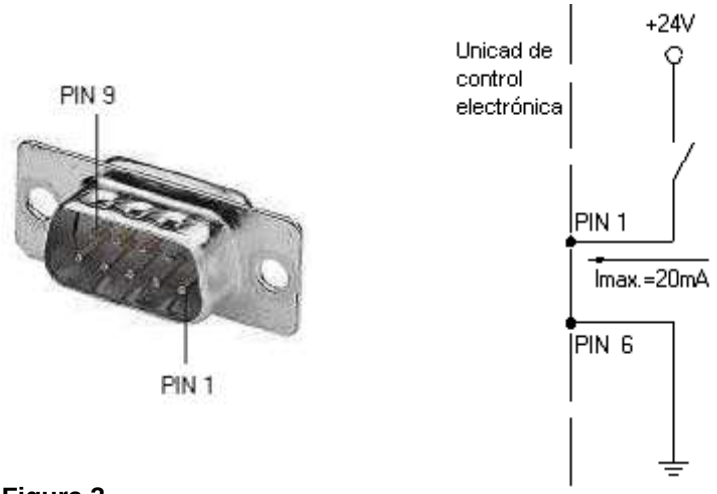

Figura 3

PIN	Entrada I	Entrada II
1 / 6	Entrada 1 Modo cortador = corte Modo dispensador = inicio de impresión	Entrada 5: Sin asignación
7 / 2	Entrada 2: Sin asignación	Entrada 6: Sin asignación
8 / 9	Entrada 3: Sin asignación	Entrada 7: Sin asignación
4 / 3	Entrada 4: Sin asignación	Entrada 8: Sin asignación

3.2 Control de entrada y de salida (opción II)

Para aplicaciones especiales, se encuentra disponible una placa de entradas y salidas (I/O) con alimentación de 24 V y opciones especiales.

Vista trasera del conector I/O

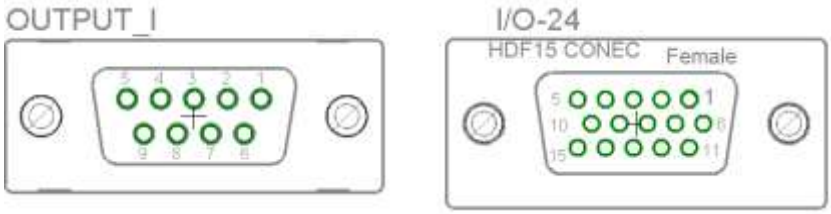

Salida I (output I) es idéntica al opción I.

El zócalo de conexión de 24 E/S tiene 15 pines y suministra 24 V en las patillas 5 y 10 para alimentación de sensores (máx. 200 mA).

Los Pines 1, 6 y 11 están conectados a tierra. En caso de que se usen los 24 V de señal, no existe una polarización.

Las otras conexiones posibles del conector de 24 I/O se corresponden con los esquemas de aquí abajo:

Asignación de pines

PIN 1	blanco
PIN 2	marrón
PIN 3	verde
PIN 4	amarillo
PIN 5	gris
PIN 6	rosa
PIN 7	azul
PIN 8	rojo
PIN 9	nero
PIN 10	violeta
PIN 11	gris-rosa
PIN 12	rojo-azul
PIN 13	blanco-verde
PIN 14	marrón-verde
PIN 15	libre

Ejemplo 1

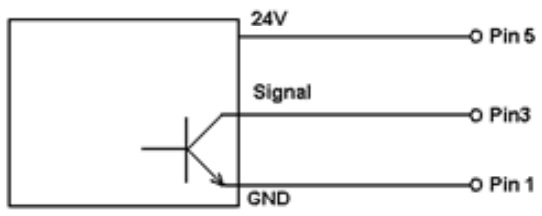

Ejemplo de conexion para crear una señal de inicio en un sensor con salida NPN.

Ejemplo 2

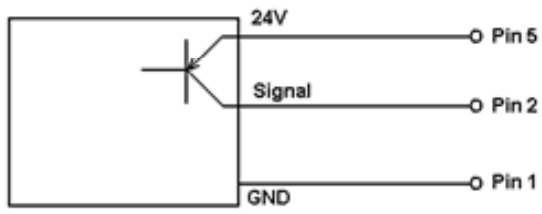

Ejemplo de conexion para crear una señal de inicio en un sensor con salida PNP.

Ejemplo 3

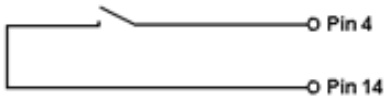

Ejemplo de conexion para crear una señal de inicio para un contactor.

Conexión para una lámpara avisadora de error (24 V / max. 200 mA).

4 Instalación

Desembalar la impresora

⇒ Al sacar la impresora de etiquetas de la caja.

⇒ Controle que la impresora de etiquetas no se haya dañada durante el transporte.

⇒ Compruebe que el envío está completo.

Elementos suministrados

- Impresora de etiquetas.
- Canuto de cinta vacío, montado sobre eje enrollador de cinta de transferencia.
- Borde de rasgado (sólo en los aparatos básicos).
- Borde dispensador (sólo aparatos con opción dispensador).
- Cable de corriente.
- Documentación.
- CD con controladores de la impresora.

¡AVISO!

Conserve el embalaje original para un transporte posterior.

4.1 Instalación de la impresora

¡PRECAUCIÓN!

Riesgo de desperfectos en el aparato y en el material de impresión debido a la humedad.

⇒ Colocar la impresora de etiquetas únicamente en lugares secos y protegidos de salpicaduras de agua.

⇒ Coloque la impresora sobre una base plana.

⇒ Abra la tapa de la impresora de etiquetas.

⇒ Retire las protecciones de espuma para el transporte situadas en el área del cabezal de impresión.

4.2 Conexion de la impresora

Conexión a la red eléctrica

La impresora está equipada con un cable de conexión. El aparato puede funcionar sin manipulación ninguna con una tensión de red de 230 V AC / 50 … 60 Hz.

¡PRECAUCIÓN!

Puede dañarse el equipo si se expone a un voltaje elevado.

⇒ Antes de conectar a la toma, colocar el interruptor en la posición '0'.

⇒ Enchufe el cable de red al enchufe de conexión a la red.

⇒ Enchufe el cable de red a la toma de corriente con toma de tierra.

Conexión al ordenador o a la red de ordenadores

¡AVISO!

Si la toma de tierra no es suficiente o no existe, pueden surgir averías durante el funcionamiento.

Asegúrense de que todos los ordenadores conectados a la impresora de etiquetas, así como los cables de conexión están conectados a tierra.

⇒ Conecte la impresora de etiquetas con el ordenador o la red de ordenadores con un cable apropiado.

4.3 Conectar/desconectar la impresora

Cuando ya se ha realizado todas las conexiones

⇒ Conecte la impresora al interruptor de red.
Tras conectar la impresora aparecerá el menú principal, en el que se pueden observar el tipo de impresora, y la hora y fecha actuales.

4.4 Puesta en funcionamiento la impresora

Tras conectar la impresora aparecerá el menú principal, en el que se pueden observar el tipo de impresora, y la hora y fecha actuales.

Coloque el material de etiquetas y la cinta de transferencia (véase capítulo 5 Carga de las etiquetas, página 27).

Inicie el proceso de medición en el menú 'Configuración etiqueta/ Medir etiqueta' (véase capítulo 6.4 Configuración etiqueta, página 41).

Pulse la tecla en teclado de burbuja, se puede finalizar el procedimiento de medición.

¡AVISO!

Para posibilitar una medición correcta, deben avanzarse al menos dos etiquetas completas (esto no es válido para las etiquetas continuas).

Al realizar la medición de las etiquetas y de la ranura entre etiquetas en la impresora, pueden aparecer diferencias insignificantes. Por esta razón puede introducir también los valores directamente en modo manual en el menú 'Configuración etiqueta/Etiqueta y Ranura'.

5 Carga de las etiquetas

5.1 Colocación de las etiquetas

Colocación de las etiquetas en modo rasgado

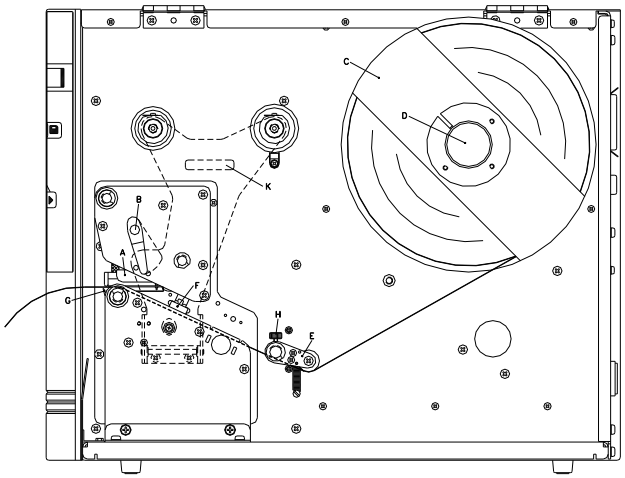

Figura 4

1. Levante la tapa de la impresora.
2. Gire la palanca roja (B) en el sentido contrario de las agujas del reloj para levantar el cabezal de impresión (A).

   ¡Spectra 216! Tirar de la placa de centrado (K) hacia el exterior.
3. Quite la parte exterior del sujeta-etiquetas (C).
4. Coloque el rollo de etiquetas con el dorso de las etiquetas orientado hacia el exterior, en el dispositivo de bobinado (D).
5. Coloque el sujeta-etiquetas de nuevo en la posición inicial.
6. Coloque las etiquetas por debajo de la guía de etiquetas (E). Preste atención al hacerlo a que el material discurra por debajo de la fotocélula (F).

   ¡Spectra 216! Cerrar la placa de centrado (K) de nuevo hacia arriba.
7. Para cerrar el cabezal de impresión (A), gire la palanca roja (B) en el sentido de las agujas del reloj, hasta que encaje.
8. Delante del cabezal de impresión se encuentra el borde de rasgado (G).
9. En el punto del menú 'Inicialización/Offset borde rasgado', pueden regularse los valores del offset.
10. Ajuste los anillos de ajuste (H) de la guía de las etiquetas a la anchura del material.
11. Cierre la tapa de le impresora.

Colocación de las etiquetas para rebobinar

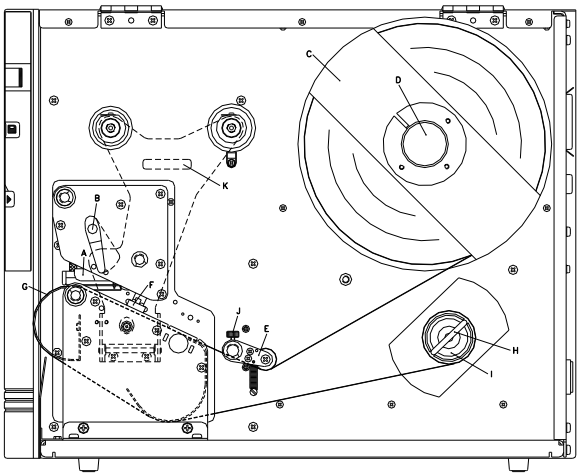

Figura 5

Para rebobinar, las etiquetas se vuelven a enrollar internamente para volver a utilizarlas después.

1. Levante la tapa de la impresora.
2. Gire la palanca roja (B) en el sentido contrario de las agujas del reloj para levantar el cabezal de impresión (A).

   ¡Spectra 216! Tirar de la placa de centrado (K) hacia el exterior.

3. Quite la parte exterior del sujeta-etiquetas (C).
4. Coloque el rollo de etiquetas con el dorso de las etiquetas orientado hacia el exterior, en el dispositivo de bobinado (D).
5. Coloque el sujeta-etiquetas de nuevo en la posición inicial.
6. Coloque las etiquetas por debajo de la guía de etiquetas (E). Preste atención al hacerlo a que el material discurra por debajo de la fotocélula (F).
7. Coloque las etiquetas alrededor de la placa delantera (G) y diríjalas hacia atrás por debajo de la mecánica.
8. Ajuste el material de etiqueta al rollo desbobinador (I) con la palanca (H) prevista al efecto.

   ¡Spectra 216! Cerrar la placa de centrado (K) de nuevo hacia arriba.

9. Para cerrar el cabezal de impresión (A), gire la palanca roja (B) en el sentido de las agujas del reloj, hasta que encaje.
10. Ajuste los anillos de ajuste (J) de la guía de las etiquetas a la anchura del material.
11. Cierre la tapa de le impresora.

Colocación de las etiquetas en modo cortador

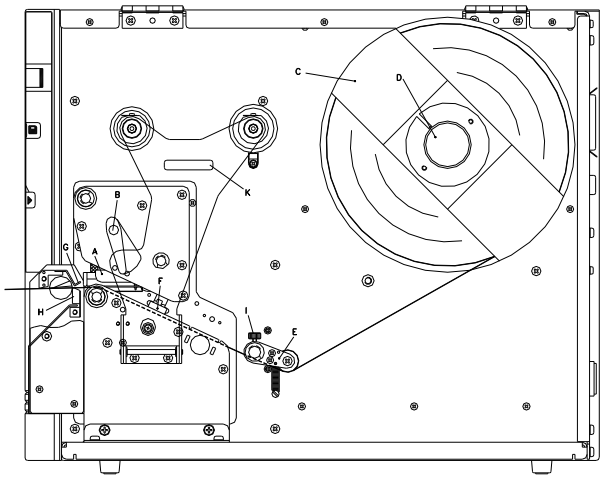

Figura 6

1. Levante la tapa de la impresora.
2. Gire la palanca roja (B) en el sentido contrario de las agujas del reloj para levantar el cabezal de impresión (A).

   ¡Spectra 216! Tirar de la placa de centrado (P) hacia el exterior.

3. Quite la parte exterior del sujeta-etiquetas (C).
4. Coloque el rollo de etiquetas con el dorso de las etiquetas orientado hacia el exterior, en el dispositivo de bobinado (D).
5. Coloque el sujeta-etiquetas de nuevo en la posición inicial.
6. Coloque las etiquetas por debajo de la guía de etiquetas (E). Preste atención al hacerlo a que el material discurra por debajo de la fotocélula (F).
7. Empuje las etiquetas entre el ángulo de inserción (G) y el inglete de la cortadora (H).

   ¡Spectra 216! Cerrar la placa de centrado (P) de nuevo hacia arriba.

8. Para cerrar el cabezal de impresión (A), gire la palanca roja (B) en el sentido de las agujas del reloj, hasta que encaje.
9. Ajuste los anillos de ajuste (J) de la guía de las etiquetas a la anchura del material.
10. Cierre la tapa de le impresora.

Colocación de las etiquetas en modo dispensador

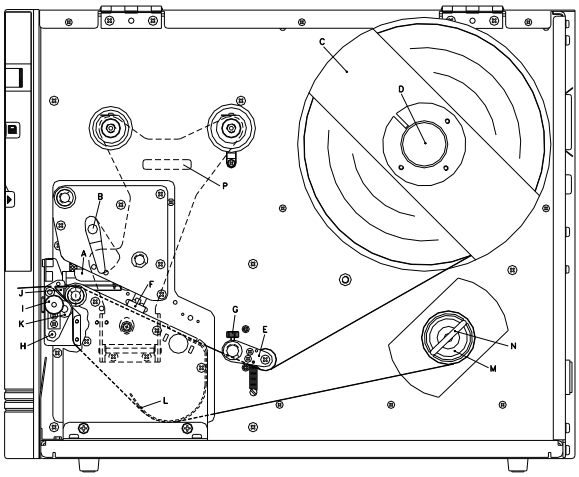

Figura 7

1. Levante la tapa de la impresora.
2. Gire la palanca roja (B) en el sentido contrario de las agujas del reloj para levantar el cabezal de impresión (A).

   ¡Spectra 216! Tirar de la placa de centrado (P) hacia el exterior.
3. Quite la parte exterior del sujeta-etiquetas (C).
4. Coloque el rollo de etiquetas con el dorso de las etiquetas orientado hacia el exterior, en el dispositivo de bobinado (D).
5. Coloque el sujeta-etiquetas de nuevo en la posición inicial.
6. Coloque las etiquetas por debajo de la guía de etiquetas (E). Preste atención al hacerlo a que el material discurra por debajo de la fotocélula (F).
7. Tirando hacia adelante y hacia abajo del borde del botón, desplazar hacia afuera el dispensador de balanceo (H).

   ¡Spectra 216! Cerrar la placa de centrado (P) de nuevo hacia arriba.
8. Para cerrar el cabezal de impresión (A), girar la palanca roja (B) en el sentido de las agujas del reloj, hasta que encaje.
9. Ajuste los anillos de ajuste (G) de la guía de las etiquetas a la anchura del material.
10. Retire unas pocas etiquetas del material de soporte y dirija el material de soporte por encima de la arista del dispensador (J) y debajo del cilindro rallado de plástico (K).
11. Empuje de nuevo hacia arriba el dispensador de balanceo (H) hasta que encaje.
12. Coloque el material de soporte por debajo de la lámina de la cubierta (L) y fíjelo con la pinza (N) al rollo de desbobinado (M).
13. En el punto del menú 'Dispensador I/O' pueden regularse los valores del offset.
14. Cierre la tapa de le impresora.

5.2 Colocación de etiquetas en formato zigzag

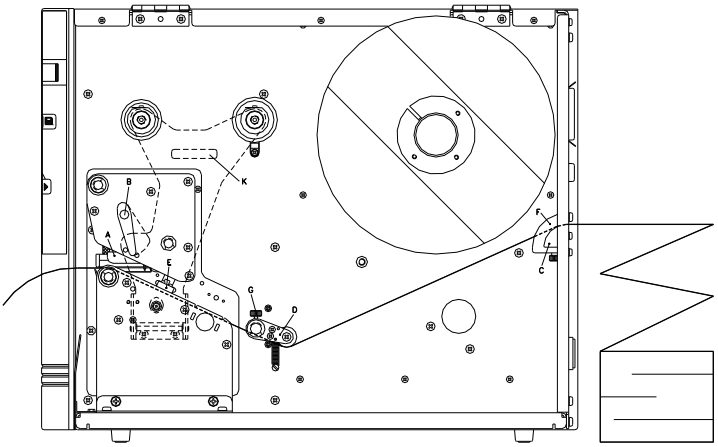

Figura 8

1. Levante la tapa de la impresora.
2. Gire la palanca roja (B) en el sentido contrario de las agujas del reloj para levantar el cabezal de impresión (A).

   ¡Spectra 216! Tirar de la placa de centrado (P) hacia el exterior.

3. Coloque las etiquetas zig-zag desde atrás en la abertura (C) correspondiente.
4. Coloque las etiquetas zig-zag por debajo de la guía de etiquetas (E).
   Preste atención al hacerlo a que el material discurra por debajo de la fotocélula (F).

   ¡Spectra 216! Cerrar la placa de centrado (P) de nuevo hacia arriba.

5. Para cerrar el cabezal de impresión (A), gire la palanca roja (B) en el sentido de las agujas del reloj, hasta que encaje.
6. Ajuste los anillos de ajuste (F+G) de la guía de las etiquetas a la anchura del material.
7. Cierre la tapa de le impresora.

5.3 Colocación de la cinta de transferencia

¡AVISO!

En el modo de impresión de termotransferencia hay que colocar una cinta de transferencia térmica (CTT). Al emplear la impresora para termoimpresión directa, no se colocará ninguna cinta de transferencia térmica. Las CTT empleadas en la impresora deben ser al menos tan anchas como el material a imprimir. Si la CTT fuera más estrecha que el medio a imprimir, el cabezal de impresión estará parcialmente desprotegido y se desgastará antes.

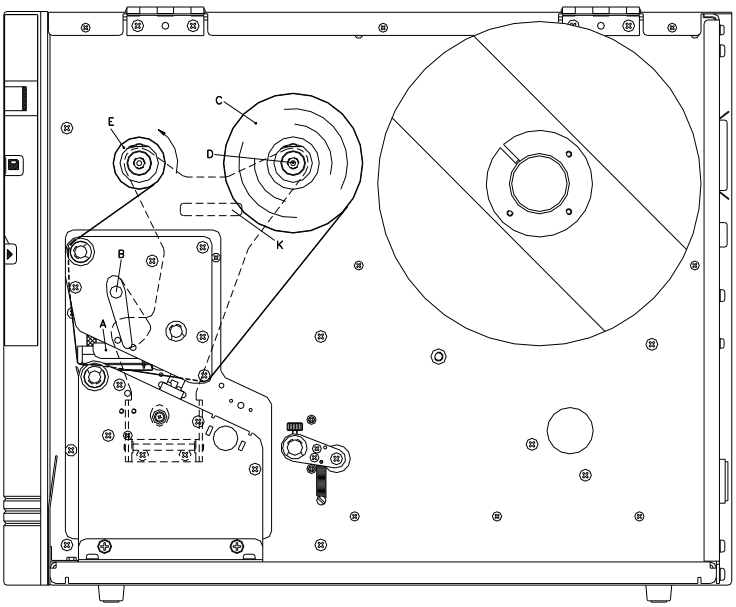

Figura 9

¡AVISO!

Antes de colocar una nueva cinta de transferencia, le recomendamos limpiar el cabezal de impresión con el limpiador de cabezal y de rodillos (97.20.002). Encontrará la descripción en la página 72.
Deben seguirse las instrucciones de manipulación para la utilización de alcohol isopropílico (IPA). En caso de contacto con la piel o los ojos, enjuagar bien con agua corriente. Si persiste la irritación, acuda a un médico. Asegúrese de que el lugar esté bien ventilado.

1. Levante la tapa de la impresora.
2. Gire la palanca roja (B) en el sentido contrario de las agujas del reloj para levantar el cabezal de impresión (A).

   ¡Spectra 216! Tirar de la placa de centrado (K) hacia el exterior.
3. Deslize el rollo de cinta de transferencia (C) con bobinado hacia el exterior en el rollo de bobinado (D).
4. Coloque un canuto de cartón vacío de cinta de transferencia en el rollo de bobinado (E) y dirigir la cinta por debajo del cabezal (A).

5. Fije la cinta en el rollo de bobinado (E), por medio de cinta adhesiva enrollada en el sentido de la rotación del rollo. Durante este proceso debe tenerse en cuenta que la dirección de rotación del enrollador de la cinta de transferencia transcurra en sentido contrario a las agujas del reloj.

   ¡Spectra 216! Cerrar la placa de centrado (P) de nuevo hacia arriba.

6. Para cerrar el cabezal de impresión (A), gire la palanca roja (B) en el sentido de las agujas del reloj, hasta que encaje.
7. Cierre la tapa de le impresora.

¡AVISO!

Debido a que el fino recubrimiento del cabezal térmico de impresión o de otro componente electrónico pueden verse dañados debido a la descarga electrostática, la cinta de transferencia debe ser antiestática. El empleo de material inadecuado puede conducir a fallos de funcionamiento de la impresora y provocará la cancelación de la garantía.

¡PRECAUCIÓN!

¡Influencia de material estático sobre las personas!

⇒ Emplear una cinta de transferencia antiestática, debido a que al extraer se pueden producir descargas estáticas.

6 Menú funciones

6.1 Teclado

Se pueden introducir cambios en el menú funciones tanto a través del teclado, como mediante las teclas correspondientes de un teclado de un PC externo. Loa parámetros insertados se grabarán en la impresora y están disponibles tras la conexión del aparato.

Tecla	Significado	Función
	Menú principal	Volver en el menú principal. Iniciar una prueba de impresión. Borrar un trabajo de impresión interrumpido.
	Arriba	Aumentar los valores.
	Abajo	Disminuer los valores.
	Menú funciones	Acceder al menú funciones. En el menú funciones, volver al punto anteior del menú.
	Avance	En el menú principal, un avance de una etiqueta. En el menú funciones, acceder al siguiente punto del menú.
	Start/Stop	Confirmar los ajustes en el menú funciones. Interrumpir un trabajo de impresión en curso y reanudar de nuevo. Con la tecla borar el trabajo de impresión. No se imprimirá ninguna etiqueta más del trabajo de impresión.
	Memoria	Acceder al menú tarjeta CompactFlash.
	Candidad	Cambiar al menú cantidad. Con las teclas y puede modificar la cifra de etiquetas a imprimir.
	Atrás	Cambiar al punto anterior del menú en el caso de que exista. Con las teclas y pueden modificarse los valores.
	Adelante	Acceder al siguiente punto del menú. Con las teclas y pueden modificarse los valores.

6.2 Estructura de las funciones

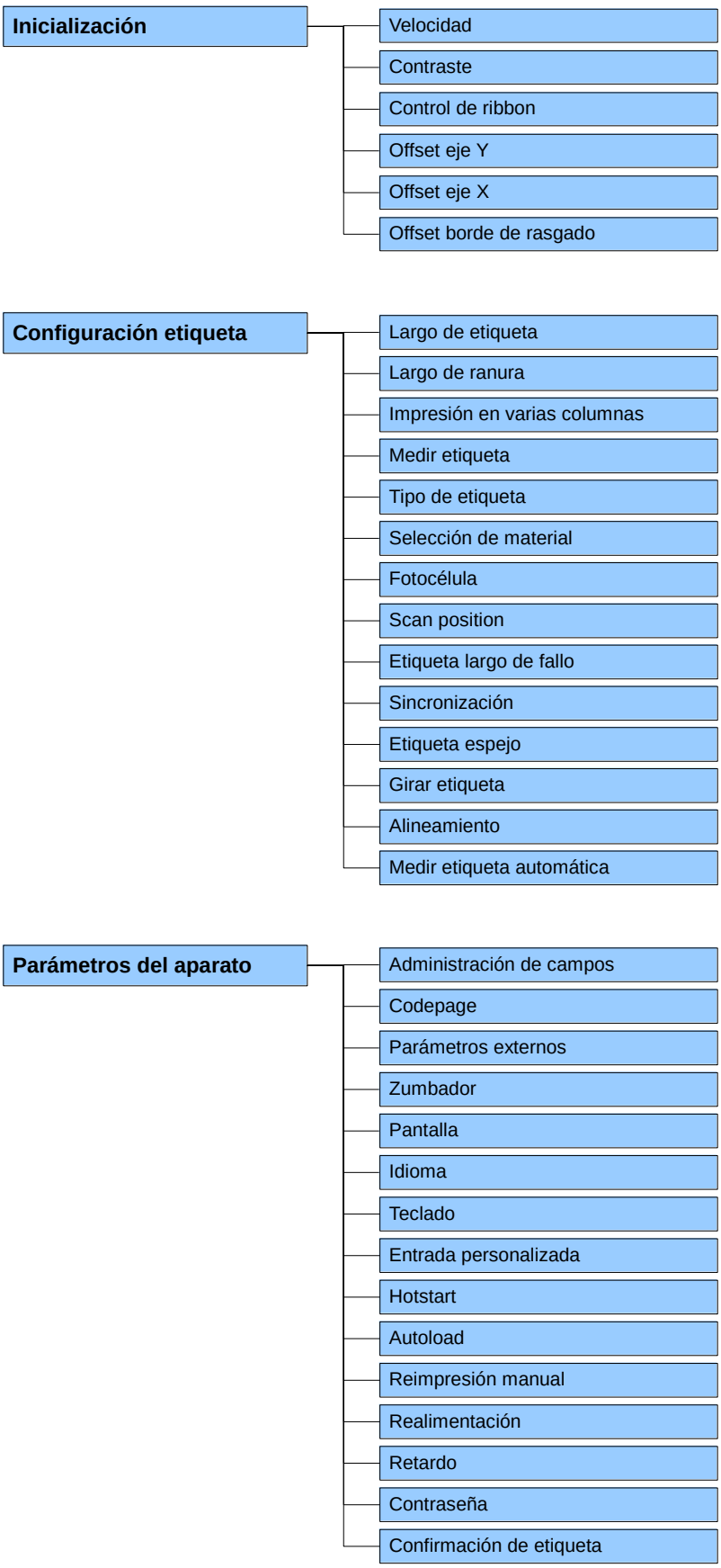

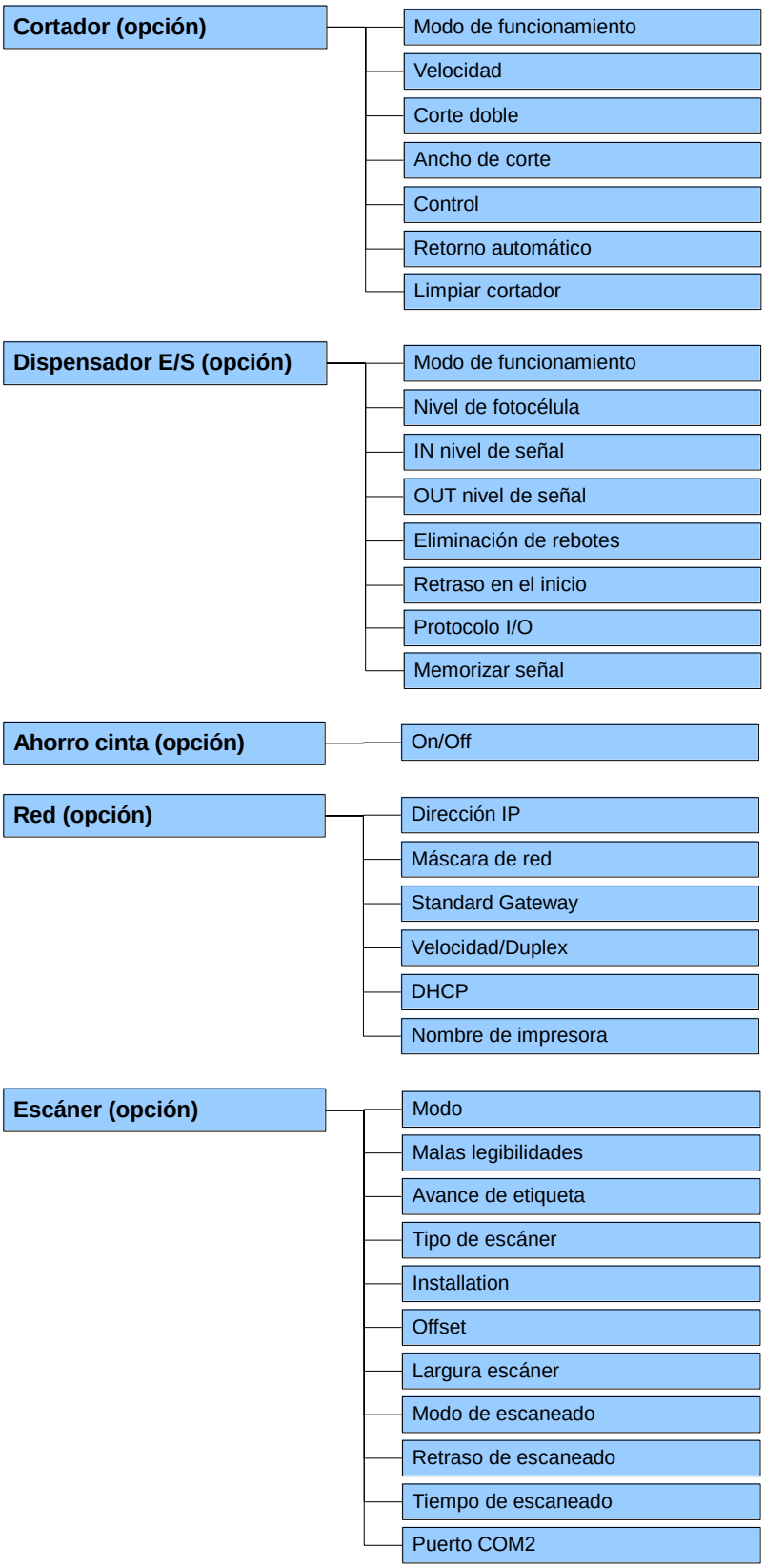
Cortador (opción)
Modo de funcionamiento
Velocidad
Corte doble
Ancho de corte
Control
Retorno automático
Limpiar cortador
Dispensador E/S (opción)
Modo de funcionamiento
Nivel de fotocélula
IN nivel de señal
OUT nivel de señal
Eliminación de rebotes
Retraso en el inicio
Protocolo I/O
Memorizar señal
Ahorro cinta (opción)
On/Off
Red (opción)
Dirección IP
Máscara de red
Standard Gateway
Velocidad/Duplex
DHCP
Nombre de impresora
Escáner (opción)
Modo
Malas legibilidades
Avance de etiqueta
Tipo de escáner
Installation
Offset
Largura escáner
Modo de escaneado
Retraso de escaneado
Tiempo de escaneado
Puerto COM2

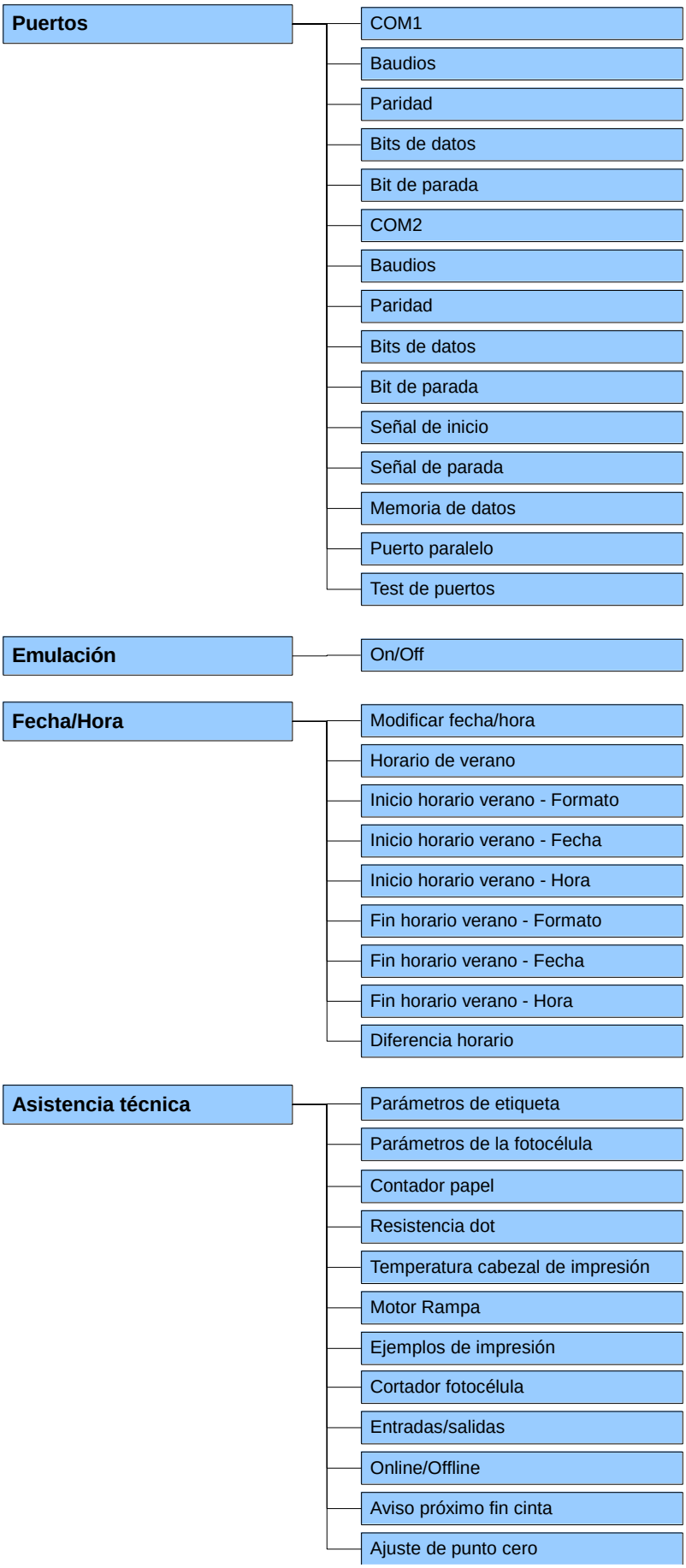
Puertos
COM1
Baudios
Paridad
Bits de datos
Bit de parada
COM2
Baudios
Paridad
Bits de datos
Bit de parada
Señal de inicio
Señal de parada
Memoria de datos
Puerto paralelo
Test de puertos
Emulación
On/Off
Fecha/Hora
Modificar fecha/hora
Horario de verano
Inicio horario verano - Formato
Inicio horario verano - Fecha
Inicio horario verano - Hora
Fin horario verano - Formato
Fin horario verano - Fecha
Fin horario verano - Hora
Diferencia horario
Asistencia técnica
Parámetros de etiqueta
Parámetros de la fotocélula
Contador papel
Resistencia dot
Temperatura cabezal de impresión
Motor Rampa
Ejemplos de impresión
Cortador fotocélula
Entradas/salidas
Online/Offline
Aviso próximo fin cinta
Ajuste de punto cero

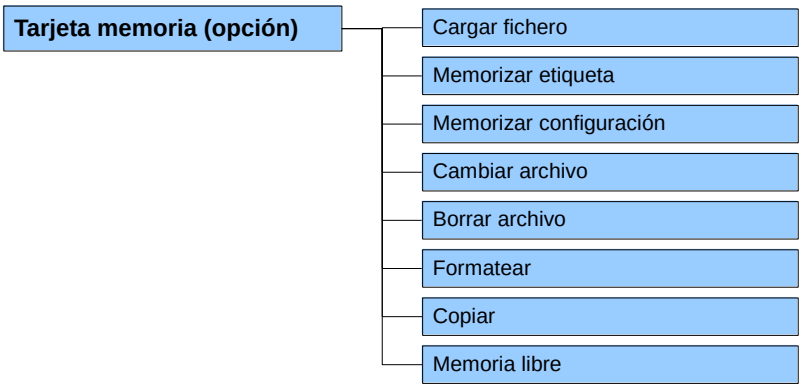
Tarjeta memoria (opción)
Cargar fichero
Memorizar etiqueta
Memorizar configuración
Cambiar archivo
Borrar archivo
Formatear
Copiar
Memoria libre

6.3 Inicialización de impresión

Tras encender la impresora, se observa en la pantalla lo siguiente:

```
** POS 108-12 **
 06/09/07 14:48
```

Pulse la tecla F, para acceder al menú funciones.

```
Menú funciones
Inicialización
```

Pulse la tecla ●, para seleccionar el punto del menú.

```
Velocidad:    100
Contraste:    100
```

Velocidad:
Indicación de la velocidad de impresión en mm/s (véase capítulo Datos técnicos, página 15).
Contraste:
indicación del contraste en %.
Valores posibles: 10 % … 200 %.
Anchura de paso: Pasos de 10 %

Pulse la tecla ▬, para acceder al siguiente punto del menú.

```
Control ribbon
On sensib. alta
```

Control cinta de transferencia:
Se comprueba si la cinta de transferencia ha llegado al final, y que la cinta de transferencia no se haya roto en el eje de bobinado. El trabajo de impresión se verá interrumpido, y se mostrará un aviso de error en la pantalla.

Off: El control de la cinta de transferencia está desactivado, es decir, que la impresora continúa funcionando sin dar avisos de error.
On, sensibilidad baja (default): La impresora reacciona aproximadamente tres veces más lento en el final de la cinta de transferencia.
On, sensibilidad alta: La impresora reacciona inmediatamente al final de la cinta de transferencia.

Pulse la tecla ▬, para acceder al siguiente punto del menú.

```
Offset eje Y
Offs (mm):    2.0
```

Offset eje Y:
Indica el desplazamiento del punto cero en mm. Aquí la etiqueta se desplazará en vertical.
Valores posibles: −30.0 … +90.0.

Pulse la tecla ▬, para acceder al siguiente punto del menú.

```
Offset eje X
Offs (mm):   -1.5
```

Offset eje X:
Indica el desplazamiento en la dirección Y. Aquí avanzarán los campos de la etiqueta.
Valores posibles: −90.0 … +90.0.

Pulse la tecla ▬, para acceder al siguiente punto del menú.

```
Borde de rasgado
Offs (mm):    7.5
```

Borde de rasgado:
Indica el valor de la distancia de desplazamiento de la etiqueta hacia adelante en el proceso de impresión, y, al proceder a imprimir una nueva etiqueta, la etiqueta ya impresa se desplazará de nuevo hacia atrás, hasta el inicio de la etiqueta a imprimir. De este modo, tras finalizar un trabajo de impresión, pueden arrancarse las etiquetas sin que en el rasgado se estropee ninguna de ellas.
Valor estándar: 12 mm.
Valores posibles: 0 … 50.0 mm.

6.4 Configuración etiqueta

En el menú principal, pulse la tecla F para acceder al menú funciones.

Pulse la tecla, hasta avanzar al menú 'Configuración etiqueta'.

```
Menú funciones
Config. etiqueta
```

Pulse la tecla, para seleccionar el punto del menú.

```
Etiqueta:    50.3
Ranura:       2.0
```

Etiqueta:
Indicación del largo de etiqueta en mm (véase capítulo Datos técnicos, página 15).
Ranura:
Indicación de la distancia entre dos etiquetas en mm
(no válido para etiquetas continuas).
Valor mínimo: 1 mm.

Pulse la tecla, para acceder al siguiente punto del menú.

```
Ancho:       20.0
Columnas:       4
```

Ancho de etiqueta / número de columnas:
Introduce el ancho de una etiqueta así como cuántas etiquetas una al lado de la otra hay en el material de etiquetas (véase capítulo 10.1 Impresión en varias columnas, página 89).

Pulse la tecla, para acceder al siguiente punto del menú.

```
Medir etiqueta
Iniciar medición
```

Medir etiqueta:
Pulse la tecla, para iniciar el proceso de medición. La impresora parará automáticamente tras finalizar el procedimiento de medición.
Tras ello se mostrarán los valores preestablecidos, que quedarán grabados.

Pulse la tecla, para acceder al siguiente punto del menú.

```
Tipo etiqueta
Etiq. adhesiva
```

Tipo etiqueta:
Por defecto están seleccionadas las etiquetas adhesivas. Pulse la tecla, para seleccionar las etiquetas sin fin. Si ha seleccionado en el punto del menú largo etiqueta/ranura un valor, este valor se sumará al del largo de la etiqueta.

Pulse la tecla, para acceder al siguiente punto del menú.

```
Material
 Typ 2
```

Selección de material:
Selecciona respectivamente el material de etiqueta y de cinta de transferencia.

Pulse la tecla, para acceder al siguiente punto del menú.

```
Fotocélula     SP
Trans. Normal 10
```

Fotocélula:
Selección de la fotocélula empleada. Se dispone de las siguientes opciones: fotocélula con transmisión normal, fotocélula con reflexión normal, fotocélula con transmisión inversa, fotocélula con reflexión inversa y fotocélula ultrasónica (opción)
(véaste capítulo 10.5 Fotocélula, página 96).
Scan position (SP):
Se puede insertar el largo porcentual de una etiqueta, conforme al cual se buscará el final de la etiqueta. Aquí se pueden sortear las marcas existentes en la etiqueta

Pulse la tecla ▬, para acceder al siguiente punto del menú.

```
Largo error Sinc
mm: 999     On
```

Fallo de largo de etiqueta:
Señala tras cuántos mm., en caso de que ocurra un error, se mostrará en pantalla un aviso de error.
Valores posibles:1 mm … 999 mm.
Sincronización:
On: Si faltara una etiqueta en el material de soporte, se mostrará un aviso de error en pantalla.
Off: Si faltan etiquetas esto se ignorará, o sea, que se imprimirá en la ranura.

Pulse la tecla ▬, para acceder al siguiente punto del menú.

```
Etiqueta espejo
Off
```

Etiqueta espejo:
El eje de volteo se encuentra en el centro de la etiqueta. Si el ancho de la etiqueta no ha sido transmitido a la impresora, se utiliza la etiqueta predefinida, es decir, el ancho del cabezal de la impresión. Por este motivo deberá asegurarse de que la etiqueta sea tan ancha como el cabezal de impresión. De otro modo se podrían dar problemas al llevar a cabo el encuadramiento.

Pulse la tecla ▬, para acceder al siguiente punto del menú.

```
Girar etiqueta
Off
```

Girar etiqueta:
La etiqueta se imprimirá de forma estándar con un giro. Si se activa esta función, la etiqueta se girará 180° y se imprimirá en el sentido de la lectura.

Pulse la tecla ▬, para acceder al siguiente punto del menú.

```
Alineamiento
Izquierda
```

Alineamiento:
El alineamiento de la etiqueta se realiza después del giro/volteo, es decir el alineamiento es independiente del giro y el volteo.
Izquierda: La etiqueta se ajustará al margen izquierdo del cabezal de impresión.
Centro: La etiqueta se ajustará al punto medio del cabezal de impresión (centrado).
Derecha: La etiqueta se ajustará al margen izquierdo del cabezal de impresión.

Pulse la tecla ▬, para acceder al siguiente punto del menú.

```
Medir automática
On
```

Medir etiqueta automática:
On: Tras conectar la impresora se mide automáticamente la etiqueta.
Off: Hay que ir al menú correspondiente para iniciar la medición.

6.5 Parámetros del aparato

En el menú principal, pulse la tecla F para acceder al menú funciones.

Pulse la tecla ▬, hasta avanzar al menú 'Parámetros del aparato'.

```
Menú funciones
Parám. aparato
```

Pulse la tecla ●, para seleccionar el menú.

```
Administr. campo
Off
```

Administración de campos:
Off: La memoria de la impresora se anula por completo.
Grabar gráfico: Un gráfico o una fuente True Type se enviarán respectivamente sólo una vez a la impresora, y quedarán almacenados en la memoria interna de la impresora. En las siguientes órdenes de impresión sólo se transmitirán los datos modificados a la impresora. La ventaja aquí es el ahorro de tiempo en la transmisión de los gráficos. Los datos gráficos generados por la propia impresora (escritos internos, códigos de barras...) sólo se generan si son modificados. Aquí se ahorra tiempo de generación.
Borrar gráfico: Los gráficos o fuentes True Type grabados en la memoria interna de la impresora se borrarán, pero el resto de los campos no.

Pulse la tecla ▬ para acceder al siguiente punto del menú.

```
Codepage
ANSI caracteres
```

Codepage:
Muestra la fuente empleada por la impresora. Tiene la posibilidad de seleccionar los siguientes: ANSI caracteres / Codepage 437 / Codepage 850 / GEM alemán / GEM inglés / GEM francés / GEM sueco / GEM danés

Pulse la tecla ▬ para acceder al siguiente punto del menú.

```
Parámetros ext.
          On
```

Parámetros externos:
Sólo dimensión de la etiqueta: Los parámetros de la longitud de la etiqueta, longitud de espacio entre etiquetas y ancho de etiquetas se pueden transferir a la impresora. Todos los demás ajustes se pueden hacer directamente en la impresora.
On: Existe la posibilidad, de introducir mediante nuestro software de etiquetas parámetros tales como la impresión y el contraste en la impresora. En este caso, los parámetros insertados directamente en la impresora no se tienen en cuenta.
Off: Sólo se tendrán en cuenta los parámetros introducidos directamente en la impresora.

Pulse la tecla ▬ para acceder al siguiente punto del menú.

```
Zumbad.  Pantalla
On        3
```

Zumbador:
On: Al pulsar una tecla cualquiera se oye una señal acústica.
Valores posibles: 1 … 7.
Off: No se oye ningún sonido.
Pantalla:
Regula el contraste en la pantalla.
Valores posibles: 0 … 7.

Pulse la tecla para acceder al siguiente punto del menú.

```
Idioma impresora
Español
```

Idioma:
Selección del idioma en el que se mostrará el texto de la pantalla.
Por el momento, tiene la posibilidad de seleccionar alemán, inglés, francés, español, portugués, holandés, italiano, danés, finés, polaco

Pulse la tecla para acceder al siguiente punto del menú.

```
Modo teclado
España
```

Asignación del teclado:
Selección de la asignación de teclas en su teclado.
Por el momento, tiene la posibilidad de optar entre Alemania, Inglaterra, Francia, Grecia, España, Suecia y EEUU.

Pulse la tecla para acceder al siguiente punto del menú.

```
Entrada person.
On
```

Personalizar:
On: Al iniciar la impresión aparece en la pantalla una vez una pregunta acerca de variables personalizadas.
Auto: La pregunta sobre variables personalizadas aparece tras cada etiqueta.
Off: En la pantalla no aparece ninguna pregunta acerca de variables personalizadas. En este caso se imprimirá teniendo en cuenta los valores predeterminados por defecto.

Pulse la tecla para acceder al siguiente punto del menú.

```
Hotstart
Off
```

Hotstart:
On: Es posible reanudar un trabajo de impresión interrumpido, al conectar de nuevo la impresora.
Off: Tras desconectar la impresora, se borran todos los datos (véase capítulo 10.3 Hotstart, página 92).

Pulse la tecla para acceder al siguiente punto del menú.

```
Autoload
On
```

Autoload (Carga automática):
On: Una etiqueta que ha sido cargado una vez de la tarjeta de memoria puede volver a cargarse automáticamente después de arrancar de nuevo la impresora.
Procedimiento: La etiqueta utilizada se guarda en una tarjeta de memoria. La etiqueta se carga e imprime desde la tarjeta de memoria. Después de la desconexión y conexión de la impresora se carga automáticamente la etiqueta y puede volver a imprimirse. Pulse la tecla , para iniciar la impresión. Aquí se insertará la cantidad.

¡AVISO!

Después de la nueva conexión de la impresora se carga siempre la última etiqueta de la tarjeta de memoria.

Off: Después de encender de nuevo la impresora debe cargarse la última etiqueta utilizada manualmente desde la tarjeta de memoria.

¡AVISO!

No es posible una utilización conjunta de las funciones Autoload y Hotstart. Para un funcionamiento correcto de la función Autoload tiene que estar desactivado el Hotstart de la impresora.

Pulse la tecla para acceder al siguiente punto del menú.

```
Reimpres. manual
Sí
```

Reimpresión manual:
Sí: En el caso de que la impresora se encuentre en el Modo stop, debido a, p.ej. un fallo, puede reimprimirse de nuevo la última etiqueta impresa con la ayuda de las teclas y .
No: Se avanzarán sólo etiquetas vacías.

Pulse la tecla para acceder al siguiente punto del menú.

```
Realim. Estándar
Retardo (s):0.60
```

Realimentación/Retardo:
Realimentación: La realimentación esta optimizada en los modos de dispensado (opcional), cortador (opcional) y rasgado. Ahora, cuando se have un offset, la etiqueta siguiente se “preimprime” siempre y cuando sea posible y por lo tanto la realimentación de la etiqueta no es necesaria y de esta manera se ahorra tiempo.
Retardo: El tiempo de deceleración ajustable está solo disponible y es importante para el modo 'realimentación automática'
(véase capítulo 10.4 Realimentación/Offset, página 94).

Pulse la tecla para acceder al siguiente punto del menú.

```
Prot. contraseña
Off
```

Contraseña:
Con una contraseña se pueden bloquear diversas funciones para el usuario. Existen diversas aplicaciones para las que resulta útil insertar una protección de contraseña (véase capiútulo 10.2 Contraseña, página 90).

Pulse la tecla para acceder al siguiente punto del menú.

```
Confirm. eti.
On
```

Confirmar cambios en la etiqueta:
On (conectada): Una nueva orden de impresión se imprime recién después de la confirmación en el aparato.
Una orden de impresión continua ya activa se continúa imprimiendo hasta que se efectúa la confirmación en el aparato.
Off (apagada): No aparece consulta alguna en la pantalla de direccionamiento.

Pulse la tecla para acceder al siguiente punto del menú.

```
Eti. estándar
Off
```

Etiqueta estándar:
On: Si se comienza una orden de impresión sin haberla definido previamente, se imprime por defecto la etiqueta estándar.

```
POS 108/12 R
V1.50 (Build 0001 )

NO LABEL DATA
```

Off: Si se comienza una orden de impresión sin haberla definido previamente, aparece un mensaje de error.

6.6 Puertos

Pulse la tecla F para acceder al menú funciones.

Pulse la tecla hasta avanzar al menú 'Puertos'.

```
Menú funciones
Puertos
```

Pulse la tecla, para seleccionar el menú.

```
M Baud  P D S Z
0  9600 N 8 2 0
```

COM1:
0 - Puerto serie desactivado.
1 - Puerto serie activado.
2 - Puerto serie conectado, y no se producirá ningún aviso de error al producirse un error de transmisión.
Baudio:
Indica cuántos bits se pueden transmitir por segundo.
Valores posibles: 1200, 2400, 4800, 9600, 19200, 38400 y 57600.
P = Paridad:
N - Sin paridad; E - Paridad par (even); O - (Paridad impar (odd).
Debe prestar atención a que los ajustes sean acordes con los efectuados en la impresora.
D = Bit de datos (data bits):
Ajuste de los bit de datos
Valores posibles: 7 o 8 bits.
S = Bit de parada (stop bits):
Indica los bits de parada entre los bytes.
Valores posibles: 1 o 2 bits de parada.

Pulse la tecla, para acceder al siguiente punto del menú.

```
COM2 Baud  P D S
0    9600  N 8 2
```

COM2
0 - Puerto serie desactivado.
1 - Puerto serie activado.
2 - Puerto serie conectado, y no se producirá ningún aviso de error al producirse un error de transmisión.
Baudio:
Indica cuántos bits se pueden transmitir por segundo.
Valores posibles: 1200, 2400, 4800, 9600, 19200, 38400 y 57600.
P = Paridad:
N - Sin paridad; E - Paridad par (even); O - (Paridad impar (odd).
Debe prestar atención a que los ajustes sean acordes con los efectuados en la impresora.
D = Bit de datos (data bits):
Ajuste de los bit de datos
Valores posibles: 7 ó 8 bits.
S = Bit de parada (stop bits):
Indica los bits de parada entre los bytes.
Valores posibles: 1 ó 2 bits de parada

Pulse la tecla , para acceder al siguiente punto del menú.

```
Inicio (SOH): 01
Parada (ETB): 17
```

Señal Inincio/Parada:
SOH: Inicio de transmisión del bloque de datos → Formato Hex 01
ETB: Fin de la transmisión del bloque de datos → Formato Hex 17
Es posible insertar dos tipos diferentes de señal en la impresora: Inicio y final. Normalmente se empleará el ajuste SOH = 01 HEX y ETB = 17 HEX. Sin embargo, existen ordenadores anfitriones que no pueden trabajar con este tipo de señal. Por ello es posible regular la señal con SOH = 5E HEX y ETB = 5F HEX.

Pulse la tecla , para acceder al siguiente punto del menú.

```
Memoria de datos
Extendida
```

Memoria de datos:
Estándar: Tras el inicio de un trabajo de impresión se archivarán datos en el buffer de la impresora hasta que éste se llene.
Extendida: Durante la ejecución de una trabajo de impresión, los datos se siguen recibiendo y transformando.
Off: Tras el inicio de un trabajo de impresión, la impresora no recibirá más datos.

Pulse la tecla , para acceder al siguiente punto del menú.

```
Parallel Port
SPP
```

Puerto paralelo:
SPP - Standard Parallel Port
ECP - Extended Capabilities Port (posibilita una transmisión de datos más rápida, pero sólo está disponible en los ordenadores más nuevos).
Debe prestar atención aquí, a que los ajustes seleccionados sean compatibles con su PC.

Pulse la tecla , para acceder al siguiente punto del menú.

```
Test puertos
Off
```

Test de puertos:
Compruebe si se transfieren datos a través del puerto.

Pulse las teclas y para seleccionar General (On). Pulse la tecla y se imprimirán los datos que se envíen a través del puerto que se desee (COM1, LPT, USB, TCP/IP).

6.7 Emulación

En el menú princip, pulse la tecla F para acceder al menú funciones.

Pulse la tecla hasta avanzar al menú 'Emulación'.

```
Menú funciones
Emulación
```

Pulse la tecla, para seleccionar el menú.

```
Protocolo
ZPL
```

Protocolo:
CVPL: Carl Valentin Programming Language
ZPL: Zebra® Programming Language
La modificación entre el protocolo CVPL y el protocolo ZPL II®

Pulse la tecla para confirmar la selección.

La impresora realiza un arranque nuevo y las instrucciones ZPL II® son transformadas internamente por la impresora en instrucciones CVPL, y ejecutadas posteriormente por la impresora.

Pulsar la tecla en el menú protocolo, para llegar al próximo punto de menú.

```
Resolución cabez
  11.8 (Dot/mm)
```

Resolución de cabezal de impresión:
En caso de emulación ZPL II® activa hay que ajustar la resolución del cabezal de impresión del la impresora emulada, p. Ej. 11.8 Dot/mm (= 300 dpi).

¡AVISO!

Si la resolución del cabezal de impresión del la impresora Zebra® se diferencia de la resolución de la impresora Valentin, entonces el tamaño de los objetos no coincide exactamente (p. Ej. textos, graficas).

Pulse la tecla, para acceder al siguiente punto del menú.

```
Asignación plat.
B:->A:  R:->R:
```

Asignación platina:
El acceso a las unidades de disco Zebra®
B: Memory Card
R: RAM Disk (Unidad de disco estándar, sino se ha especificado)
es desviado hacia la unidad de disco Valentín correspondiente
A: Memory Card (Unidad enchufable 1) o Compact Flash
B: Memory Card (Unidad enchufable 2)
R: RAM Disk

Esto puede ser necesario p. Ej. cuando la capacidad disponible en el RAM Disk (actualmente. 512 KByte) resulta insuficiente, o cuando se descargan Bitmap Fonts hacia la impresora para su almacenaje permanente.

¡AVISO!

Debido a que los Fonts internos de la impresora contenidos en la impresora Zebra® no existen en la impresora Valentin, pueden aparecer leves diferencias en el aspecto de la escritura.

6.8 Fecha & Hora

Pulse la tecla F para acceder al menú funciones.

Pulse la tecla hasta avanzar al menú 'Fecha/Hora'.

```
Menú funciones
Fecha/hora
```

Pulse la tecla, para seleccionar el menú

```
Fecha    17.11.04
Hora     13:28:06
```

Modificación fecha y hora:
La fila superior de la pantalla muestra la fecha actual, y la fila inferior muestra la hora actual. Pulse las teclas y, para acceder al campo siguiente. Pulse las teclas y, para aumentar y/ó disminuir las valores que se muestran.
Pulse la tecla, para acceder al siguiente punto del menú.

```
Horario verano
On
```

Horario de verano - On: La impresora se ajusta automáticamente al horario de verano o invierno.
Horario de verano - Off: El horario de verano no se reconoce ni se activa de manera automática.

Pulse la tecla, para acceder al siguiente punto del menú.

```
ST Inic. formato
WW/WD/MM
```

Inicio del horario de verano - Formato:
Seleccionar el formato para insertar la fecha de comienzo del horario de verano. El ejemplo más arriba señalado muestra los ajustes estándar (formato europeo).

DD = Día	WW = Semana	WD = Día de la semana
MM = Mes	YY = Año	next day = se empezará a contar a partir del día siguiente

Pulse la tecla, para acceder al siguiente punto del menú.

```
WW      WD      MM
Últimodomingo 03
```

Inicio del horario de verano - Fecha:
Insertar la fecha en la que debe comenzar el horario de verano. Esta inserción se refiere al formato anteriormente seleccionado.
En el ejemplo más arriba se cambiará al horario de verano de manera automática en el último domingo de marzo (03).
Pulse la tecla, para acceder al siguiente punto del menú.

```
ST Inic. horario
02:00
```

Inicio del horario de verano - Hora:
Insertar la hora para que comience el horario de verano.

Pulse la tecla, para acceder al siguiente punto del menú.

```
ST Fin formato
WW/WD/MM
```

Fin del horarion de verano - Formato:
Seleccionar el formato para insertar el fin del horario de verano. El ejemplo más arriba muestra los valores estándar (formato europeo).

Pulse la tecla, para acceder al siguiente punto del menú.

```
 WW     WD     MM
Últimodomingo 10
```

Fin del horarion de verano - Fecha:
Definir la fecha en la que debe finalizar el horario de verano. Esta inserción se refiere al formato anteriormente seleccionado.
En el ejemplo más arriba se desactivará de manera automática el horario de verano el último domingo de octubre (10).
Pulse la tecla, para acceder al siguiente punto del menú.

```
ST Fin horario
03:00
```

Fin del horario de verano - Hora:
Establecer la hora en la que debe finalizar el horario de verano.

Pulse la tecla, para acceder al siguiente punto del menú.

```
Dif. horaria
01:00
```

Diferencia horaria:
Insertar insertarse una diferencia horaria entre horario de invierno / verano en horas y minutos.

6.9 Asistencia técnica

¡AVISO!

Al objeto de que el distribuidor o en su caso el fabricante de la impresora puedan prestarle el servicio de asistencia técnica con rapidez, la impresora cuenta con un menú de asistencia técnica. La información precisa para prestar dicha asistencia, como p.ej., los parámetros seleccionados, puede leerse directamente en el aparato. Más información, como el firmware se muestran en el menú principal.

Pulse la tecla F para acceder al menú funciones.

Pulse la teclaTaste hasta avanzar al menú 'Asistencia técnica'.

```
Menú funciones
Asisten. técnica
```

Pulse la tecla, para seleccionar el punto del menú.

```
Pará eti.[V] 3.8
A:0.3 B:3.0 C1.6
```

Parámetros de etiqueta:
Muestra los parámetros de la etiqueta en voltios.
A: Indicación del valor mínimo.
B: Indicación del valor máximo.
C: Indicación del valor del umbral de conmutación. Este valor se determina durante la medición y puede ser modificado.

Pulse la tecla, para acceder al siguiente punto del menú.

```
DLS RLS SLS TR H
3.5 1.5 0.0  0 0
```

DLS: Indica el nivel de flujo de luz en la fotocélula en voltios.
RLS: Indica el nivel de reflexión de la fotocélula en voltios.
SLS: Indica el nivel de flujo de luz en la fotocélula dispensado en voltios.
TR: Indica el estatus de la fotocélula de cinta de transferencia (0 ó 1).
H: Indica el valor del cabezal de impresión en la posición 0 ó 1.
0 = Cabezal de impresión abajo
1 = Cabezal de impresión arriba

Pulse la tecla, para acceder al siguiente punto del menú.

```
Contador (m)
D5000007 G000017
```

Contador papel:
D: Muestra el recorrido en metros efectuado hasta ahora por el cabezal de impresión.
G: Muestra el recorrido en metros realizado por el aparato.

Pulse la tecla, para acceder al siguiente punto del menú.

```
Resistencia Dot
     1250
```

Resistencia del cabezal:
Para obtener una impresión de calidad, al cambiar el cabezal de impresión debe instalarse el valor en ohmios indicado en el cabezal.

Pulse la tecla, para acceder al siguiente punto del menú.

```
Temp. cabezal
  23
```

Temperatura del cabezal de impresión:
Muestra la temperatura del cabezal de impresión. La temperatura será normalmente la misma que la temperatura ambiente. Pero si aumenta la temperatura máxima en el cabezal de impresión, el trabajo de impresión en curso se interrumpirá y se mostrará un mensaje de error en la pantalla de la impresora.

Pulse la tecla , para acceder al siguiente punto del menú.

```
Motor Rampa
++  2    --  2
```

Motor/Rampa:
Esta función será necesaria principalmente cuando la velocidad de impresión sea muy alta, para evitar el desgarro de la cinta de transferencia.
Cuanto más alto esté regulado el valor '++'-más lento acelerará el motor de avance.
Cuanto más bajo esté regulado el valor '−−' más rápido se frenará el motor avance.

Pulse la tecla , para acceder al siguiente punto del menú.

```
Ej. impresión
Informe estatus
```

Ejemplos de impresión:
Informe de estatus: Imprime todos los parámetros de la impresora, como p.ej. velocidad, etiquetas, cinta de transferencia, etc.
Códigos de barra: Se imprimen todos los códigos de barra disponibles en la impresora.
Fuentes: Imprime todas las fuentes vectoriales y bitmap.

Pulse la tecla , para acceder al siguiente punto del menú.

```
Input:  11111111
Output: 00000000
```

Input/Output:
Muestra el nivel de señal que indica con qué señal se iniciará la orden de impresión.
0 – Low (bajo)
1 – High (alto)

Pulse la tecla , para acceder al siguiente punto del menú.

```
Cutter-LS  CH
   1        1
```

Cortador-FC:
1 – La impresora está equipada con un cortador.
0 – La impresora no está equipada con un cortador.
CH:
1 – El cortador se encuentra en la posición inicial, preparado para iniciar el proceso de corte.
0 – El cortador no se encuentra todavía en la posición inicial. Antes de iniciarse un procedimiento de cortado, primero debe colocarse el cortador en la posición inicial.

Pulse la tecla , para acceder al siguiente punto del menú.

```
Online/Offline
Off
```

Online/Offline:
Esta función se activa, por ejemplo, cuando hay que cambiar la cinta de impresión. Se impide el procesamiento de una orden de impresión, no obstante, no estar aún listo el aparato. Si la función está activada, puede cambiarse entre el modo online y offline con la tecla . En la pantalla se visualiza el estado respectivo.
Standard: Apagada

Online: Pueden recibirse datos a través de interfaces. Las teclas del teclado están activadas únicamente cuando se cambió al modo offline con la tecla .
Offline: Las teclas del teclado están nuevamente activadas, pero los datos recibidos ya no se procesan. Cuando el aparato está nuevamente en el modo online, también se reciben otra vez nuevas órdenes de impresión.

```
Aviso próximo
On  ø: 40 v: 100
```

Pulse la tecla ▬, para acceder al siguiente punto del menú.

Aviso próximo fin de cinta:
Una señal de aviso se aparecerá vía control output, antes de que la cinta de transferencia llegue a su fin.

Aviso próximo de diámetro de fin de cinta:
Ajuste del preaviso de diámetro (mandril) de la cinta de transferencia. Si en este punto se inserta un valor en mm., al alcanzarse este diámetro (medido en el rollo de la cinta de transferencia), se mostrará una señal a través del control de salida.

Modo del aviso próximo fin de cinta:
Atención: Cuando se alcance el diámetro de aviso se activará la salida correspondiente en el Puerto E/S.

Velocidad de impresión reducida: Velocidad en la que la velocidad de impresión está reducida.

Error: La impresora se detiene cuando se alcance el diámetro establecido y se muestra el siguiente mensaje 'poco ribbon'.

Velocidad de impresión reducida:
Ajuste de la velocidad de impresión reducida en mm/s. Debe ajustarse dentro de los límites de la velocidad de impresión normal.

```
Ajuste P0
0.80
```

Pulse la tecla ▬, para acceder al siguiente punto del menú.

Ajuste de punto cero:
Se indica en valores de 1/100 mm.
Después de sustituir el cabezal, si la impresión no puede continuarse en la misma posición en la etiqueta, la diferencia puede ser corregida.

¡AVISO!

El valor de la alineación de punto cero se establece de fábrica. Después de cambiar el cabezal, sólo se le permite al personal de SAT establecer de nuevo este valor.

6.10 Menú principal

Tras conectar la impresora aparece el siguiente aviso en la pantalla:

```
** POS 108-12 **
06/09/07 14:48
```

La primera fila del menú principal indica el tipo de impresora.

En la segunda fila se muestran la hora y fecha actuales.

Pulse la tecla , para mostrar el siguiente aviso:

```
** POS 108-12 **
V1.49a
```

Indicación del número de versión del Firmware.
La información en la segunda fila de la pantalla se mostrará solamente por un breve espacio de tiempo, a continuación se cambiará automáricamente al menú principal.

Pulse la tecla , para mostrar el siguiente aviso:

```
** POS 108-12 **
Build 0005
```

Indicación de la versión de creación del Software.

Pulse la tecla , para mostrar el siguiente aviso:

```
** POS 108-12 **
Aug 07 2007
```

Indicación de la fecha de creación del Firmware.

Pulse la tecla , para mostrar el siguiente aviso:

```
** POS 108-12 **
11:27:25
```

Indicación de la hora de creación de la versión del Firmware.

Pulse la tecla , para mostrar el siguiente aviso:

```
** POS 108-12 **
B-Font V5.01
```

Indicación de la versión fuente de los tipos de letra Bitmap.

Pulse la tecla , para mostrar el siguiente aviso:

```
** POS 108-12 **
V-Font V6.01
```

Indicación de la versión fuente de los tipos de letra vectoriales.

Pulse la tecla , para mostrar el siguiente aviso:

```
** POS 108-12 **
FPGA P:02 I:01
```

En la segunda fila de la pantalla se mostrarán Indicación de los números de versión de ambas FPGA (P = cabezal; I = I/O).

Pulse la tecla , para mostrar el siguiente aviso:

```
** POS 108-12 **
BOOT-SW V1.4d
```

Indicación del número de versión del software de arranque (Boot-Software).

Pulse la tecla , para mostrar el siguiente aviso:

```
** POS 108-12 **
4 MB FLASH
```

Indicación del tamaño de memoria en MB del FLASH.

7 Opciones

7.1 Cortador

El menú cortador sólo se mostrará cuando al conectar la impresora esta reconozca la opción cortador con la fotocélula del cortador.

Pulse la tecla F, para acceder al menú funciones.

Pulse la tecla hasta avanzar al menú 'Cortador'.

```
Corte s. retroc.
Offs (mm):  20.0
```

Pulse la tecla, para seleccionar el menú.

En la fila superior de la pantalla se puede seleccionar el modo de corte deseado.
En la fila inferior, regular el offset del cortador (aprox. 20 mm).

Pulse la tecla, para acceder cada vez al modo de funcionamiento siguiente.

Modos del cortador

Off:
El trabajo se efectuará sin corte alguno.

Sin retroceso:
En este tipo de funcionamiento se efectúa un corte tras cada etiqueta. La selección de este modo de funcionamiento sólo tiene sentido si en la parte superior de las etiquetas no existe ningún dato a imprimir.

Con retroceso:
En este modo de funcionamiento se efectuará asimismo un corte tras cada etiqueta.

Intervalo con corte final:
En este tipo de funcionamiento se efectuará un corte tras un número de etiquetas establecido al inicio de la impresión, además de un corte al final del trabajo de impresión.

Intervalo sin corte final:
En este modo de funcionamiento se efectuará un corte tras un número de etiquetas determinado al iniciarse el procedimiento de impresión. Sin embargo, aquí no se efectuará corte alguno al final del trabajo de impresión, salvo que el final del intervalo coincida con el final del trabajo de impresión.

Corte final:
En este tipo de funcionamiento sólo se efectuará un corte al final del trabajo de impresión.

Pulse la tecla, para selecionar funciones suplementarios ó las teclas F y/ó, para retornar al menú principal.

Funciones adicionales del modo cortador

Tras seleccionar el modo deseado de funcionamiento del cortador, tiene la posibilidad de seleccionar funciones adicionales pulsando la tecla ▬.

```
Velocidad
2
```

Velocidad:
Con ayuda de esta función se puede seleccionar la velocidad a la que se realizará el corte.
La velocidad debe ser referida a la dureza del material de impresión, es decir, cuanto más gureso sea el material, más lentamente debe efectuarse el corte (valores posibles: 0 – 4).

Pulse la tecla ▬, para acceder a la siguiente función.

```
Corte doble
  2.0 (mm)
```

Corte doble:
En esta función se produce un retroceso tras el primer corte, que se realiza siguiendo el offset correspondiente, y se vuelve a efectuar de nuevo un corte. Tras el corte se produce un retorno a la posición de impresión.

Pulse la tecla ▬, para acceder a la siguiente función.

```
Ancho de corte
  60.0 (mm)
```

Ancho de corte:
Al emplearse etiquetas muy finas o en el caso de que sólo una parte determinada de las etiquetas deba cortarse, se puede ajustar el ancho del corte con las teclas ▲ y ▼ en 20.0 mm aumentándolo o disminuyéndolo. Un corte de las etiquetas sólo es recomendable si este se regula sin retroceso, ya que si no las etiquetas se podrían desgarrar en el retroceso.

Pulse la tecla ▬, para acceder a la siguiente función.

```
Control
Corte externo
```

Control:
Automático: Se efectuará un corte tras cada etiqueta impresa.
Externo: El corte se producirá en un I/O externo. Por favor, preste atención a que sólo podrá seleccionar el modo Externo, cuando la impresora disponga de una opción de I/O externo.

Pulse la tecla ▬, para acceder a la siguiente función.
Retorno automático:
On: La etiqueta retrocede automáticamente después del corte.
Off: La etiqueta retrocede sólo antes de la impresión siguiente.

Pulse la tecla ▬, para acceder a la siguiente función.

```
Limpiar cortador
Flecha ←
```

Limpieza:
Pulse la tecla ◀, para colocar el cortador en la posición de limpieza. El cortador se moverá aquí gradualmente, tal y como se establece en el menú ancho de corte. Con la tecla ▶ puede volverse a situar al cortador de nuevo en la posición inicial o de corte.

¡ADVERTENCIA!

¡Peligro de lesiones debido a la posición de la cuchilla!

⇒ Antes de activar una nueva orden de impresión debe llevarse la cuchilla nuevamente a la posición inicial con la tecla ▶.

Corte único:
Cuando se encuentre en el menú principal de la impresora, o cuando el trabajo de impresión quede interrumpido, puede efectuar un corte único pulsando la tecla ▶.
El tipo de corte individual que se efectuará dependerá aquí del modo de cortado seleccionado, del offset y del valor preseleccionado para el doble corte.

7.2 Dispensador I/O

Para accionar el modo dispensador, debe estar iniciado un trabajo de impresión, y la impresora debe encontrarse en modo “espera“.

En el menú principal, pulse la tecla F para acceder al menú funciones.

Pulse la tecla hasta avanzar al menú 'Dispensador I/O'.

```
Dispens. IO ST
Offs (mm): 0.0
```

Pulse la tecla , para seleccionar el menú..

En la fila superior de la pantalla se puede seleccionar el modo del dispensador deseado. En la fila inferior se puede ajustar el offset del dispensador (aprox. 18 mm).

Pulse la tecla , para acceder cada vez al siguiente modo de funcionamiento.

Modos del dispensador I/O

Off:
El trabajo de impresión se efectuará sin dispensador.

I/O estático:
Se tendrá en cuenta la señal de entrada del dispensador, eso es, se imprimirá mientras exista la señal. Aquí se imprimirán tantas etiquetas como se indicó al iniciar la impresión. El offset instalado no se tendrá en cuenta en este modo de funcionamiento de la impresora.

I/O estático continuo:
Por la descripción véase I/O estático.
El adjetivo continuo significa que se continuará imprimiendo hasta que se introduzcan nuevos datos a través de la interfaz.
El ajuste del offset del dispensador no se tendrá en cuenta en este modo de dispensado.

I/O dinámico:
La señal externa se valorará de un modo dinámico, esto es, cuando la impresora se encuentra en modo de “espera”, se imprimirá una etiqueta con cada cambio de la señal. Tras la impresión se seguirá el offset del dispensador, esto es, es producirá un retroceso.

I/O dinámico continuo:
Por la descripción véase I/O dinaámico.
El adjetivo continuo significa que, mientras se seguirá imprimiendo hasta que se transmitan nuevos datos a través de la interfaz.

Fotocélula:
La impresora será guiada a través de la fotocélula. La impresora imprimirá automáticamente una etiqueta, cuando el operario retire una etiqueta del borde de rasgado. El trabajo de impresión finalizará cuando se alcance la cifra señalada en un principio.

Fotocélula continua:
Por la descripción véase fotocélula.
El adjetivo continuo significa que se imprimirá hasta que se introduzacan nuevos datos en la interfaz.

Pulse la tecla , para selecionar parámetros suplementarios ó las teclas F y/ó , para retornar al menú principal.

Parámetros adicionales del dispensador I/O

Tras seleccionar el modo de funcionamiento, tiene la posibilidad de seleccionar parámetros complementarios pulsando la tecla ▬.

```
Dispens. FC (V)
 0.1   0   1.2
```

Fotocélula-dispensador/ IO:
Primer valor = Indica el valor actual del nivel de la fotocélula.
Segundo valor = Indica si se localiza una etiqueta (Valor = 1) o ninguna etiqueta (Valor = 0).
Tercer valor = Indica el umbral de conmutación. La variación de este valor sólo se tendrá en cuenta en el funcionamiento en modo Fotocélula o Fotocélula continua.

Pulse la tecla ▬, para acceder al siguiente parámetro.

```
IN Nivel señal
1s2x3+4x5x6x7x8x
```

Nivel de señal IN:
Indicación del señal con la que se iniciará el trabajo de impresión.

+ = el nivel activo de la señal es 'high' (1)
− = el nivel activo de la señal es 'low' (0)
x = el nivel de señal no activado
s = el estado puede verse afectado por el puerto*

La modificación del nivel de señal sólo será tenida en cuenta en los modos de funcionamiento I/O estático, I/O dinámico, I/O estático continuo y I/O dinámico continuo.

Pulse la tecla ▬, para acceder al siguiente parámetro.

```
OUT Nivel señal
1+2+3+4+5+6+7+8+
```

Nivel de señal OUT:
Indicación del nivel de señal para la edición de la señal.

+ = el nivel de señal activo es 'high' (1)
− = el nivel de señal activo es 'low' (0)
s = el estado puede verse afectado por el puerto*

Pulse la tecla ▬, para acceder al siguiente parámetro.

```
Elim.rebote (ms)
50
```

Eliminación repeticiones (Debouncing):
Indicación del tiempo de eliminacióin señales espúreas producidas por el relé de activación (debouncing) de la entrada del dispensador en un entorno.

Pulse la tecla ▬, para acceder al siguiente parámetro.

```
Retraso ini. (s)
1.00
```

Retraso en la señal de inicio:
AIndicación del tiempo en segundos para retrasar el inicio de la impresión. Valores posibles: 0.00 … 9.99.

Pulse la tecla ▬, para acceder al siguiente parámetro.

```
Protocolo I/O
Port: Off
```

Protocolo I/O:
Selección de la interfaz a través de las modificaciones de las señales de entrada y señales de salida (I/O) enviadas.

* en combinación con Netstar PLUS

Pulse la tecla →, para acceder al siguiente parámetro.

```
Memorizar señal
On
```

Memorizar señal:
On: La señal de comienzo para la siguiente etiqueta puede haberse mandado durante la impresión de la etiqueta en curso. La señal queda registrada en la impresora. La impresora empieza a imprimir la siguiente etiqueta inmediatamente después de haber terminado la que ya estaba imprimiendo. De esta manera se ahorra tiempo y se mejora el funcionamiento.
Off: La señal de comienzo para la siguiente etiqueta sólo puede ejecutarse si la etiqueta en curso de impresión ha terminado de imprimirse y la impresora está de nuevo en estado de 'espera' (establecido en la salida como un 'preparado'). Si la señal de inicio ha sido ejecutada antes de que la impresora haya terminado de imprimir la etiqueta en curso, esta será ignorada.

7.3 Ahorro cinta

El menú Ahorro cinta sólo se mostrará, cuando al conectar la impresora se reconoce la opción ahorro cinta por la fotocélula de optimización.

Ahorro cinta = máximo aprovechamiento de la cinta de transferencia

Para minimizar el desgaste de la cinta de transferencia se puede activar la opción ahorro cinta (ver ejemplo).

Pulse la tecla F para acceder al menú funciones.

Pulse la tecla hasta avanzar al menú 'Ahorro cinta'.

Menú funciones
Ahorro cinta

Pulse la tecla para seleccionar el menú.

Al pulsar la tecla ▲, tiene la posibilidad de activar o desactivar el ahorro cinta respectivamente.

7.4 Red

En el menú principal, pulse la tecla F, para acceder al menú funciones.

Pulse la tecla hasta avanzar al menú 'Red'.

Ménu funciones
Red

Este menú sólo puede seleccionarse, cuando al conectar la impresora se reconozca la tarjeta de red, si no, se indicará que el menú no está disponible.

Encontrarán más información sobre esta opción en un manual de instrucciones separado.

7.5 Escáner

En el menú principal, pulse la tecla F para acceder al menú funciones.

Pulse la tecla hasta avanzar al menú 'Escáner'.

```
Menú funciones
Escáner
```

Pulse la tecla, para seleccionar el punto del menú.

```
Modo  NoRd  AvEt
   1     1     1
```

Modo:

0 Off

1 Modo 1 (Comparación de archivos), esto es, que los datos de código de barras leídos por el escáner se van a comparar con los datos impresos.

2 Modo 2 (prueba de legilibilidad), esto es, se comprobará tan sólo si los códigos de barras impresos son legibles por el escáner.

3 Modo 3 (comprobar legibilidad, gráfico), p.ej. sólo se comprueba que el escáner pueda leer los códigos de barras impresos. Este modo se usa si el código de barras es un gráfico (p.ej. imprimiendo desde un controlador de impresora). En este caso, la impresora no puede reconocer que un código de barras ha sido situado en la etiqueta.

NoRd = Número de malas legibilidades:
Aquí puede regularse la cantidad de malas lecturas requeridas para que tenga lugar un aviso de error en la impresora.
Valores posibles: 0 - 9
1 = La impresora se parará y emitirá un aviso de error, cuando una etiqueta no se pueda leer por el escáner.
0 = La impresora no se para en caso de lectura errónea, simplemente aparece un mensaje de advertencia en la pantalla.

VEtik = Avance de etiqueta:
Como el escáner en muchas ocasiones no está colocado directamente en el cabezal de impresión, es posible, mediante este parámetro, establecer un avance de 1 a 5 etiquetas. El gráfico a continuación explica el significado de este parámetro:

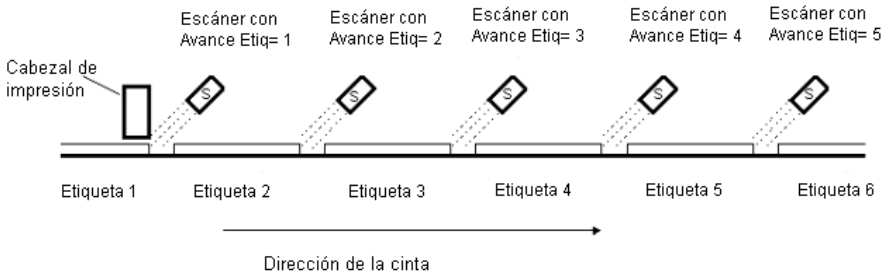

Pulse la tecla, para acceder al siguiente punto del menú.

```
Tipo escáner
```

Tipo escáner:
En este punto puede seleccionar el tipo de escáner.Dispone usted por ahora de la posibilidad de escoger entre dos modelos distintos.
Para mayor información póngase por favor en contacto con nuestro Servicio de atención al cliente.

Pulse la tecla , para acceder al siguiente punto del menú.

```
Scaner-instal.
Inicio
```

Instalación escáner:
Con la ayuda de este punto del menú se puede posicionar el escáner. Con anterioridad a ello el escáner debe estar cerrado,en la ventana 'tipo de escáner' debe estar seleccionado el correspondiente escáner, y en la ventana 'parámetros del interfaz' debe estar conectada la interfaz y los parámetros de la interfaz deben estar correctamente regulados.

Pulse la tecla , para acceder al siguiente punto del menú.

```
Scan Offset (mm)
   0.2
```

Escáner Offset:
Muestra el valor del avance de la etiqueta, de modo que el escáner pueda leer los datos existentes en la etiqueta

Pulse la tecla , para acceder al siguiente punto del menú.

```
Escán. len. (mm)
     0.0 Auto
```

Longitud escáner:
Si este parámetro se ajusta a 0 (AUTO), la posición de encendido y apagado del escáner se calcula mediante la posición y altura del código de barras sobre la etiqueta.
Si el parámetro Longitud de Lectura no es 0, entonces define la longitud del sector que se va a escanear. El comienzo del sector de escaneo se ajusta entonces mediante el parámetro Offset de Escaneo. El siguiente dibujo muestra el significado del parámetro.

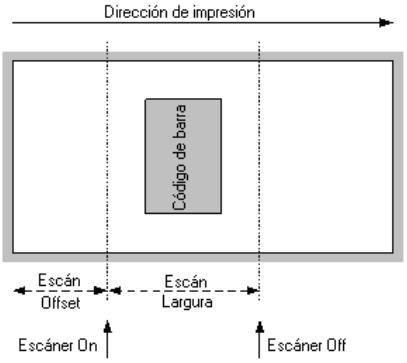

Figura 10

Pulse la tecla , para acceder al siguiente punto del menú.

```
Modo escaneado
durante impr.
```

Modo de escaneado: Con este parámetro puede ajustarse en qué momento debe realizarse el escaneado del código de barras. Durante la impresión o después de la impresión.

Pulse la tecla , para acceder al siguiente punto del menú.

```
Retraso escan.
(ms)     0
```

Retraso de escaneado:
En el modo de escaneado „Después de la impresión" se conecta el escáner después de que ha sido imprimida la etiqueta. Con este valor se fija el tiempo entre la impresión de la etiqueta y la conexión del escáner.

Pulse la tecla , para acceder al siguiente punto del menú.

```
Tiempo escaneado
(ms)     0
```

Tiempo de escaneado (Scan timeout):
En el modo „Después de la impresión", con este valor se fija el periodo de tiempo disponible para el escaneado de la etiqueta.

Pulse la tecla , para acceder al siguiente punto del menú.

```
COM2 Baud   P D S
0    9600   N 8 2
```

Puerto: Para poder emplear un escáner, el puerto COM2 debe estar regulado en 1.

Para más información, remítase al libro de instrucciones específico.

7.6 Tarjeta de memoria

La impresora está equipada en la parte posterior del aparato con dos ranuras para una tarjeta de memoria. Con ayuda de esta tarjeta de memoria se tiene la posibilidad de grabar de manera permanente gráficos, textos, datos de etiquetas o informaciones de una base de datos.

Instalar y extraer la tarjeta Compact Flash

Inserte la tarjeta de memoria con el lado de contacto hacia adelante en la ranura prevista para ello. Coloque la tarjeta de memoria hasta que encaje. La descripción debe de estar situada a la izquierda (véase en el dibujo).
Para extraer la tarjeta de memoria de la unidad A, empuje el botón situado en la parte superior. Para extraer la tarjeta de memoria de la unidad B, empuje el botón situado abajo.

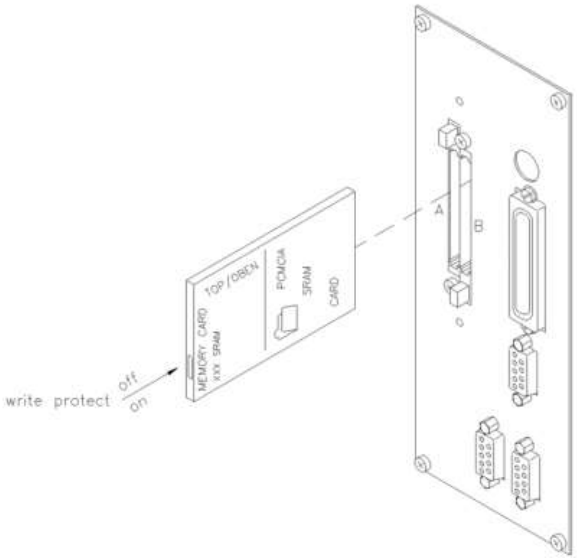

Figura 11

Nombre de fichero y directorio

La tarjeta de memoria es considerada por la impresora como un sistema de archivo compatible con DOS.

```
→ TORNILLOS   <
A:\
```

Tras formatear la tarjeta de memoria, un directorio denominado STANDARD se creará automáticamente. Tras conectar la impresora y colocar la tarjeta de memoria, ése es el directorio actual. Los directorios se mostrarán con letras mayúsculas y con el signo “<“. La denominación de los archivos se muestra a continuación en letras minúsculas.

```
→<Directorio>
A:\ESTANDAR\
```

En la fila de arriba de la pantalla se mostrará el directorio en mayúsculas, y en la parte de abajo se mostrará la unidad seleccionada con la ruta de acceso.

Teclas

Pulse la tecla , para indicar las etiquetas memorizadas en la tarjeta de memoria.

Pulse la tecla F, para acceder al menú de tarjeta de memoria.

Pulse la tecla , para ir cada vez un punto del menú hacia adelante.

Pulse la tecla F, para retroceder un punto en el menú.

Pulse la tecla , para seleccionar un menú o confirmar una pregunta.

Pulse la tecla F, para cambiar entre la unidad A y la unidad B dentro de una función seleccionada.

Pulse las teclas y , para buscar el contenido del directorio actual.

Pulse las teclas y , para cambiar al directorio mostrado en el caso que sea necesario.

Seleccionar etiqueta

Pulse la tecla:

```
→eti1234        0
A:\STANDARD\
```

Pulsar las teclas y para seleccionar la etiqueta deseada en el directorio STANDARD.

Pulse la tecla para seleccionar la etiqueta.

```
Arranque impr.
Núm.eti.: 12345
```

Seleccionar la cantidad de etiquetas que deben imprimirse.

Pulsar la tecla para iniciar el trabajo de impresión.

Tras finalizar el trabajo de impresión, se mostrará en la pantalla el menú principal.

¡AVISO!

El directorio NO puede cambiarse Un cambio de directorio debe efectuarse en el menú "Cambio de directorio".

Cargar un fichero de la tarjeta de memoria

Pulse las teclas: , F,

```
TM-Funciones
Cargar fichero
```

Pulse la tecla , para seleccionar el punto del menú 'Cargar fichero'.

```
→<STANDARD>    0
A:\
```

Seleccione el fichero que desea cargar y confirme su elección con la tecla .

La etiqueta cargada se encuentra ahora en la memoria interna de la impresora.

Tras finalizar el proceso de carga, se mostrará en la pantalla el menú principal.

Memorizar una etiqueta en la tarjeta de memoria

Pulse las teclas: , F, ,

```
TM-Funciones
Memorizar eti.
```

Pulse la tecla , para seleccionar el punto del menú 'Memorizar etiqueta'.

Seleccione el directorio y la etiqueta que desea memorizar, y confirme su elección con la tecla .

```
Archivo ya exis.
¿Sobreescribir?
```

Confirme la pregunta con la tecla y la etiqueta quedará memorizada.

Tras finalizar el proceso de memorización, se mostrará en la pantalla el menú principal.

Memorizar configuración

Pulse las teclas: , F, , ,

```
TM-Funciones
Memorizar config
```

Pulse la tecla , para seleccionar el punto del menú 'Memorizar configuración'.

De manera estándar se propone el nombre de archivo config.cfg. Éste puede ser modificado por el usuario. En este archivo se guardan los parámetros de la impresora que no se almacenan permanentemente en el Flash interno.

Pulse la tecla para comenzar la memorización.

Tras finalizar el proceso de memorización, se mostrará en la pantalla el menú principal.

Cambiar directorio / unidad de tarjeta

Pulse las teclas: , F, , ,

```
TM-Funciones
Cambiar director
```

Pulse la tecla , para seleccionar el punto del menú 'Cambiar directorio'.

```
←<..>          M
A:\STANDARD\
```

En la línea inferior se visualiza el directorio actualmente seleccionado.

Pulse las teclas y para cambiar el directorio a la línea superior.

Pulse las teclas y para visualizar los posibles directorios.

Pulse la tecla para incorporar el directorio seleccionado.

Tras finalizal el cambio del directorio, se mostrará en la pantalla el menú principal.

Borrar archivo de la tarjeta de memoria

Pulse las teclas: , F, , , ,

```
TM-Funciones
Borrar archivo
```

Pulse la tecla , para seleccionar el punto del menú 'Borrar archivo'.

```
x<..>          M
A:\STANDARD
```

Seleccione respectivamente el directorio o la etiqueta que quiere borrar, y confirme su elección con la tecla .

La etiqueta seleccionada se borrará de la tarjeta de memoria.

Tras finalizar el proceso de borrado, se mostrará en la pantalla el menú 'Cargar fichero'.

Formatear la tarjeta de memoria

Pulse las teclas: , F, , , , ,

```
TM-Funciones
Formatear
```

Pulse la tecla , para seleccionar el punto del menú 'Formatear'.

```
Formatear      A
```

Pulse la tecla , para confirmar la selección de la unidad a formatear y el proceso iniciará.

Al formatear la tarjeta de memoria se crea automáticamente un directorio STANDARD.

Tras finalizar el proceso de formatear, se mostrará en la pantalla el menú 'Cargar fichero'.

Copiar la tarjeta de memoria

Pulse las teclas: , F, , , , , , ,

```
TM-Funciones
Copiar
```

Pulse la tecla , para seleccionar el punto del menú 'Copiar'.

Pulse la tecla para seleccionar la función de copiar deseada. La unidad A a la A, de la A a la B, de la B a la A o de la B a la B.

```
Copiar     A:->B:
Ins.Orig.+Destin
```

Colocar la tarjeta origen y destino y pulse la tecla para confirmar la selección. El contenido de la tarjeta fuente se transmitirá a la tarjeta de destino confome a su selección.

¡AVISO!

Preste atención al copiar de la tarjeta A a la A, y de la B a la B, a que ambas tarjetas dispongan de una capacidad de almacenamiento similar.

Al copiar de la tarjeta A a la A, o de la B a la B, se preguntará en la pantalla primero por la tarjeta origen.

Colocar la tarjeta correspondiente y confirme la selección. Tras cargar en la memoria interna de la impresora el contenido de la tarjeta, podrá insertar la tarjeta de destino.

¡AVISO!

Dependiendo de la capacidad de la tarjeta de memoria, se deberá repetir el proceso varias veces.

Tras finalizar el proceso de copiar, se mostrará en la pantalla el menú 'Cargar fichero'.

Mostrar memoria libre

Pulse las teclas: , F, , , , , , , ,

```
TM-Funciones
Memoria libre
```

Pulse la tecla , para seleccionar el punto del menú 'Memoria libre'.

```
Memoria libre
A: 253920 KB
```

La memoria libre todavía disponible en la tarjeta de memoria se mostrará.

Pulse la tecla , para volver al punto inicial del menú, 'Cargar fichero'.

8 Mantenimiento y limpieza

¡PELIGRO!

¡Existe riesgo de muerte por electrocución!

⇒ Antes de todos los trabajos de mantenimiento de la impresora desconectar la red de corriente y aguardar brevemente hasta que la fuente de red se haya descargado.

¡AVISO!

Para limpiar el aparato se recomienda llevar equipo de protección personal, como gafas de protección y guantes.

Plan de limpieza

Tarea de mantenimiento	Intervalo
Limpieza general (véase 0, página 70).	Según sea necesario.
Limpieza del rodillo de tracción de cinta de transferencia térmica (véase 8.2, página 70).	Con cada cambio de la cinta de transferencia o si se deteriora la imagen impresa.
Limpiar el rodillo de impresión (véase 8.3, página 71).	Con cada cambio del rollo de etiquetas o si se deteriora la imagen impresa o la carga de etiquetas.
Limpiar el cabezal de impresión (véase 8.4, página 72).	**Termoimpresión directa:** Con cada cambio del rollo de etiquetas. **Impresión de transferencia térmica:** Con cada cambio de la cinta de transferencia o si se deteriora la imagen impresa.
Limpiar la fotocélula (véase 8.5, página 73).	Al cambiar el rollo de etiquetas.
Cambiar el cabezal de impresión (véase 8.6, página 74).	En caso de fallos en el formato de impresión.

¡AVISO!

Deben seguirse las instrucciones de manipulación para la utilización de alcohol isopropílico (IPA). En caso de contacto con la piel o los ojos, enjuagar bien con agua corriente. Si persiste la irritación, acuda a un médico. Asegúrese de que el lugar esté bien ventilado.

¡ADVERTENCIA!

¡Peligro de incendio debido a disolvente para etiquetas inflamable!

⇒ Cuando se emplee disolvente para etiquetas, la impresora de etiquetas debe encontrarse limpia y completamente libre de polvo.

8.1 Limpieza general

¡PRECAUCIÓN!

¡La impresora se puede dañar si se utiliza productos de limpieza abrasivos!

⇒ No utilizar detergentes abrasivos o disolventes para limpiar las superficies externas o las impresoras.

⇒ Extraiga el polvo y las partículas de papel que se encuentren en el área de impresión con un pincel suave.

⇒ Limpie las superficies externas con un producto de limpieza universal.

8.2 Limpieza del rodillo de tracción de cinta de transferencia

El ensuciamiento del rodillo de impresión puede repercutir en una mala calidad de impresión y además puede estropear el material de transporte.

1. Abra la tapa de la impresora.
2. Saque la cinta de transferencia de la impresora.
3. Retire las depósitos con producto limpiador de rodillos y un paño suave.
4. Si el rodillo parece dañado, sustitúyalo.

8.3 Limpieza del rodillo de impresión

El ensuciamiento del rodillo de impresión puede repercutir en una mala calidad de impresión y además puede estropear el material de transporte.

¡PRECAUCIÓN!

¡Riesgo de daño del rodillo de impresión!

⇒ No utilizar objetos afilados, puntiagudos o duros para limpiar el rodillo de impresión.

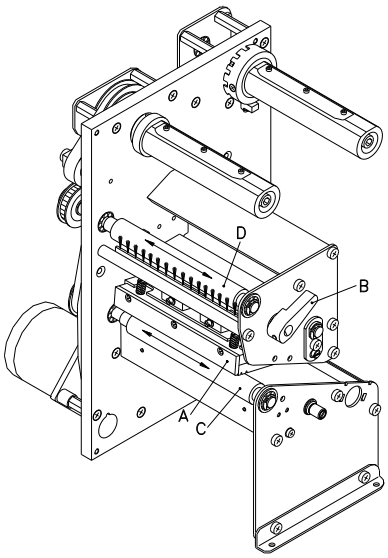

Figura 12

1. Abra la tapa de la impresora.
2. Gire la palance roja (B) en sentido contrario a las agujas del reloj para levantar el cabezal de impresión.
3. Saque las etiquetas y la cinta de transferencia de la impresora.
4. Retire los depósitos con producto limpiador de rodillos y un paño suave.
5. Con la mano, gire el cilindro (C) paso a paso de forma que pueda limpiarse todo el cilindro (sólo es posible con la impresora desconectada. En caso contrario, el motor paso a paso recibe corriente con lo cual el cilindro se mantiene en su posición).

8.4 Limpieza del cabezal de impresión

Durante la impresión se puede ensuciar el cabezal de impresión p.ej. con partículas de color que se insertan en la cinta de transferencia; por ello es conveniente y básicamente necesario limpiar el cabezal a intervalos regulares de tiempo, dependiendo de las horas de funcionamiento del aparato y de la influencia del entorno, como por ejemplo, polvo u otros.

¡PRECAUCIÓN!

¡Riesgo de daño del cabezal de impresión!

⇒ No utilizar objetos afilados, puntiagudos o duros para limpiar el cabezal de impresión.

⇒ No tocar la lámina protectora del cabezal de impresión.

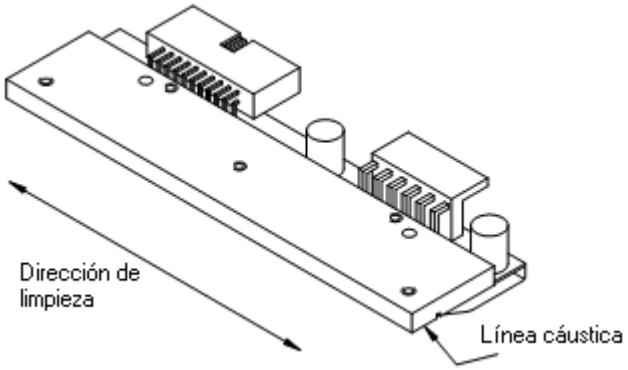

Figura 13

1. Abra la tapa de la impresora.
2. Gire la palanca roja en sentido contrario a las agujas del reloj para levantar el cabezal de impresión.
3. Saque las etiquetas y la cinta de transferencia de la impresora.
4. Limpie la superficie del cabezal de impresión con un bastón especial de limpieza o con un bastoncillo de algodón empapado en alcohol puro.
5. Antes de poner en funcionamiento la impresora, dejar secar el cabezal de impresión durante 2 o 3 minutos.

8.5 Limpieza de la fotocélula

¡PRECAUCIÓN!

¡Deterioro de la fotocélula!

⇒ No utilizar objetos afilados o duros ni disolventes para limpiar la fotocélula.

La fotocélula de etiquetas se puede ensuciar con el polvo del papel. Con ello puede resultar perjudicado el reconocimiento del inicio de las etiquetas.

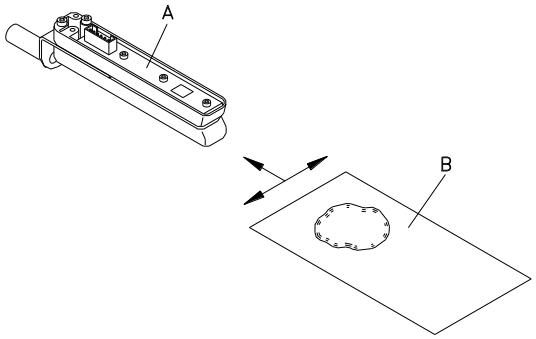

Figura 14

1. Abra la tapa de la impresora.
2. Gire la palanca roja en sentido contrario a las agujas del reloj para levantar el cabezal de impresión.
3. Saque las etiquetas y la cinta de transferencia de la impresora.
4. Efectúe un soplado de la fotocélula (A) con un pulverizador de gas comprimido.
   ¡Es imprescindible seguir las instrucciones del envase!
5. Adicionalmente, puede eliminar la suciedad en la barrera óptica con un cartón de limpieza (B) humedecido previamente con limpiador de cabezales y cilindros de impresión.
6. Vuelve a colocar las etiquetas y la cinta de transferencia (véase capítulo 5 Carga de las etiquetas, página 27).

8.6 Cambio del cabezal de impresión (en general)

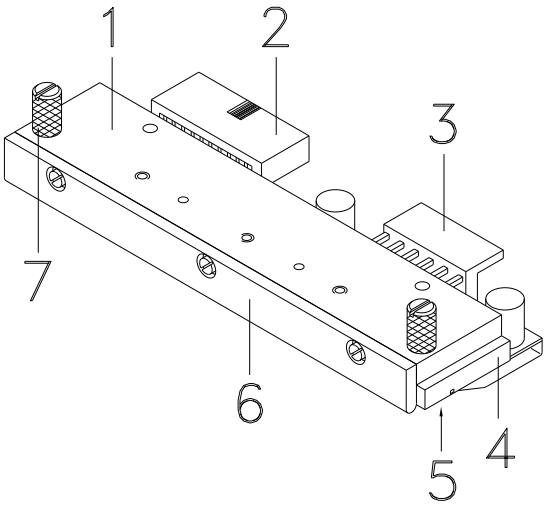

Figura 15

1 Placa intermedia
2 Conexión señal
3 Conexión tensión
4 Cabezal de impresión
5 Inglete de impresión
6 Guía
7 Tornillo

¡PRECAUCIÓN!

¡El cabezal de impresión debe estar protegido frente a posibles daños por cargas electroestáticas!

⇒ Coloque la impresora sobre una superficie conductora con toma de tierra.

⇒ El operario debe conectarse a una toma de tierra de una manera adecuada (p.ej. mediante una conexión de muñequera).

⇒ No deben tocarse con las manos los contactos de conexiones a enchufes (2, 3).

⇒ El cristal de protección (5) del cabezal de impresión no se debe arañar ni rasguñar.

8.7 Cambio del cabezal de impresión Plano

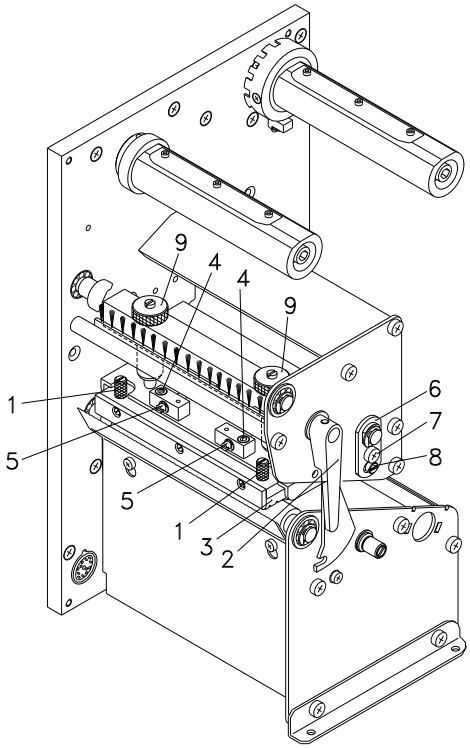

Figura 16

Desmontaje del cabezal de impresión

1. Saque las etiquetas y la cinta de transferencia de la impresora.
2. Caso que esté cerrado el cabezal de impresión, afloje el tornillo de rosca (1).
3. Gire la palanca roja (2) en sentido contrario a las agujas del reloj para levantar el cabezal de impresión.
4. En caso que el cabezal de impresión (3) no se situe libre en el cilindro de presión, afloje de nuevo el tornillo de rosca (1).
5. Tire hacia adelante con cuidado del cabezal de impresión, hasta que las conexiones queden accesibles.
6. Tire las conexiones y retire el cabezal de impresión (3).

Montaje del cabezal de impresión

1. Conecte las conexiones.
2. Sitúe el cabezal de impresión en el soporte, de tal modo que los arrastradores encajen en los correspondientes taladros de la placa intermedia.
3. Sosteniendo el soporte con un dedo, ligeramente sobre el cilindro impresor, verifique la posición correcta del cabezal de impresión.
4. Coloque el tornillo (4) y apriete.
5. Vuelve a colocar las etiquetas y la cinta de transferencia (véase capítulo 5 Carga de las etiquetas, página 27).
6. Verifique el valor de resistencia en la placa del cabezal de impresión y en caso de necesidad, introduzca el nuevo valor en el menú 'Asistencia técnica/Resistencia dot'.

8.8 Ajuste del cabezal de impresión Plano

Paralelismo

Para obtener una impresión de calidad, una característica importante es la posición del paralelismo de la línea de enfoque del cabezal de impresión en el cilindro de presión. Como la posición de la línea de enfoque del cabezal térmico de impresión sufre ligeras variaciones debidas a la fabricación, es de relativa importancia regular el paralelismo tras un cambio del cabezal de impresión.

1. Afloje los tornillos (4, Figura 16) girándolos aproximadamente ¼ de vuelta con ayuda de una llave allen.
2. Ajuste el paralelismo con los tornillos (5, Figura 16).
   Al girar en el sentido de las agujas del reloj, el cabezal de impresión se mueve hacia atrás. Al girar enel sentido contrario de las agujas del reloj, se desplaza hacia adelante el cabezal.
3. Ajuste el paralelismo hasta que la impresión sea correcta.
4. Coloque de nuevo los tornillos (4, Figura 16).
5. Envíe una orden de impresión de aprox. 10 etiquetas y controle que la cinta corre corrctamente y sin arrugas.

Equilibrio de la presión izquierda/derecha

Si tras regular el paralelismo no se consiguiera que la anchura de la impresión fuese regular, se puede igualar con la ayuda de una placa de fijación (6) como se explica a continuación:

1. Afloje los tornillos (7, Figura 16) girándolos aprox. ¼ de vuelta.
2. Gire la clavija excéntrica (8, Figura 16) para ajustar una impresión igualada. Continúe ajustando el cabezal de impresión hasta que la impresión en el text salga igualada.
3. Coloque de nuevo los tornillos (7, Figura 16).
4. Envíe una orden de impresión de aprox. 10 etiquetas y controle que la cinta circula corrctamente y sin arrugas.

Presión

Si se incrementa la presión sobre el cabezal en un lado de la zona de contacto esto lleva a una mejora en la densidad (contraste) de la imagen impresa y a un cambio en la alimentación de la cinta de transferencia en la misma dirección.

¡PRECAUCIÓN!

¡Daño al cabezal debido a un uso inapropiado!
Es posible que gaste más cinta de la necesaria debido a una velocidad excesiva.

⇒ Sólo cambie los ajustes de fábrica en casos excepcionales.

La vida útil del cabezal de impresión se optimiza el seleccionar la presión más baja posible.

1. Gire el tornillo de presión (9, Figura 16) para modificar la presión del cabezal de impresión.
2. Gire el tornillo de presión (9, Figura 16) en el sentido de las agujas del reloj hasta que llegue al tope, se consigue un incremento de presión de 10N respecto al ajuste inicial de fábrica.
3. Gire el tornillo de presión (9, Figura 16) hacia el tope derecho, girándolo en dirección contraria a las agujas del reloj, se obtendrá el valor de regulación de fábrica.

¡AVISO!

Es importante que el botón del borde protegido por un barniz de seguridad, no se retire del tornillo de presión, ya que de otro modo se falsearán los valores arriba establecidos.

8.9 Cambio del cabezal de impresión CornerType

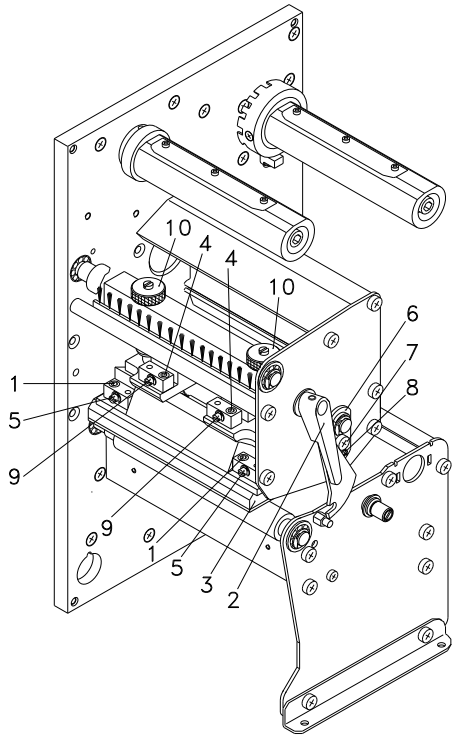

Figura 17

Desmontaje del cabezal de impresión

1. Saque las etiquetas y la cinta de transferencia de la impresora.
2. Caso que esté cerrado el cabezal de impresión, afloje el tornillo de rosca (1).
3. Gire la palanca roja (2) en sentido contrario a las agujas del reloj para levantar el cabezal de impresión.
4. En caso que el cabezal de impresión (3) no es posicionar libre en el cilindro de presión, afloar de nuevo el tornillo de rosca (1).
5. Tire hacia adelante con cuidado del cabezal de impresión, hasta que las conexiones queden accesibles.
6. Tire las conexiones y retire el cabezal de impresión (3).

Montaje del cabezal de impresión

1. Conecte las conexiones.
2. Sitúe el cabezal de impresión en el soporte, de tal modo que los arrastradores encajen en los correspondientes taladros de la placa intermedia.
3. Sosteniendo el soporte con un dedo, ligeramente sobre el cilindro impresor, verifique la posición correcta del cabezal de impresión.
4. Coloque el tornillo (1) y apretar.
5. Vuelva a colocar las etiquetas y la cinta de transferencia (véase capítulo 5 Carga de las etiquetas, página 27).
6. Verifique el valor de resistencia en la placa del cabezal de impresión y en caso de necesidad, introducir el nuevo valor en el menú 'Asistencia técnica/Resistencia dot'.

8.10 Ajuste del cabezal de impresión CornerType

Paralelismo

Para obtener una impresión de calidad, una característica importante es la posición del paralelismo de la línea de enfoque del cabezal de impresión en el cilindro de presión. Como la posición de la línea de enfoque del cabezal térmico de impresión sufre ligeras variaciones debidas a la fabricación, es de relativa importancia regular el paralelismo tras un cambio del cabezal de impresión.
La forma del cabezal de impresión CornerType precisa el ajuste del paralelismo en dirección al ángulo de posición y en sentido horizontal. Se requiere algo de práctica para saber en qué dirección se debe desplazar el cabezal de impresión para obtener una buena calidad de impresión.

1. Afloje los tornillos (1 oder 4, Figura 17) girándolos aproximadamente ¼ de vuelta con ayuda de una llave de 6 lados.
2. Ajuste el paralelismo con los tornillos (5 o 9, Figura 17).
   Al girar en el sentido de las agujas del reloj, el cabezal de impresión se mueve hacia atrás. Al girar enel sentido contrario de las agujas del reloj, se desplaza hacia adelante el cabezal.
3. Ajuste el paralelismo hasta que la impresión sea correcta.
4. Coloque de nuevo los tornillos (1 ou 4, Figura 17).
5. Envíe una orden de impresión de aprox. 10 etiquetas y controle que la cinta circula corrctamente y sin arrugas.

Equilibrio de la presión izquierda/derecha

Si tras regular el paralelismo no se consiguiera que la anchura de la impresión fuese regular, se puede igualar con la ayuda de una placa de fijación (6) como se explica a continuación:

1. Afloje los tornillos (7, Figura 17) girándolos aprox. ¼ de vuelta.
2. Gire la clavija excéntrica (8, Figura 17) para ajustar una impresión igualada. Continúe ajustando el cabezal de impresión hasta que la impresión en el text salga igualada.
3. Coloque de nuevo los tornillos (7, Figura 17).
4. Inicie una orden de impresión de aprox. 10 etiquetas y controle que la cinta circula corrctamente y sin arrugas.

Presión

Si se incrementa la presión sobre el cabezal en un lado de la zona de contacto esto lleva a una mejora en la densidad (contraste) de la imagen impresa y a un cambio en la alimentación de la cinta de transferencia en la misma dirección.

¡PRECAUCIÓN!

¡Deterioro del cabezal de impresión debido a un desgaste desparejo!

⇒ Modifique los ajustes de fábrica únicamente en casos excepcionales.

La vida útil del cabezal de impresión se optimiza el seleccionar la presión más baja posible.

1. Gire el tornillo de presión (10, Figura 17) para modificar la presión del cabezal de impresión.
2. Gire el tornillo de presión (10, Figura 17) en el sentido de las agujas del reloj hasta que llegue al tope, se consigue un incremento de presión de 10N respecto al ajuste inicial de fábrica.
3. Gire el tornillo de presión (10, Figura 17) hacia el tope derecho, girándolo en dirección contraria a las agujas del reloj, se obtendrá el valor de regulación de fábrica.

¡AVISO!

Es importante que el botón del borde protegido por un barniz de seguridad, no se retire del tornillo de presión, ya que de otro modo se falsearán los valores arriba establecidos.

9 Corrección de errores

Mensaje de error	Causa	Solución
1 Línea muy alta	Una línea de texto sobresale total o parcialmente por el extremo superior de la etiqueta.	Desplace la línea más abajo (aumente el valor de Y). Compruebe la rotación y la fuente.
2 Línea muy baja	Una línea de texto sobresale total o parcialmente por el extremo inferior de la etiqueta.	Sitúe la línea más arriba (disminuya el valor de Y). Compruebe la rotación y la fuente.
3 Caracteres no disponibles	Uno o más caracteres del texto no se encuentran disponibles en la fuente seleccionada.	Modifique el texto. Modifique la fuente.
4 Tipo de código desconocido	El código seleccionado no se encuentra disponible.	Compruebe el tipo de código.
5 Posición inválida	La posición seleccionada no se encuentra disponible.	Verifique la posición.
6 Fuente CV	La fuente interna seleccionada no se encuentra disponible.	Verifique la fuente.
7 Fuente vectorial	La fuente vectorial seleccionada no se encuentra disponible.	Verifique la fuente.
8 Largo erróneo	Durante la medición no se ha encontrado ninguna etiqueta. El largo asignado a las etiquetas es demasiado grande.	Compruebe el largo de las etiquetas y si se ha colocado correctamente la etiqueta. Reanude el proceso de medición.
9 Falta etiqueta	No hay etiquetas disponibles. Fotocélula de etiquetas sucia. Etiqueta colocada incorrectamente.	Coloque un nuevo rollo de etiquetas. Compruebe si se han colocado correctamente las etiquetas. Limpie la fotocélula de las etiquetas.
10 Falta cinta transferencia	Durante la impresión la cinta de transferencia se ha terminado. Fallo en la fotocélula de la cinta de transferencia.	Cambie la cinta de transferencia. Compruebe la fotocélula de la cinta de transferencia (asistencia técnica).
11 COM FRAMING	Fallo de bit de parada (Stop bit).	Compruebe los bits de parada. Compruebe la ratio de baudios. Compruebe el cable de la impresora al PC.
12 COM PARITY	Fallo de paridad.	Verifique la paridad. Compruebe la ratio de baudios. Compruebe el cable entre la impresora y el PC.

Mensaje de error	Causa	Solución
13 COM OVERRUN	Pérdida de datos en el puerto serial (RS-232).	Compruebe la ratio de baudios. Compruebe el cable entre la impresora y el PC.
14 Índice campo	El número de líneas transmitido no es válido para el RS-232 y el puerto paralelo.	Compruebe los datos remitidos. Compruebe la conexión PC-impr.
15 Largo máscara	Largo no válido de la máscara de datos recibida.	Compruebe los datos remitidos. Compruebe la conexión PC-impresora.
16 Máscara desconocida	La máscara de datos transmitida es inválida.	Compruebe los datos remitidos. Compruebe la conexión PC-impresora.
17 Falta ETB	No se encontró el final de la transmisión en los datos.	Compruebe los datos remitidos. Compruebe la conexión PC-impresora.
18 Carácter inválido	Uno o más de los caracteres del texto no están disponibles en la fuente seleccionada.	Modifique el texto. Modifique los caracteres.
19 Datos desconocidos	Los datos transmitidos son desconocidos.	Compruebe los datos remitidos. Compruebe la conexión PC-impresora.
20 Dígito de control incorrecto	Al comprobar el dígito de control, el dígito de control enviado o recibido es incorrecto.	Compruebe de nuevo el dígito de control. Compruebe el código de datos.
21 Número SC inválido	El número SC seleccionado no es válido para EAN o para el UPC.	Compruebe el número SC.
22 Dígitos inválidos	Los dígitos introducidos para EAN o UPC son inválidos (< 12; > 13).	Compruebe el número de dígitos.
23 Cálculo dígito de control	El dígito de control seleccionado no está disponible en el código de barras.	Compruebe el cálculo del dígito de control. Compruebe el tipo de código barra.
24 Zoom inválido	El factor de zoom seleccionado no se encuentra disponible.	Compruebe el factor de zoom.
25 Offset no disponible	El signo de offset introducido no está disponible.	Compruebe el valor del offset.
26 Valor offset	El valor de offset introducido no es válido.	Compruebe el valor del offset.

Mensaje de error	Causa	Solución
27 Temperatura del cabezal de impresión	La temperatura del cabezal de impresión es demasiado alta. El sensor de temperatura del cabezal de impresión está dañado.	Reduzca el contraste. Cambie el cabezal de impresión.
28 Fallo cortador	Se ha producido un fallo al cortar. Atasco de papel.	Compruebe el recorrido de las etiquetas. Compruebe el recorrido del cortador.
29 Parámetro inválido	Los datos introducidos no se corresponden con los caracteres permitidos por el identificador de la aplicación.	Compruebe el código de datos.
30 Identificador de la aplicación	El identificador de la aplicación seleccionado no se encuentra disponible en GS1-128.	Compruebe el código de datos.
31 Definición HIBC	Falta signo del sistema de HIBC. Falta código primario.	Compruebe la definición de código HIBC.
32 Reloj sistema	La función reloj en tiempo real está seleccionada, pero la batería está agotada. El RTC (reloj en tiempo real) está dañado.	Cambie la batería o cárguela. Cambie el componente RTC.
33 Sin interfaz CF	La conexión entre la CPU y la tarjeta de memoria se ha interrumpido. La interfaz de la tarjeta de memoria está dañada.	Compruebe la conexión CPU-tarjeta de memoria. Compruebe la interfaz de la tarjeta de memoria.
34 Poca memoria	No se encontró la memoria de impresión.	Verifique el montaje de la memoria en la CPU.
35 Cabezal de impresión abierto	Al iniciarse el trabajo de impresión, el cabezal de impresión no está cerrado.	Cierre el cabezal de impresión y repita la orden de impresión.
36 Formato inválido	Error en el BCD (código binario decimal). Formato no válido en el cálculo de la variable euro.	Compruebe el formato introducido.
37 Demasiado lleno	Error en el BCD Formato no válido en el cálculo de la variable euro.	Compruebe el formato introducido.
38 División por 0	Error en el BCD Formato no válido en el cálculo de la variable euro.	Compruebe el formato introducido.

Mensaje de error	Causa	Solución
39 FLASH ERROR	Fallo en el componente FLASH.	Realice una actualización del software. Cambie la CPU.
40 Largo comando	El largo de la orden de comando remitida es inválido.	Compruebe los datos remitidos. Compruebe la conexión PC – impresora.
41 Falta unidad	No se ha encontrado la tarjeta de memoria, o no está correctamente insertada.	Inserte correctamente la tarjeta de memoria.
42 Error unidad	No se puede leer la tarjeta de memoria (contiene errores).	Compruebe la tarjeta de memoria y cámbiela en su caso.
43 Unidad no formateada	Tarjeta de memoria no formateada.	Formatee la tarjeta de memoria.
44 Borrar directorio actual	Intento de borrado del directorio actual.	Cambio de directorio.
45 Ruta demasiado larga	Ruta de archivo demasiado larga, profundidad del archivo demasiado grande.	Inserte una ruta de archivo más corta.
46 Protección contra escritura	Tarjeta de memoria protegida contra escritura.	Desactive la protección contra escritura.
47 Directorio no archivo	Intento de introducir un nombre de directorio como nombre de archivo.	Corrija la inserción.
48 Archivo abierto	Intento de modificar un archivo abierto actualmente.	Seleccione otro archivo.
49 Falta archivo	El archivo introducido no existe.	Compruebe el nombre del archivo.
50 Nombre archivo	El nombre del archivo contiene datos no válidos.	Corrija el nombre, y elimine los caracteres especiales.
51 Error archivo interno	Error interno del sistema de archivos.	Contacte con su distribuidor.
52 Directorio principal lleno	Se ha alcanzado el número máximo posible de directorios principales (64).	Borre al menos un directorio principal y cree subdirectorios.
53 Unidad llena	Se ha alcanzado la capacidad máxima de memoria de la tarjeta de memoria.	Use una tarjeta de memoria nueva, borre los archivos innecesarios.
54 Archivo/directorio existe	El archivo o directorio seleccionado ya existe.	Compruebe el nombre o seleccione otro nombre.
55 Archivo demasiado grande	No hay espacio de memoria suficiente en la unidad de destino para efectuar un proceso copia.	Seleccione una tarjeta de destino con mayor capacidad.

Mensaje de error	Causa	Solución
56 Falta actualización	Error en la actualización del firmware.	Realice de nuevo la actualización.
57 Archivo gráfico	El archivo seleccionado no contiene archivos gráficos.	Compruebe el nombre del archivo.
58 Directorio no vacío	Intento de borrar un directorio que no está vacío.	Borre primero todos los archivos y subdirectorios del directorio.
59 Sin interfaz CF	No se ha encontrado ninguna unidad de tarjeta de memoria.	Compruebe el nombre del directorio.
60 Sin tarjeta CF	No hay unidad de tarjeta de memoria conectada.	Inserte una tarjeta de memoria en la ranura de CF.
61 Servidor Web	Error en inicio del servidor web.	Por favor, contacte con su representante.
62 FPGA erróneo	El cabezal de impresión FPGA está mal colocado.	Póngase en contacto con su representante.
63 Posición final	Largo de etiqueta seleccionado demasiado grande. El número de etiquetas por ciclo es demasiado elevado.	Compruebe el largo de etiqueta o la cantidad de etiquetas por ciclo respectivamente.
64 Punto cero	La fotocélula está averiada.	Cambie la fotocélula.
65 Aire comprimido	El aire comprimido no está conectado.	Compruebe el suministro de aire comprimido.
66 Inicio externo	La señal externa se ha perdido.	Compruebe la señal de entrada.
67 Columna muy larga	Definición errónea del ancho o número de columnas, respectivamente.	Disminuya el ancho de columna o corrija el número de columnas respectivamente.
68 Escáner	El escáner del código de barras adjunto advierte de un error del aparato.	Compruebe la conexión escáner-impresora. Compruebe la limpieza del escáner.
69 Escáner NoRead	Mala imagen de gráfico. El cabezal de impresión está sucio o dañado. Velocidad de impresión demasiado alta.	Eleve el contraste. Limpie o cambie respectivamente el cabezal de impresión. Reduzca la velocidad de impresión.
70 Archivo escáner	Los datos escaneados difieren de los impresos.	Cambie el cabezal de impresión.
71 Página no válida	Ha seleccionado como número de página 0 o 9.	Seleccione un número de página entre 1 y 9.
72 Selección página	Se ha seleccionado una página no disponible.	Compruebe la página definida.
73 Página no definida	No se ha definido la página.	Compruebe la definición de la impresora.

Mensaje de error	Causa	Solución
74 Formato entrada personalizada	Inserción de datos con formato erróneo en una línea de inserción del usuario.	Compruebe el formato de la cadena.
75 Formato fecha/hora	Inserción de un formato erróneo para fecha/hora.	Compruebe el formato de la cadena.
76 Hotstart CF	No hay tarjeta de memoria disponible.	Si la opción Hotstart está activada, debe estar insertada una tarjeta CF. Desconectar primero la impresora antes de introducir la tarjeta CF.
77 Voltear/girar	Las funciones “impresión a varias bandas” y “Voltear/girar” se seleccionaron a la vez.	Sólo es posible seleccionar cada función por separado, no conjuntamente.
78 Archivo sistema	Carga de archivos temporales de Hotstart.	No es posible.
79 Variable de los tiempos de capa	Definición incorrecta de los tiempos de capa (superposición de los tiempos):	Compruebe la definición de los tiempos de capa.
80 Código GS1 Databar	Error de código de barras.	Compruebe la definición y el parámetro del código de barras GS1 DataBar.
81 Error de IGP	Error de protocolo IGP.	Compruebe los datos enviados.
82 Tiempo generación	La formación de la imagen de impresión seguía activa al iniciarse la impresión.	Reduzca la velocidad de impresión. Utilice la señal de salida de la impresora para la sincronización. Utilice fuentes de mapa de bits para reducir el tiempo de generación.
83 Seguridad transporte	Los dos sensores de posición DPM (inicio/fin) están activos.	Desplace el sensor de punto cero. Compruebe los sensores en el menú de servicio.
84 Sin datos fuente	Error de fuente y datos web.	Realice una actualización del software.
85 Falta ID diseño	Falta definición de ID de etiqueta.	Defina el diseño ID en la etiqueta.
86 ID diseño	El ID escaneado no coincide con el ID definido.	Se ha cargado una etiqueta incorrecta de la tarjeta de memoria.
87 RFID sin etiqueta	La unidad RFID no puede reconocer ninguna etiqueta.	Desplace la unidad RFID o utilice un offset.
88 Verificar RFID	Error al comprobar los datos programados.	Etiqueta RFID incorrecta. Compruebe la definición de RFID.

Mensaje de error	Causa	Solución
89 Suspensión RFID	Error al programar la etiqueta RFID.	Posicionamiento de etiquetas. Etiqueta incorrecta.
90 Datos RFID	Definición incorrecta o incompleta de los datos RFID.	Compruebe las definiciones de datos RFID.
91 Tipo RFID	La definición de los datos de etiqueta no coincide con las etiquetas utilizadas.	Compruebe la distribución de memoria del tipo de etiqueta utilizado.
92 Bloqueo RFID	Error al programar la etiqueta RFID (campos de bloqueo).	Compruebe la definición de datos RFID. La etiqueta ya ha sido programada.
93 Programa RFID	Error al programar la etiqueta RFID.	Compruebe las definiciones RFID.
94 Escáner Timeout	El escáner no ha podido leer el código de barras dentro del periodo de tiempo timeout. Cabezal de impresión defectuoso. Pliegue en cinta de transferencia. Escáner mal posicionado. Periodo timeout muy corto.	Comprobar cabezal de impresión. Comprobar cinta de transferencia. Posicionar correctamente el escáner, según el avance ajustado. Seleccionar un periodo de tiempo timeout más largo.
95 Error escáner	Los datos del escáner no se corresponden con los datos del código de barras.	Compruebe el ajuste del escáner. Compruebe las conexiones/ajustes del escáner.
96 COM break	Error del puerto serie.	Compruebe los ajustes de la transmisión para datos en serie, así como el cable de conexión del ordenador a la impresora.
97 COM general	Error del puerto serie.	Compruebe los ajustes de la transmisión para datos en serie, así como el cable de conexión del ordenador a la impresora.
98 Ningún software cabezal	No hay disponible ningún dato para el cabezal FPGA.	Por favor contacte con su distribuidor.
99 Cargando software cabezal FPGA	Error al programar el cabezal FPGA.	Por favor contacte con su distribuidor.
100 Posición final up	Opción aplicador: No se encuentra el sensor de señal arriba.	Compruebe las señales de entrada/suministro de aire comprimido.
101 Posición final down	Opción aplicador: No se encuentra el sensor de señal abajo.	Compruebe las señales de entrada/suministro de aire comprimido.

Mensaje de error	Causa	Solución
102 Sin placa vacío	Opción aplicador: El sensor no reconoce una etiqueta en la placa de vacío.	Compruebe las señales de entrada/suministro de aire comprimido.
103 Señal de inicio	La orden de impresión está activa, pero el aparato no está listo para procesarla.	Verificar señal de inicio.
104 Ningún dato	Datos de impresión fuera de la etiqueta. Se seleccionó un modelo erróneo de aparato (software de etiqueta).	Verificar el modelo de aparato ajustado. Verificar selección de módulo de impresión izquierdo/derecho.
105 Cabezal de impresión	Ninguno cabezal de impresión original es usado.	Verifique el cabezal de impresión usado. Contacte con su distribuidor.
106 Tipo Tag erróneo	Error en el tipo de Tag. Los datos del Tag no concuerdan con el tipo de tag de la impresora	Adapte los datos o use un tag adecuado
107 RFID inactivo	El módulo RFID no está activado. No pueden procesarse los datos RFID.	Active el módulo RFID o elimine los datos RFID de la etiqueta.
108 GS1-128 erróneo	El código GS1-128 que ha mandado a la impresora no es válido	Verifique los datos de los códigos de barras (vea las especificaciones del GS1-128)
109 Parámetros EPC	Error al calcular el EPC	Verifique los datos (vea las especificaciones EPC).
110 Tapa abierta	Al iniciar la impresión la tapa de la impresora no estaba cerrada.	Cierre la tapa e inicie de nuevo la orden de impresión.
111 Código EAN.UCC	El código EAN.UCC que ha mandado a la impresora no es válido.	Verifique el código de barras (véase las especificaciones correspondientes)
112 Carro impresión	El carro de impresión no se mueve.	Compruebe la correa de transmisión (probablemente esté rota)
113 Error aplicador	Opción aplicador: Error al utilizar el aplicador.	Compruebe el aplicador.
114 Posición final izquierda	Opción aplicador: El interruptor de posición final izquierdo no está en posición correcta.	Compruebe el interruptor de posición final izquierdo para una correcta posición y funcionamiento. Compruebe la neumática transversal.

Mensaje de error	Causa	Solución
115 Posición final derecha	Opción aplicador: El interruptor de posición final derecho no está en posición correcta.	Compruebe el interruptor de posición final derecho para una correcta posición y funcionamiento. Compruebe la neumática transversal.
116 Posición de impresión	Opción aplicador: No está en posición de impresión.	Compruebe las posiciones finales de ARRIBA y DERECHA para un funcionamiento y una posición correctas.
117 Parámetros XML	Error de parámetros en el archivo XML.	Por favor contacte con su distribuidor.
118 Variable no válida	La variable transferida no es válida con la entrada del usuario.	Seleccione la variable correcta sin entrada de usuario y transfiérala.
119 Cinta transferencia	Durante la orden de impresión el rollo de ribbon se ha terminado. Defecto de la fotocélula de detección de ribbon.	Cambie el ribbon. Compruebe la fotocélula de ribbon (funciones de servicio).
120 Directorio erróneo	El directorio destino no es válido para copiar.	El directorio destino no puede estar dentro del directorio fuente.
121 Falta etiqueta	En el cabezal de impresión trasero no hay ninguna etiqueta (DuoPrint). Fotocélula de etiqueta sucia. Etiqueta colocada incorrectamente.	Coloque un nuevo rollo de etiquetas. Limpie la fotocélula de etiqueta. Compruebe si se han colocado correctamente las etiquetas.
122 IP ocupada	La dirección IP ya ha sido asignada	Asigne una nueva dirección IP.
123 Impresión asíncrona	La fotocélula de etiquetas no lee la etiqueta en el orden debido. La configuración de la fotocélula de etiquetas no es correcta. La configuración de la ranura entre etiquetas o la etiqueta no es correcta. En el cabezal de impresión trasero no hay ninguna etiqueta (DuoPrint). Fotocélula de etiqueta sucia. Etiqueta colocada incorrectamente.	Compruebe las dimensiones de la etiqueta. Compruebe la configuración de la fotocélula de etiquetas. Compruebe que las dimensiones de la etiqueta sean correctas. Coloque un nuevo rollo de etiquetas. Limpie la fotocélula de etiqueta. Compruebe si se han colocado correctamente las etiquetas.
124 Velocidad demasiada lenta	La velocidad de la impresión es demasiada lenta.	Aumente la velocidad de la máquina del cliente.

Mensaje de error	Causa	Solución
125 Búfer de emisión DMA	Problema de comunicación HMI.	Reiniciar la impresora.
126 Conflicto UID	Errores en los ajustes de la programación RFID.	Realizar inicialización RFID.
127 Módulo no encontrado	Módulo RFID no disponible.	Revisar conexión módulo RFID. Por favor contacte con su distribuidor.
128 Ninguna señal de activación	Sin activación de la impresión por el control superior (máquina del cliente).	Activar señal de activación al control superior.
129 Firmware incorrecto	Se intentó instalar un firmware no adecuado para el modelo de impresora utilizado.	Utilizar el firmware adecuado para el modelo de impresora. Por favor contacte con su distribuidor.
130 Falta idioma.	Falta el archivo del idioma configurado de la impresora.	Contactar con el vendedor responsable.
131 Material incorrecto	El material de las etiquetas no coincide con los datos de impresión.	Utilizar material de etiquetas con la longitud de las etiquetas o las ranuras adecuada.
132 Etiqueta de marcado inválida	Código de formato de marcado inválido en el texto.	Corregir el código de formato en el texto.
133 Script no encontrado	Archivo del script LUA no encontrado.	Comprobar nombre del archivo.
134 Error script	El script LUA tiene errores.	Comprobar script.
135 Error script	Error en los datos del usuario del script LUA.	Corregir valor de entrada.
136 Sin impresión posterior	No hay datos de etiquetas a imprimir a posteriori.	Transmitir nuevos datos de etiquetas a la impresora.
137 Cortocircuito CI	Cortocircuito eléctrico en el cabezal de impresión.	Comprobar el cabezal de impresión utilizado. Por favor contacte con su distribuidor.
138 Demasiado poca cinta de transferencia	La cinta de transferencia se está acabando.	Cambiar cinta de transferencia.
139 Error Hardware	No se encuentra un componente de hardware.	Por favor contacte con su distribuidor.

10 Informaciones suplementarias

10.1 Impresión en varias columnas

Con la impresora de etiquetas, se pueden imprimir etiquetas en varias columnas, es decir, que la información de un carril o columna puede ser impresa varias veces en la etiqueta, dependiendo de la anchura que ésta tenga. Mediante este sistema se puede aprovechar la anchura total de la etiqueta, y el tiempo de generación disminuirá notablemente.
Por ejemplo, una etiqueta de 100 mm de ancho se podrá imprimir con 4 carriles de 25 mm, o con 2 carriles de 50 mm. Preste atención entonces a que el primer carril sea el que tenga el número más elevado de la coordenada x, o sea, el menos alejado del punto cero del cabezal de impresión.

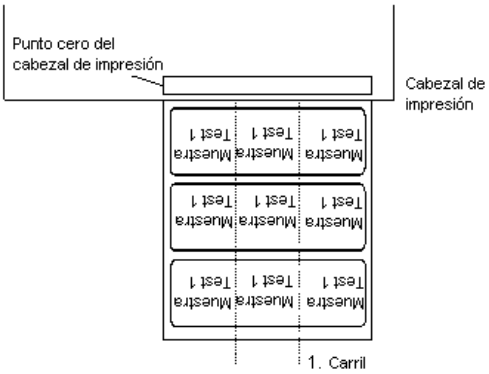

Ajustar la impresión en varias columnas

Pulse la tecla F, para acceder al menú funciones.

Pulse la tecla hasta avanzar al menú 'Configuración etiqueta'.

Pulse la tecla, para confirmar la selección.

Pulse la tecla, hasta acceder al menú en la pantalla.

```
Ancho eti. 106.5
Núm columnas:  2
```

Puls las teclas y, para regular el ancho de etiquetas. Como ancho de carril se establecerá el ancho de un carril, p. ej. 20, 0 mm.

Pulse las teclas y, para establecer el númere de carriles.

Pulse las teclas y para modificar el número de carriles, p.ej., 4 carriles para un ancho de etiqueta de 20,0 mm.

Pulse la tecla, para iniciar la impresión. Aquí se insertará la cantidad. La cantidad hace referencia a las etiquetas a imprimir. P.ej. 3 carriles, 4 unidades.

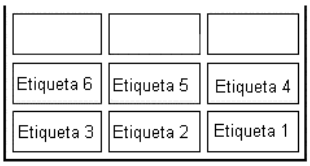

En este ejemplo se imprimirán las etiquetas 1 a 4, quedando las etiquetas 5 y 6 sin imprimir.

10.2 Contraseña

Ejemplo 1

El jefe de taller programa una tarjeta de memoria directamente en la impresora. Graba 10 etiquetas diferentes. Además establece unos parámetros de impresión (velocidad, contraste, etc.) con sus valores determinados. El usuario deberá solamente imprimir las etiquetas desde la tarjeta de memoria. En este caso, el jefe de taller bloqueará el menú funciones y la inserción por el usuario mediante una contraseña.

Ejemplo 2

Tenemos una impresora conectada a un PC. El usuario debe únicamente despegar y pegar las etiquetas que se van imprimiendo. Para evitar que las especificaciones seleccionadas para las etiquetas se puedan modificar, el jefe de departamento bloqueará todas las funciones de la impresora (menú funciones, inserción de datos de usuario, etc.), mediante una contraseña.

Ejemplo 3

El usuario debe modificar un texto determinado antes de la impresión. La máscara de datos (tipo de letra, posición, etc.) no deben modificarse. Aquí el jefe de departamento bloqueará la máscara de datos y el menú funciones. De este modo el usuario puede imprimir etiquetas y modificar el texto, pero sin tener acceso a modificar los ajustes de la impresora (parámetros de impresión, etc.) y la máscara de etiqueta no se puede modificar.

Para un manejo flexible de la contraseña, las funciones de la impresora se han dividido en diversos grupos de funciones:

1. Menú funciones

En el menú funciones se pueden modificar los ajustes de la impresora (contraste, velocidad, modo de funcionamiento,...). El bloqueo mediante contraseña evita las modificaciones en los ajustes de la impresora.

2. Tarjeta de memoria:

Mediante las funciones de la tarjeta de memoria se pueden grabar etiquetas, cargarlas, etc. Aquí se debe distinguir al establecer una protección con contraseña, si se permite acceso a la lectura o ningún acceso.

3. Funciones de impresión:

Mediante la tecla **quant** arranca la impresión. Si la impresora está conectada con un PC, puede ser de utilidad que el usuario no pueda enviar manualmente la impresión. Así, la contraseña impediría el arranque manual de la impresión.

Mediante las diversas funciones de grupo la protección mediante contraseña es muy flexible. La impresora puede así adecuarse de manera óptima para determinadas tareas, donde sólo unas funciones determinadas quedarán bloqueadas.

Definción de una contraseña

Cuando no se ha establecido contraseña, es decir, el bloqueo de contraseña está inactivo, pueden ejecutarse todas las funciones. En el menú funciones se encuentra el punto del menú 'Contraseña'. Aquí se insertará la contraseña, se activará la protección con contraseña, y se determinará qué funciones se van a bloquear

Pulse la tecla hasta encontrar el submenú 'Contraseña'.

Pulse la tecla , para confirmar la selección.

```
Prot.      0000 J
F:0 MC:0 D:0
```

Las abreviaturas significan lo siguiente:

F	Menú funciones
MC	Funciones de tarjeta de memoria
D	Funciones de impresión

Si la contraseña está activada, pero el menú funciones no está protegido, se debe insertar primero la contraseña (un número de 4 cifras entre 0000 y 9999), y entonces la pantalla se mostrará como se ve más arriba. Entonces pueden realizarse modificaciones.
En la primera fila el usuario puede elegir la contraseña (un número de 4 cifras).

Pulse la tecla , para pasar al siguiente.

Pulse las teclas y , para activar y desactivar la protección mediante contraseña (sí/No).

Pulse la tecla , para cambiar en la segunda línea.

Pulse las teclas y , para bloquear o desbloquear distintos grupos de funciones.

Pulse las teclas y , para acceder al grupo anterior y al siguiente respectivamente.

F:	Menú funciones	0...libre 1...bloqueado
MC:	Tarjeta de memoria	0...libre 1...acceso sólo lectura 2...acceso bloqueado
D:	Función de impresión	0...libre 1...libre 2... no impresión manual

Ejecución de funciones bloqueadas:

Si el usuario quiere ejecutar una función bloqueada, primero debe insertar una contraseña válida. En la pantalla:

```
Contraseña
0000
```

Pulse la tecla **E**, para confirmar la inserción. Al insertar la contraseña correcta, se puede ejecutar la función deseada. Si se inserta una contraseña errónea, no se mostrará ningún aviso de error sino que se cambiará al menú principal.

10.3 Hotstart

¡AVISO!

Los datos se salvan en la tarjeta de memoria. Por ello, el disponer la tarjeta de memoria es un requisito necesario para el menú *Hotstart*.

La función Hotstart conlleva, por ejemplo, que ante una caída eventual de la red eléctrica, la etiqueta en proceso de impresión pueda ser procesada de nuevo sin pérdida de datos. Por ello un trabajo de impresión puede quedar interrumpido, y tras conectarse de nuevo el aparato a la red, reiniciarse.

¡AVISO!

Dado que al arrancar en caliente todos los datos requeridos se guardan en la tarjeta compact flash, ésta no debe retirarse durante el funcionamiento. Si se retira durante el funcionamiento, se corre el riesgo de perder todos los datos contenidos en la tarjeta.

Grabado de la etiqueta actual

Si la función hotstart está preseleccionada, al iniciarse un trabajo de impresión, los datos de la etiqueta actual se grabarán en el directorio correspondiente de la tarjeta de memoria.
Sin embargo, deben de cumplirse las siguientes condiciones:

- Debe estar insertada una tarjeta de memoria en la unidad A.
- La tarjeta de memoria no debe estar protegida contra escritura.
- La tarjeta de memoria debe disponer de espacio libre de memoria suficiente.

En el caso de que no se cumplieran estos requisitos, se generará un mensaje de error.

Grabado del estatus de una orden de impresión

Al desconectar la impresora, el estatus del trabajo de impresión actual se grabará en el directorio correspondiente de la tarjeta de memoria.

Aquí es preciso que se cumplan los requisitos siguientes:

- En la unidad A debe haber insertada una tarjeta de memoria.
- La tarjeta de memoria no debe estar protegida contra escritura.
- En la tarjeta de memoria debe existir espacio libre de memoria suficiente.

Carga de una etiqueta y estatus de la orden de impresión

Al reiniciar la impresora, en el caso de que la opción hotstart esté activada, los datos de las etiquetas grabadas y el estatus de la orden de impresión quedarán grabados en el correspondiente archivo de la tarjeta de memoria. Por esta razón debe estar insertada una tarjeta de memoria en la impresora al conectarla. En el caso de que no puedan cargarse los datos, se generará un aviso de error.

Inicio de la orden de impresión

En el caso de que al producirse una caída de tensión estuviera activo un trabajo de impresión, la impresión se reiniciará de manera automática y se actualizará la resolución y el número de etiquetas impresas. En el caso de que al producirse la caída de tensión un trabajo de impresión estuviera interrumpido, se encontrará tras conectar de nuevo la impresora de nuevo en el estatus “interrumpido”. Si al producirse la caída de tensión se encontrara activada una tarea personalizada, se mostrará en la impresora la primera pantalla de introducción de variables personalizadas.

Actualización de la variable numerador

En los archivos vistos anteriormente sólo quedan grabados los valores iniciales del contador. Estos son actualizados al reiniciarse la impresora, contando su correspondiente valor desde el valor inicial. A continuación, la posición del contador actual y del próximo contador quedarán correctamente instalados gracias a la actualización del intervalo.

¡AVISO!

En el caso de que la etiqueta contiene gráficos, asegúrese de grabarlos en la tarjeta de memoria.

10.4 Realimentación/Offset

Modos de realimentación

En modo de dispensado en continuo (E/S contínuo dinámico, E/S continuo estático, E/S fotocélula continuo) no se puede hacer una realimentación optimizada. Porque cuando se cambia la orden de impresión, la etiqueta actual ya está en el sector del offset y ya está impresa por la antigua orden de impresión.
Con el corte doble activado tampoco es posible la realimentación optimizada.
En el sector que está impreso cuando se semi imprime la siguiente etiqueta, no puede existir ninguna variable fecha/hora, porque esta debe ser actualizada antes del siguiente impulso de impresión.

Estándar

Dispensador: Después de imprimir la etiqueta, va hacia el offset de dispensado y espera allí, hasta que la etiqueta es retirada (fotocélula) o se da una nueva señal de inicio (E/S dinámica). Después de eso retrocede de nuevo al principio de la etiqueta y se imprime una nueva.

Cortador: Después de imprimir la etiqueta, se dirije al offset del cortador, la etiqueta se corta y retrocede inmediatamente al comienzo de la etiqueta (si se elige un modo de operación con realimentación). Después de eso se imprime la siguiente etiqueta, en caso de ser necesario.

Borde de rasgado: Despues de imprimir la última etiqueta de una orden de impresión se dirige al offset de rasgado y la etiqueta o etiquetas pueden ser retiradas apoyándose en la barra de rasgado. Cuando comienza una nueva orden de impresión, primero retrocede de nuevo al principio de la etiqueta y entonces se imprime la siguiente etiqueta.

Automático

Dispensador: Después de imprimir la etiqueta se dirije hacia el offset de dispensado y entonces retrocede al comienzo de la etiqueta o bien inmediatamente o bien después del tiempo de retardo establecido. Cuando se lanza una nueva señal de inicio (E/S dinámica) la siguiente etiqueta se imprime inmediatamente.

Cortador: Esta es la misma función que la de “realimentación estándar” ya que siempre retrocede inmediatamente al comienzo de la etiqueta.

Borde de rasgado: Después de imprimir la ultima etiqueta de una orden de impresión se va hacia el offset de rasgado y retrocede al principio de la etiqueta o bien inmediatamente o bien despues del tiempo de retardo establecido. Cuando se empieza una nueva orden de impresión entonces la siguiente etiqueta se imprime inmediatamente.

Sin realimentación	**Dispensador:**	Después de imprimir la etiqueta se dirige hacia el offset de dispensado y espera allí. Cuando se activa una nueva señal de inicio (E/S dinámica) entonces se imprime inmediatamente la siguiente etiqueta. Debido al hecho de que la etiqueta ya está en el offset, la etiqueta sólo se imprime desde el comienzo de la posición del offset, p.ej. cuando se defina la etiqueta se debe dejar un trozo libre de impresión en el margen superior de la etiqueta, porque allí nunca se podrá imprimir.
	Cortador:	Esta es la misma función que para la “realimentación estándar” y siempre retrocede después del corte hasta el comienzo de la etiqueta.
	Borde de rasgado:	Después de imprimir la última etiqueta de una orden de impresión se dirige hacia el offset de rasgado. Cuando comienza una nueva orden de impresión, la siguiente etiqueta se imprime inmediatamente. Debido al hecho de que la etiqueta ya está en el offset, la etiqueta sólo se imprime desde el comienzo de la posición del offset, p.ej. cuando se defina la etiqueta se debe dejar un trozo libre de impresión en el margen superior de la etiqueta, porque allí nunca se podrá imprimir.
Realimentación optimizada	**Dispensador:**	Despues de imprimir la etiqueta, mientras va a hacia el offset de dispensado se ‘semiimprime’ la siguiente etiqueta, si esta ya está generada. Cuando se ejecuta una nueva señal de impresión (E/S dinámica), la etiqueta ‘semiimpresa’ se termina de imprimir y cuando esta va hacia la zona de dispensado se ‘semiimprime’ la siguiente. En caso de que la siguiente etiqueta aún no este disponible, o que sea la última etiqueta de la orden de impresión, el offset de dispensado funcionará como hasta ahora, y entonces la siguiente etiqueta retrocederá hasta el comienzo y se imprimirá cuando se le de la orden.
	Cortador:	Después de imprimir la etiqueta, durante su envío al offset del cortador, se ‘semiimprime’ la siguiente etiqueta, siempre y cuando esta haya sido generada o esté disponible. Después del corte no retrocede sino que se termina de imprimir y se vuelve a mandar a la zona de corte mientras se ‘semiimprime’ la siguiente. En caso de que la siguiente etiqueta aún no este disponible, o que sea la última etiqueta de la orden de impresión, el offset de corte funcionará como antes, y entonces la siguiente etiqueta retrocederá hasta el comienzo y se imprimirá cuando se le de la orden.
	Borde de rasgado:	Esta es la misma función que para la “realimentación estándar” y sólo se dirige hasta el offset de rasgado en la última etiqueta de una orden de impresión, siempre y cuando no haya disponible otra orden que la siga.

10.5 Fotocélula

¡AVISO!

Al emplear la fotocélula de reflexión se debe prestar atención a que la tapa de la impresora esté cerrada, evitando con ello que cualquier otro haz de luz (p.ej. de una lámpara), se introduzca en la fotocélula.

Fotocélula de transmisión normal

En este modo de funcionamiento de la fotocélula, el transmisor se encuentra arriba y el receptor abajo, es decir, que el rayo infrarrojo es enviado desde arriba. La detección de la etiqueta se realiza así desde arriba. Se utiliza este tipo de fotocélula para etiquetas adhesivas con ranura.

Fotocélula de reflexión normal

En este tipo de fotocélula el transmisor y el receptor se encuentran abajo, o sea, la luz se refleja en la etiqueta y el receptor la recibe. Este tipo se utilizará en la cinta sin fin de color blanco o claro, y barras oscuras. Estas barras sirven de marca de separación , esto es, señalan la posición de la ranura y el principio de otra etiqueta.

Fotocélula de transmisión inversa

En este tipo de fotocélula el emisor se encuentra arriba, y el receptor abajo. Es decir, que el rayo infrarrojo se envía desde arriba. La detención de la etiqueta se realiza aquí, como en la **fotocélula por transmisión normal**, desde arriba. Sin embargo, a diferencia de lo que ocurre en la fotocélula normal, en la que se imprime donde la luz se transmite, aquí el paso de la luz se interpretará como una ranura. Este modo de funcionamiento se empleará al imprimir papel transparente.

Fotocélula de reflexión inversa

En este tipo de fotocélula se encuentran el emisor y el receptor abajo, esto es, la luz se reflejará en la etiqueta y será grabada por el receptor. Este modo de funcionamiento se emplea en cinta sin fin oscura con barras claras. Estas barras sirven de línea de separación, esto es, marcan la posición de la ranura y el inicio de la etiqueta.

¡AVISO!

Al emplear la fotocélula de transmisión inversa la impresora debe ser capaz de medir una diferencia entre 2,5 V (para la fotocélula de transmisión inversa de 1 V) entre material transparente y no transparente, o de otra manera no reconocerá la diferencia entre etiqueta y ranura (barra).

10.6 Fotocélula ultrasónica (opción)

¡AVISO!

La impresora no puede estar dotada con la opción ahorro cinta.

Ese tipo de fotocélula es especialmente apropiada para el empleo de etiquetas transparentes sobre material de base transparente.

¡AVISO!

Hay que ajustar la fotocélula ultrasónica al material de etiqueta empleado en casa caso.

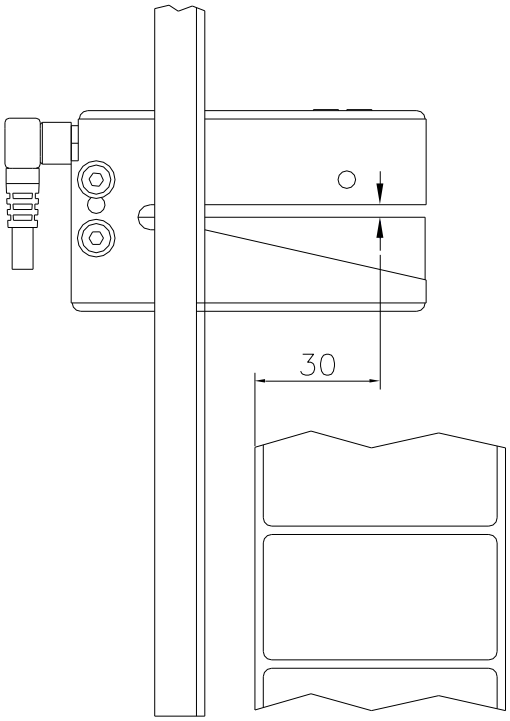

Figura 18

La fotocélula de ultrasonidas está fijada a la impresora, al contrario que la fotocélula óptica. No es ajustable.

El sensor se situa a 30 mm del paso interior del borde de la etiqueta (véase dibujo). Cuando emplee etiquetas más estrechas, éstas deberán desplazarse hacia fuera con la ayuda del soporte de etiquetas (en el dibujo a la derecha). Además deberá ajustarse un desplazamiento (offset) en el eje X, bien en la impresor o bien en software de diseño de etiquetas. En este caso, el ancho de paso, se reduce debido al desplazamiento.

Ajustar la fotocélula

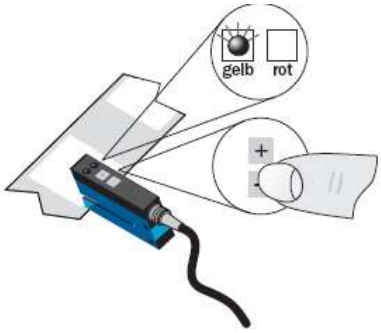

Ajuste del punto de transición modo 'conmutación clara':
La salida de conmutación Q está activa, cuando se detecta el material entre las etiquetas (Detección de espacios).

Posicionar etiqueta entre las superficies activas del sensor de horquilla (ver flecha en el sensor). Ajustar con la tecla − o +, hasta que la indicación de la salida de conmutación se apague con seguridad.

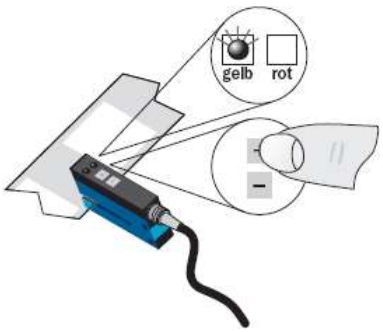

Posicionar el material de soporte en la zona activa del sensor de horquilla. La indicación de salida de conmutación (amarillo) tiene que alumbrar de nuevo. En otro caso hay que aumentar la sensibilidad con la tecla +, hasta que esté bien conectado el umbral de conmutación.

En caso necesario, hay que mover el punto de conmutación un poco en otra dirección.

Ajuste de sensibilidad

Ajuste lento:
Pulsar la tecla + o − una vez.
El LED rojo se iluminará durante cada pulsación de la tecla.

Ajuste rápido:
Mantener el dedo sobre la tecla + o −.
El LED rojo se iluminará después de 2 segundos.

Conmutación clara (L) / oscura (D)

Pulsar las teclas + y − simultáneamente durante 6 segundos.

El LED amarillo cambia de estado y el LED rojo parpadea lentamente.

Soltar las teclas + y − nuevamente.

Bloqueo de las teclas

Pulsar las teclas + y − simultáneamente durante 3, para activar o desactivar el bloqueo de las teclas.

Bloqueo de las teclas:
El LED rojo se apaga después de 3 segundos.
Soltar las teclas + y − y el LED rojo estará iluminado continuamente.

Desbloqueo de las teclas:
El LED rojo se enciende después de 3 segundos.
Soltar las teclas + y − el LED rojo se apaga.

11 Reciclado

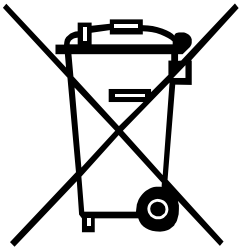

Los fabricantes de aparatos B2B están obligados desde el 23/03/2006 a recibir de vuelta y reciclar los residuos de aparatos fabricados después del 13/08/2005. Está terminantemente prohibido deponer dichos residuos en puntos de recolección comunales. Únicamente el fabricante está autorizado para reciclarlos y eliminarlos en forma organizada. Por ello, en el futuro los productos Valentin que lleven la identificación correspondiente podrán ser retornados a Carl Valentín GmbH. Los residuos de aparatos serán eliminados entonces en forma apropiada.

Con ello, Carl Valentin GmbH asume oportunamente todas las obligaciones en el marco de la eliminación de residuos de aparatos, posibilitando de ese modo también la venta sin obstáculos de los productos. Únicamente podemos aceptar aparatos enviados francos de porte.

El circuito impreso electrónico del sistema de presión está equipado con una batería de litio. Estas deben ser eliminadas en recipientes colectores de baterías usadas del revendedor o los responsables públicos de eliminación.

Puede obtenerse más información leyendo la directiva RAEE o nuestra página web www.carl-valentin.de.

12 Índice

C

Cabezal de impresión, ajustar (CornerType)
Equilibro de presión 79
Paralelidad 79
Presión 80
Cabezal de impresión, ajustar (Plano)
Equilibro de presión 76
Paralelismo 76
Presión 77
Cabezal de impresión, cambiar
CornerType 78
Plano 75
Cinta de transferencia, colocar 32
Colocar etiquetas
Formato zipzag 31
Modo cortador 29
Modo dispensador 30
Modo enrollador 28
Modo rasgado 27
Colocar impresora 23
Condiciones de funcionamiento 10, 11, 12, 13
Conectar/desconectar impresora 24
Conexiones, parte posterior 7
Control de entrada/salida
Opción I 18, 19
Opción II 20

D

Datos técnicos 15
Descripción del producto 6
Desembalar impresora 23

E

Eliminación no contaminante 101
Errores, mensajes y soluciones ... 81, 82, 83, 84, 85, 86, 87, 88, 89, 90

F

Fotocélula 96
Fotocélula ultrasónica 97, 98, 99
Funciones, estructura 36, 37, 38, 39

H

Hotstart 92, 93

I

Impresión en varias columnas 89
Indicaciones de seguridad 9
Indicaciones para su empleo 5, 6
Instalación 23
Instrucciones generales 5

M

Mantenimiento/limpieza
Cabezal de impresión, ajustar 76, 79, 80
Cabezal de impresión, cambiar 74, 75, 78
Cabezal de impresión, limpiar 70, 72
Fotocélula de etiquetas, limpiar 73
Limpieza general 70
Plan de limpieza 69
Rodillo de impresión, limpiar 71
Rodillo de tracción, limpiar 70
Material, cargar 27
Menú funciones
Asistencia técnica 50, 51, 52
Configuración etiqueta 41, 42
Emulación 48
Fecha/hora 49
Inicialización de impresión 40
Parámetros del aparato 43, 44, 45
Puertos 46, 47
Menú principal 53

O

Opciones
Ahorro cinta 60
Cortador 55, 56
Dispensador I/O 57, 58, 59
Escáner 61, 62
Red 60
Tarjeta de memoria 63, 64, 65, 66, 67

P

Protección contraseña 90, 91
Puesta en funcionamiento 25

R

Realimentación/Offset 94, 95

T

Teclado 35

Carl Valentin GmbH
Neckarstraße 78 – 86 u. 94 . 78056 Villingen-Schwenningen
Phone +49 7720 9712-0 . Fax +49 7720 9712-9901
info@carl-valentin.de . www.carl-valentin.de