valentin DRUCKSYSTEME

SPECTRA II

Manuale d'uso

Quality . Tradition . Innovation

Copyright by Carl Valentin GmbH / 7988001A.1023

Le indicazioni in merito di fornitura, all'aspetto, alla prestazione, alle dimensioni e al peso rispecchiano le nostre conoscenze al momento della pubblicazione.

Conforme a cambiamento.

Tutti i diritti, compresi quelli della traduzione, riservati.

È vietata la riproduzione, l'elaborazione mediante l'utilizzo di sistemi elettronici o la diffusione in qualsiasi forma (stampa, fotocopia o altro tipo di procedimento) di qualsiasi parte del presente manuale senza l'autorizzazione scritta di Carl Valentin GmbH.

Con il costante sviluppo delle apparecchiature possono verificarsi differenze tra la documentazione e l'apparecchio.
L'edizione attuale si trova alla pagina www.carl-valentin.de.

Marchi

Tutti i marchi o marchi di fabbrica citati sono marchi registrati o marchi di fabbrica registrati dei rispettivi proprietari e possono eventualmente non recare indicazioni a parte. Dalla mancanza d'indicazioni a parte non può essere dedotto che non si tratti di un marchio registrato o di un marchio di fabbrica registrato.

La stampante per etichette Carl Valentin soddisfano le seguenti direttive sulla sicurezza:

CE Direttiva sulla bassa tensione (2014/35/UE)
Direttiva sulla compatibilità elettromagnetica (2014/30/UE)

Carl Valentin GmbH
Postfach 3744
78026 Villingen-Schwenningen
Neckarstraße 78 – 86 u. 94
78056 Villingen-Schwenningen

Phone +49 7720 9712-0
Fax +49 7720 9712-9901

E-Mail info@carl-valentin.de
Internet www.carl-valentin.de

Contenuto

1 Introduzione ... 7
1.1 Informazioni generali ... 7
1.2 Uso conforme ... 8
1.3 Descrizione del prodotto ... 8
1.4 Assegnazione dei connettori (parte posteriore) ... 9
2 Indicazioni di sicurezza ... 11
2.1 Condizioni d'esercizio ... 12
3 Dati tecnici ... 17
3.1 Spectra II (103, 104, 106, 107) ... 17
3.2 Spectra II (108, 160, 162, 216) ... 19
3.3 Entrate e uscite di comando ... 22
4 Installazione ... 29
4.1 Installazione della stampante ... 29
4.2 Allacciamento della stampante ... 30
4.3 Messa in funzione ... 30
5 Inserimento del materiale ... 31
5.1 Inserire rotoli di etichette ... 31
5.2 Inserire etichette fisarmoniche ... 36
5.3 Inserire nastro di trasferimento ... 37
6 Menu funzioni ... 39
6.1 Struttura di funzioni (touchscreen) ... 39
6.2 Struttura di funzioni (LCD) ... 45
6.3 Inizializzazione ... 49
6.4 Parametri etichetta ... 50
6.4.1 Configurazione avanzata etichette ... 50
6.4.2 Identificazione etichetta ... 50
6.4.3 Parametri generali ... 51
6.5 Parametri de la stampante ... 52
6.5.1 Job di stampa ... 52
6.5.2 Controllo stampa ... 54
6.5.3 Ambiente dell'utente ... 54
6.5.4 Parametri generali ... 55
6.6 Rete ... 56
6.7 Interfaccia ... 57
6.7.1 COM1 ... 57
6.7.2 Parametri generali ... 57
6.8 Emulazione ... 58
6.9 Data/Ora ... 59
6.9.1 Orario estivo (OE) ... 59
6.9.2 Inizio orario estivo ... 59
6.9.3 Fine orario estivo ... 59
6.9.4 Parametri generali ... 59

6.10 Funzioni di servizio ... 60
6.10.1 Manutenzione fotocellula ... 60
6.10.2 Stato della stampante ... 61
6.10.3 Ottimizzazione stampa ... 62
6.10.4 Nastro di trasferimento ... 63
6.10.5 I/O Stato ... 63
6.10.6 Parametri generali ... 64
6.11 Password ... 65
6.11.1 Funzionamento ... 65
6.11.2 Rete ... 66
6.12 Informazioni ... 66
6.13 Manutenzione (dipendente delle stampante) ... 66
6.13.1 Anteprima di stampa ... 66
6.13.2 LCD ... 67
6.13.3 Impostazioni sulla stampante ... 67
6.14 Menú schede di memoria ... 68
7 Opzioni ... 69
7.1 Taglierina ... 69
7.1.1 Pulizia taglierina ... 69
7.1.2 Parametri generali ... 69
7.2 Distributore ... 71
7.2.1 I/O Parametri Porta 1-8 ... 71
7.2.2 I/O Parametri Porta 9-16 ... 71
7.2.3 Fotocellula distributore ... 71
7.2.4 Parametri generali ... 72
7.3 Ottimizzazione ... 75
7.4 WLAN ... 76
7.5 Scanner ... 76
7.5.1 COM2 ... 76
7.5.2 Parametri generali ... 76
8 Manutenzione e pulizia ... 79
8.1 Pulizia generale ... 80
8.2 Pulizia del di trazione del nastro ... 80
8.3 Pulizia del rullo pressore ... 81
8.4 Pulizia della testina di stampa ... 82
8.5 Pulizia della fotocellula delle etichette ... 83
8.6 Sostituire la testina di stampa (generale) ... 84
8.7 Sostituire la testina di stampa (Flat Type) ... 85
8.8 Aggiustare la testina di stampa (Flat Type) ... 86
8.9 Sostituire la testina di stampa (Corner Type) ... 88
8.10 Aggiustare la testina di stampa (Corner Type) ... 89
9 Messaggi di errore ed eliminazione ... 91

10 Informazioni supplementari 101
10.1 Stampa a colonne 101
10.2 Avvio a caldo 102
10.3 Ritiro/ritardo 104
10.4 Fotocellule 106
10.5 Fotocellula a ultrasuoni (opzione) 107
11 Display del touchscreen 109
11.1 Costituzione dei display del touchscreen 109
11.2 Indicazioni dei menu 110
11.3 Campo personalizzato dell'utente 111
11.4 Lista dei Preferiti 113
11.5 Immissione dei parametri 115
11.6 Area di navigazione 116
11.7 Area di manutenzione 117
11.8 Dati di processo 122
11.9 Menu della scheda di memoria 124
11.10 Area informativa 125
11.11 Commutazione a tastiera a membrana 125
12 Smaltimento ecologico 127
13 Indice 129

1 Introduzione

1.1 Informazioni generali

Le informazioni e le note importanti in questo manuale d'uso sono segnalate come indicato di seguito:

PERICOLO indica un pericolo eccezionalmente elevato ed immediato che può causare gravi lesioni o addirittura la morte.

AVVERTENZA indica un pericolo potenziale che, se non si prendono le precauzioni adatte, possono provocare gravi lesioni o addirittura la morte.

AVVERTENZA alle lesioni da taglio.
Prestare attenzione ed evitare lesioni da taglio provocate da lame, dispositivi di taglio o spigoli vivi.

AVVERTENZA alle ferite alle mani.
Prestare attenzione ed evitare ferite alle mani dovute alla chiusura di componenti meccanici di una macchina o di un sistema.

AVVERTENZA alle superfici molto calde.
Prestare attenzione a non toccare superfici molto calde.

ATTENZIONE indica una situazione potenzialmente pericolosa che può provocare lesioni di media o leggera gravità o danni materiali.

AVVISO indica delle raccomandazioni destinate a facilitare lo svolgimento del lavoro oppure segnala delle procedure importanti.

Raccomandazioni per la protezione dell'ambiente

⇒ Istruzione d'uso

* Accessori opzionali, accessori speciali

Datum Rappresentazione del contenuto del display

1.2 Uso conforme

La stampante di etichette è costruita secondo lo stato della tecnica e in osservanza delle regole sulla sicurezza tecnica. Ciononostante, durante il suo impiego possono risultare pericoli per l'incolumità dell'utente o di terzi, nonché danneggiamenti alla stampante e ad altri oggetti di valore.

La stampante di etichtette può essere utilizzata solo se in condizioni tecnicamente perfette, in conformità con la normativa vigente e con consapevolezza dei requisiti di sicurezza e dei pericoli in osservanza delle istruzioni per l'uso! In particolare i guasti che possono comprometterne la sicurezza devono essere eliminati immediatamente.

La stampante di etichette è destinata esclusivamente alla stampa di materiali adeguati il cui uso è autorizzato dal produttore. Un uso diverso più ampio non è regolamentare. Il produttore/fornitore non risponde di danni risultanti da un utilizzo improprio, il rischio è solo dell'utente.

Dell'uso regolamentare fa parte anche l'osservanza delle istruzioni per l'uso, incluse le raccomandazioni/prescrizioni del produttore in merito alla manutenzione.

1.3 Descrizione del prodotto

La stampante per etichette può essere utilizzata come stampante termica e stampante a trasferimento termico.

Con 8 font vettoriale, 6 Bitmap font e 6 font proporzionale la stampante offre una grande scelta di tipi di scrittura con possibilità di stampare inverso, corsivo o ruotando a passi di 90°.

L’uso della nostra stampante per etichette è facile e confortevole. Le regolazioni si possono fare facilmente attraverso il Display del Touchscreen integrato.
Die Bedienung des Etikettendruckers ist einfach und komfortabel. Die Geräteeinstellungen werden über das Touchscreen vorgenommen.

È possibile aggiornare il software risparmiando tempo tramite l'interfaccia. Le stampanti di questa serie, sono dotate con un’interfaccia seriale, parallela, USB e Ethernet. La stampante è in grado di riconoscere automaticamente attraverso quale interfaccia avviene la gestione.

1.4 Assegnazione dei connettori (parte posteriore)

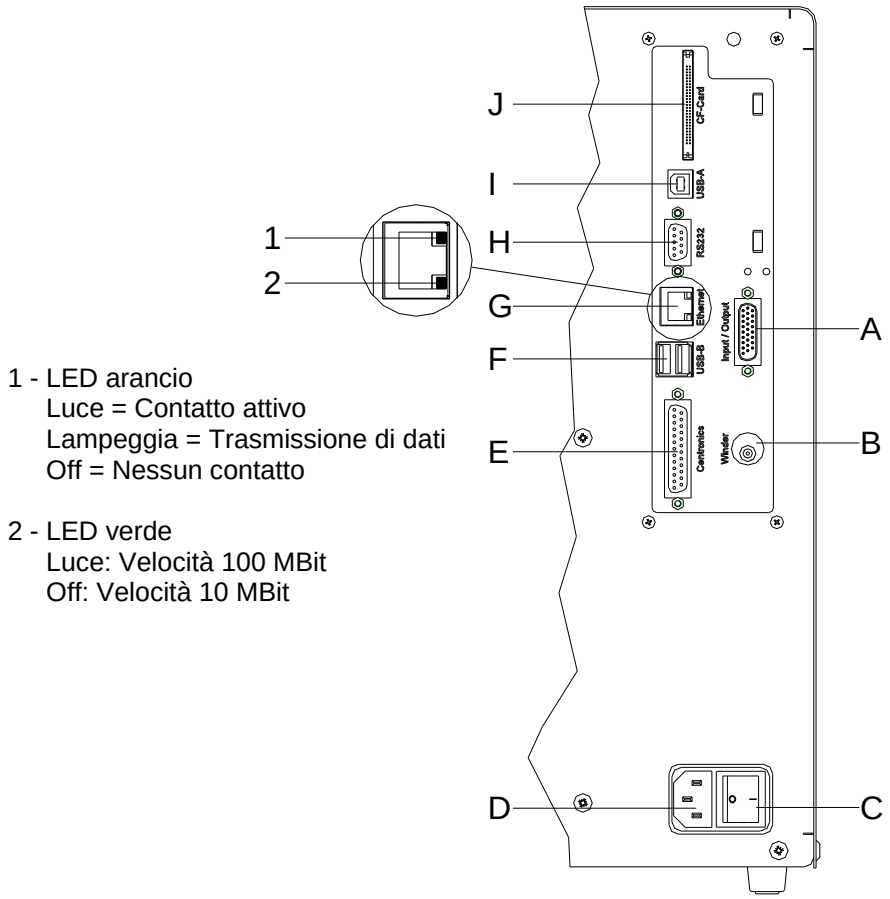

Figura 1

A Uscita/Entrata esterna (opzione)

B Presa di connessione per winder

ATTENZIONE!

Danneggiamento della stampante da avvolgitori non ammessi.

⇒ Solo avvolgitori originali della Carl Valentin devono essere usati.

C Interrutorre

D Alimentatore di rete

E Interfaccia parallela

F non occupato

G Interfaccia Ethernet 10/100

H Interfaccia seriale RS-232

I Interfaccia USB

J Slot per scheda Compact Flash

2 Indicazioni di sicurezza

La stampante di etichette è concepita per reti elettriche con tensione alternata di 100 … 240 V AC. Collegare la stampante di etichette solo a prese con contatto per conduttore di protezione.

Collegare la stampante di etichette solo ad apparecchiature con tensione inferiore.

Prima di stabilire o staccare collegamenti, spegnere tutte le apparecchiature interessate (computer, stampante, accessori).

Utilizzare la stampante solo in un ambiente asciutto e non esporla ad acqua (spruzzi d'acqua, nebbia ecc.).

La stampante di etichette non può essere utilizzato in ambienti a rischio di esplosione, né nelle vicinanze di linee ad alta tensione.

Utilizzare la stampante di etichette soltanto in ambienti protetti da pulviscoli di rettifica, trucioli di metallo e corpi estranei simili.

Gli interventi di manutenzione e riparazione possono essere effettuati solo da personale specializzato addestrato.

Gli operatori devono essere istruiti dal gestore in base alle istruzioni per l’uso.

Se la stampante è utilizzata con il coperchio aperto, accertarsi che capelli, gioielli o simili con centrino in contatto con le parti rotanti esposte.

Il modulo o parti di essi come (testina di stampa) mentre stampa si possono riscaldare. Non toccare il modulo durante il funzionamento, lasciarlo raffreddare prima di cambiare pezzi o fare delle regolazioni.

Non utilizzare mai materiale di consumo facilmente infiammabile.

Pericolo di ferimento al bordo staccabile. Nel caso che non si usa il bordo, applicare il paraspigolo.

Effettuare solo quanto descritto nelle presenti istruzioni per l'uso. Attività diverse possono essere eseguite solo dietro esplicito consenso del produttore.

Un intervento scorretto sui gruppi elettronici e i relativi software può provocare dei guasti.

Lavori o modifiche scorretti dell’apparecchio possono pregiudicarne la sicurezza di funzionamento.

Far sempre eseguire gli interventi di manutenzione dal personale di un'officina qualificata in possesso delle conoscenze specialistiche e dell'attrezzatura necessarie nel caso specifico.

Sugli apparecchi sono apposti diversi avvertimenti che indicano i pericoli potenziali. Non rimuovere questi adesivi. In caso contrario, sarà impossibile identificare i pericoli.

PERICOLO!

Pericolo di morte dovuto alla tensione di rete!

⇒ Non aprire l’involucro esterno del modulo per la stampa diretta.

2.1 Condizioni d’esercizio

Prima dell’avvio e durante il funzionamento rispettare le seguenti condizioni d’esercizio per garantire un funzionamento sicuro e senza interferenze delle nostre stampanti.

A tale scopo si raccomanda un’attenta lettura dei seguenti paragrafi.

Trasportare ed immagazzinare le stampanti esclusivamente nell'imballo originale.

Installare e avviare le stampanti dopo aver realizzato le condizioni d’esercizio.

Procedere all’avvio, programmazione, utilizzo, pulizia e servizio delle nostre stampanti solo dopo un’accurata lettura dei manuali d‘uso.

Le stampanti devono essere utilizzate esclusivamente da personale addestrato.

AVVISO!

Si raccomandano training regolari.
I contenuti dei training sono al Capitolo 2.1 (Condizioni d’esercizio), Capitolo 5 (Inserimento del materiale) e Capitolo 8 (Manutenzione e pulizia).

Queste indicazioni sono valide anche per apparecchi forniti dai nostri rivenditori autorizzati.

Le stampanti devono essere installate in modo tale da garantire un funzionamento e manutenzione ottimo.

Per i ricambi e i pezzi soggetti ad usura, rivolgersi al produttore.

Condizioni in sede d’installazione

Installare le stampanti su una superficie piana e priva di vibrazioni. Evitare correnti d'aria.

Le stampanti devono essere installate in modo tale da garantire un funzionamento ottimo.

Installazione dell'alimentazione

L'installazione dell'alimentazione per il collegamento delle nostre stampanti, deve essere effettuata nel rispetto alle norme e disposizioni internazionali:

- International Electronic Commission IEC
- CENELEC European Committee for Electrotechnical Standardization
- VDE Verband Deutscher Elektrotechniker

Le nostre stampanti sono costruite a norma VDE e devono essere collegate ad un conduttore collegato a massa per eliminare tensioni di disturbo interne. L'alimentatore deve essere dotato di un conduttore di terra.

Dati tecnici dell'alimentazione

Tensione e frequenza della linea d'aliment.: Vedi targhetta o capitolo

Tolleranza ammessa tensione linea alimentazione: +6 % … −10 % dal valore nominale

Tolleranza ammessa frequenza linea alimentazione: +2 % … −2 % dal valore nominale

Fattore di distorsione ammesso tensione linea d'alimentazione: ≤ 5 %

Misure contro le interferenze

Alla presenza di una rete "disturbata" (ad esempio per l'uso di macchine controllate ad inverte) è necessario adottare specifiche misure contro le interferenze, ad esempio:

- Prevedere un'alimentazione separata per le nostre stampanti.
- Adottare un trasformatore d'isolamento a capacità disaccoppiata o analogo soppressore d'interferenze davanti alle nostre stampanti.

Radiazione parassita e immunità di disturbi

Interferenze/Emissione secondo EN 61000-6-3: 2007
settore d'industria

- Tensione parassita sulle linee secondo EN 55022/AC: 2011-10
- Intensità campo di interferenza secondo EN 55022/AC: 2011-10
- Correnti armoniche (reazione rete) secondo EN 61000-3-2: 2014-08
- Flicker secondo EN 61000-3-3: 2013-08

Resistenza all'interferenza/Immunità secondo EN 61000-6-2: 2008
settore d'industria.

- Immunità dalle scariche di elettricità statica secondo EN 61000-4-2: 1995
- Campi magnetici secondo EN 61000-4-3: 2002
- Immunità dalle grandezze perturbatrici transitori rapidi (Burst) secondo EN 61000-4-4: 2004
- Immunità dalle tensioni impulsive (Surge) secondo EN 61000-4-5: 1995
- Frequenze alte secondo EN 61000-4-6: 2014-02
- Immunità ai campi magnetici a frequenza industriale come da EN 61000-4-8: 1993
- Interruzione di tensione e abbassamento di tensione secondo EN 61000-4-11: 2004

AVVISO!

Questo è un dispositivo di classe A. In ambiente domestico potrebbe provocare effetti di radiodisturbi. In questo caso il gestore è obbligato di attuare misure idonee.

Collegamento delle linee a macchine esterne

Tutte le linee di collegamento devono essere schermate. La schermatura deve essere collegata su entrambi i lati alla guaina del connettore.

Non è ammesso cablare le linee parallelamente alle linee d'alimentazione. Se ciò dovesse essere inevitabile, mantenere una distanza di almeno 0,5 m.

Temperature tra le linee: −15 … +80 °C.

Si possono collegare solamente apparecchi che corrispondono alle norme di 'Safety Extra Low Voltage' (SELV). In generale questi apparecchi sono controllati secondo la norma EN 62368-1.

Installazione delle linee dati

I cavi di dati devono essere schermati e dotati di connettori custoditi di metallo oppure metallizzati. Questo tipo di cavi schermati, servono per evitare disturbi elettrici.

Linee ammesse

Linea schermata:

4 x 2 x 0,14 mm² (4 x 2 x AWG 26)
6 x 2 x 0,14 mm² (6 x 2 x AWG 26)
12 x 2 x 0,14 mm² (12 x 2 x AWG 26)

Il cavo per la linea di trasmissione e ricezione deve essere a coppia intrecciata.

Massima lunghezza delle linee:

Interfaccia V 24 (RS-232C) - 3 m (linea schermata)
Interfaccia parallela - 3 m (linea schermata)
USB - 3 m
Ethernet - 100 m

Ventilazione

Per evitare surriscaldamenti garantire un libero convogliamento dell'aria.

Valori limite

Grado di protezione: 20

Temperatura ambiente °C (esercizio): min. +5 max. +35

Temperatura ambiente °C (magazzino): min. −20 max. +60

Umidità atmosferica relativa % (esercizio): max. 80

Umidità atmosferica relativa % (magazzino): max. 80
(non è ammesso bagnare le stampanti)

Garanzia

Respingiamo qualsiasi responsabilità per danni prodotti da:

- Mancato rispetto delle nostre condizioni d’esercizio e del manuale operativo.
- Installazione elettrica errata.
- Alternazioni strutturali delle nostre stampanti.
- Errata programmazione delle nostre stampanti.
- Mancata protezione dei dati.
- Utilizzo di ricambi e accessori non originale Valentin.
- Usura e logorio naturali.

In occasione della (re)installazione o programmazione delle nostre stampanti controllare la nuova impostazione con un avvio e stampa di prova. Sarà così possibile evitare risultati, rapporti e valutazioni errate.

Le stampanti dovranno essere utilizzate esclusivamente da personale addestrato.

Controllare l‘utilizzo corretto dei nostri prodotti e ripetere il training.

Non assumiamo nessuna garanzia, che tutti i modelli contengono tutte le caratteristiche descritte in questo manuale. Essendo interessati a sviluppare tecnologie nuove e miglioramenti, è possibile che i dati tecnici possono essere cambiati senza nessun preavviso.

A seguito di nuovi sviluppi o norme nazionali, le illustrazioni e gli esempi descritti nei manuali potrebbero differire dal modello fornito.

Si prega di seguire le istruzioni riferite ai materiali di stampa e le indicazioni sulla pulizia della stampante, per evitare danneggiamenti o usura anticipata.

Abbiamo cercato di scrivere questo manuale in modo comprensibile, per darvi il massimo delle informazioni. In caso di dubbi o se scoprite degli errori, vi preghiamo di darcene comunicazione al fine di poter perfezionare i nostri manuali e offrirvi un servizio migliore.

3 Dati tecnici

3.1 Spectra II (103, 104, 106, 107)

	Spectra II 103/8	Spectra II 104/8	Spectra II 106/12	Spectra II 106/24	Spectra II 107/12
Risoluzione	200 dpi	200 dpi	300 dpi	600 dpi	300 dpi
Mass. velocità di stampa	350 mm/s	350 mm/s	350 mm/s	100 mm/s	350 mm/s
Larghezza di stampa	104 mm	104 mm	105,7 mm	105,6 mm	106,6 mm
Larghezza di passaggio	116 mm	116 mm	116 mm	116 mm	116 mm
Testina di stampa	Flat Type[1+2]	Flat Type[2]	Flat Type[2]	Flat Type[2]	Corner Type[2]
Etichette					
Etichette o modulo continuo	carta, cartoncino, tessuto, plastica				
Mass. spessore materiale	220 g/m² (maggiore su richiesta)				
Min. larghezza etichette	15 mm	15 mm	15 mm	15 mm	15 mm
Min. altezza etichette					
Standard	6 mm	6 mm	6 mm	6 mm	6 mm
Modo taglio/ distributivo	25 mm	25 mm	25 mm	25 mm	25 mm
Mass. altezza etichette	6000 mm	6000 mm	3000 mm	750 mm	3000 mm
Mass. diametro del rotolo					
Svolgitore interno	mass. 200 mm				
Avvolgitore interno	mass. 200 mm (opzione)				
Diametro dell'anima interna	40 mm / 75 mm (opzione)				
Avvolgimento	esterno o interno				
Sensore etichette					
Standard	Luce passante e riflessione dal basso				
Opzione	Luce passante e riflessione dall'alto, fotocellula a ultrasuoni				
Nastro di trasferimento					
Colore	esterno o interno				
Mass. diametro del rotolo	Ø 90 mm				
Diametro dell'anima interna	25,4 mm / 1″				
Mass. lunghezza	450 m				
Mass. larghezza	110 mm	110 mm	110 mm	110 mm	110 mm
Dimensioni (mm)					
Larghezza x Altezza x Profondità	287x380x 503	287x380x 503	287x380x 503	287x380x 503	287 x 380 x 503
Peso	19 kg	19 kg	19 kg	19 kg	19 kg
Elettronica					
Processore	High Speed 32 Bit				
Memoria di lavoro (RAM)	16 MB				
Slot	per scheda Compact Flash Tipo I				
Batteria (orologio in tempo reale)	salvataggio dei dati in caso di scollegamento da rete elettrica				
Segnale di avviso	segnale acustico in caso di errore				
Interfacce					
Seriale	RS-232C (bis 115200 Baud)				
Parallela	SPP				
USB	2.0 High Speed Slave				
Ethernet	10/100 Base T, LPD, RawIP-Printing, DHCP, HTTP, FTP				
WLAN (opzione)	Module 802.11 b/g/n WEP, WPA, WPA-PSK, WPA2, WPA2-PSK, EAP				

[1] trasferimento diretto [2] trasferimento termico

Condizioni d'esercizio	Spectra II 103/8	Spectra II 104/8	Spectra II 106/12	Spectra II 106/24	Spectra II 107/12
Tensione nominale	100 … 240 V AC				
Potenza assorbita	300 VA				
Corrente nominale	2,7 A				
Temperatura d'esercizio	5 … 35 °C				
Mass. umidità dell'aria	80 % (non condensando)				
Pannello di controllo (touchscreen)					
Funzione d'uso	Preferiti, menu funzioni, memory card, avvio di stampa, prova di stampa, avanzamento, info				
Display a colori	800 x 480 pixel, diagonale del quadro 6,5"				
Pannello di controllo (LCD)					
Tasti	Prova di stampa, menu funzioni, conteggio, scheda CF, avanzamento, invio, 4 x cursore				
Display LCD	Display grafico 132 x 64 pixel				
Parametri					
	Data, ora, alternate, impostazioni in 20 lingue (altre su richiesta) Parametri dell'apparecchio, dell'etichette, interfaccie, password, variabili				
Controlli					
Interruzione stampa	in caso di: fine del nastro a trasferimento termico / fine delle etichette				
Stampa dello stato	Stampa delle impostazioni dell'apparecchio, come ad esempio resa, parametri di fotocellula, interfaccia e rete Stampa dei caratteri interni e di tutti i codici a barre supportati				
Font					
Caratteri	6 caratteri bitmap; 8 caratteri vettoriali / caratteri TrueType 6 caratteri proporzionali Altri caratteri su richiesta				
Set di caratteri	Windows 1250 fino a 1257, DOS 437, 850, 852, 857,UTF-8 Sono supportati tutti i caratteri dell'Europa occidentale e orientale, latini, cirillici, greci e arabi (opzione). Altri set di caratteri su richiesta				
Caratteri bitmap	Dimensioni in larghezza e altezza 0,8 … 5,6 Fattore di ingrandimento 2 … 9 Orientamento 0°, 90°, 180°, 270°				
Caratteri vettoriali / Caratteri TrueType	Dimensioni in larghezza e altezza 1 … 99 mm Fattore di ingrandimento continuo Orientamento 0°, 90°, 180°, 270°				
Attributi caratteri	Dipendenti dal tipo di carattere - grassetto, corsivo, inverso, verticale				
Passo dei caratteri	Variabile				
Codici a barre					
Codici a barre 1D	CODABAR, Code 128, Code 2/5 interleaved, Code 39, Code 39 extended, Code 93, EAN 13, EAN 8, EAN ADD ON, GS1-128, Identcode, ITF 14, Leitcode, Pharmacode, PZN 7 Code, PZN 8 Code, UPC-A, UPC-E				
Codici a barre 2D	Aztec Code, CODABLOCK F, DataMatrix, GS1 DataMatrix, MAXICODE, PDF 417, QR Code				
Codici compositi	GS1 DataBar Expanded, GS1 DataBar Limited, GS1 DataBar Omnidirectional, GS1 DataBar Stacked, GS1 DataBar Stacked Omnidirectional, GS1 DataBar Truncated				
	Tutti i codici a barre sono diversi per altezza, larghezza del modulo e rapporto. Orientamento 0°, 90°, 180°, 270°. A scelta cifra di controllo e stampa in caratteri ottici.				
Software					
Configurazione	ConfigTool				
Controllo di processo	NiceLabel				
Software di etichette	Labelstar Office Lite, Labelstar Office				
Windows driver	Windows 7® - Windows 10® 32/64 Bit, Windows 11® Windows Server 2008® (R2) - Windows Server 2022®				

3.2 Spectra II (108, 160, 162, 216)

	Spectra II 108/12	Spectra II 160/12	Spectra II 162/12	Spectra II 216/12
Risoluzione	300 dpi	300 dpi	300 dpi	300 dpi
Mass. velocità di stampa	350 mm/s	300 mm/s	300 mm/s	200 mm/s
Larghezza di stampa	108,4 mm	160 mm	162,6 mm	216,8 mm
Larghezza di passaggio	116 mm	176 mm	176 mm	226 mm
Testina di stampa	Flat Type[1+2]	Corner Type[2]	Flat Type[1+2]	Flat Type[1+2]
Etichette				
Etichette o modulo continuo	carta, cartoncino, tessuto, plastica			
Mass. spessore materiale	220 g/m² (maggiore su richiesta)			
Min. larghezza etichette	15 mm	50 mm	50 mm	100 mm
Min. altezza etichette				
Standard	6 mm	15 mm	15 mm	15 mm
Modo taglio/ distributivo	25 mm	25 mm	25 mm	25 mm
Mass. altezza etichette	3000 mm	2000 mm	2000 mm	1000 mm
Mass. diametro del rotolo				
Svolgitore interno	mass. 200 mm			
Avvolgitore interno	mass. 200 mm (opzione)			
Diametro dell'anima interna	40 mm / 75 mm (opzione)			
Avvolgimento	esterno o interno			
Sensore etichette				
Standard	Luce passante e riflessione dal basso			
Opzione	Luce passante e riflessione dall'alto, fotocellula a ultrasuoni			
Nastro di trasferimento				
Colore	esterno o interno			
Mass. diametro del rotolo	Ø 90 mm			
Diametro dell'anima interna	25,4 mm / 1″			
Mass. lunghezza	450 m			
Mass. larghezza	110 mm	163 mm	170 mm	220 mm
Dimensioni (mm)				
Larghezza x Altezza x Profondità	287 x 380 x 503	337 x 380 x 503	337 x 380 x 503	387 x 380 x 503
Peso	19 kg	21 kg	21 kg	28 kg
Elettronica				
Processore	High Speed 32 Bit			
Memoria di lavoro (RAM)	16 MB			
Slot	per scheda Compact Flash Tipo I			
Batteria (orologio in tempo reale)	salvataggio dei dati in caso di scollegamento da rete elettrica			
Segnale di avviso	segnale acustico in caso di errore			
Interfacce				
Seriale	RS-232C (bis 115200 Baud)			
Parallela	SPP			
USB	2.0 High Speed Slave			
Ethernet	10/100 Base T, LPD, RawIP-Printing, DHCP, HTTP, FTP			
WLAN (opzione)	Module 802.11 b/g/n WEP, WPA, WPA-PSK, WPA2, WPA2-PSK, EAP			

[1] trasferimento diretto [2] trasferimento termico

Condizioni d'esercizio	Spectra II 108/12	Spectra II 160/12	Spectra II 162/12	Spectra II 216/12
Tensione nominale	100 … 240 V AC / 50-60 Hz			
Potenza assorbita	300 VA			700 VA
Corrente nominale	2,7 A			6,3 A
Temperatura d'esercizio	5 … 35 °C			
Mass. umidità dell'aria	80 % (non condensando)			
Pannello di controllo (touchscreen)				
Funzione d'uso	Preferiti, menu funzioni, memory card, avvio di stampa, prova di stampa, avanzamento, info			
Display a colori	800 x 480 pixel, diagonale del quadro 6,5"			
Pannello di controllo (LCD)				
Tasti	Prova di stampa, menu funzioni, conteggio, scheda CF, avanzamento, invio, 4 x cursore			
Display LCD	Display grafico 132 x 64 pixel			
Parametri				
	Data, ora, alternate, impostazioni in 20 lingue (altre su richiesta) Parametri dell'apparecchio, dell'etichette, interfaccie, password, variabili			
Controlli				
Interruzione stampa	in caso di: fine del nastro a trasferimento termico / fine delle etichette			
Stampa dello stato	Stampa delle impostazioni dell'apparecchio, come ad esempio resa, parametri di fotocellula, interfaccia e rete Stampa dei caratteri interni e di tutti i codici a barre supportati			
Font				
Caratteri	6 caratteri bitmap; 8 caratteri vettoriali / caratteri TrueType 6 caratteri proporzionali Altri caratteri su richiesta			
Set di caratteri	Windows 1250 fino a 1257, DOS 437, 850, 852, 857,UTF-8 Sono supportati tutti i caratteri dell'Europa occidentale e orientale, latini, cirillici, greci e arabi (opzione). Altri set di caratteri su richiesta			
Caratteri bitmap	Dimensioni in larghezza e altezza 0,8 … 5,6 Fattore di ingrandimento 2 … 9 Orientamento 0°, 90°, 180°, 270°			
Caratteri vettoriali / Caratteri TrueType	Dimensioni in larghezza e altezza 1 … 99 mm Fattore di ingrandimento continuo Orientamento 0°, 90°, 180°, 270°			
Attributi caratteri	Dipendenti dal tipo di carattere - grassetto, corsivo, inverso, verticale			
Passo dei caratteri	Variabile			
Codici a barre				
Codici a barre 1D	CODABAR, Code 128, Code 2/5 interleaved, Code 39, Code 39 extended, Code 93, EAN 13, EAN 8, EAN ADD ON, GS1-128, Identcode, ITF 14, Leitcode, Pharmacode, PZN 7 Code, PZN 8 Code, UPC-A, UPC-E			
Codici a barre 2D	Aztec Code, CODABLOCK F, DataMatrix, GS1 DataMatrix, MAXICODE, PDF 417, QR Code			
Codici compositi	GS1 DataBar Expanded, GS1 DataBar Limited, GS1 DataBar Omnidirectional, GS1 DataBar Stacked, GS1 DataBar Stacked Omnidirectional, GS1 DataBar Truncated			
	Tutti i codici a barre sono diversi per altezza, larghezza del modulo e rapporto. Orientamento 0°, 90°, 180°, 270°. A scelta cifra di controllo e stampa in caratteri ottici.			
Software				
Configurazione	ConfigTool			
Controllo di processo	NiceLabel			
Software di etichette	Labelstar Office Lite, Labelstar Office			
Windows driver	Windows 7® - Windows 10® 32/64 Bit, Windows 11® Windows Server 2008® (R2) - Windows Server 2022®			

Equipaggiamento standard

- Display touch-screen 6,5" o display LCD 132x64 pixel
- Bordo staccabile
- Orologio in tempo reale
  passa automaticamente dall'ora estiva all'ora invernale
  salvataggio dei dati in caso di scollegamento da rete elettrica
- Variabili: Campo concatenato, numeratore, data/ora, variabili della valuta, variabili di stratificazione, dati scheda CF
- Svolgitore integrato
  (mass. diametro esterno 200 mm)
- Stampante termica / Stampante a trasferimento termico
- Interfaccia Ethernet
- Protocollo CVPL e protocollo ZPL II®
- Fotocellula per etichette (luce passante e riflessione da sotto)
- Slot per la scheda Compact Flash

Equipaggiamento opzionale

- Ottimizzazione nastro di trasferimento (no nel 216/12)
- Avvolgitore integrato
  (mass. diametro esterno 200 mm)
- Taglierina 'Rotazione'
- Taglierina 'Ghigliottina' (Spectra II 216)
- Distributore con fotocellula
- Distributore senza fotocellula
- Fotocellula a ultrasuoni (no nel 107/12, 160/12, 216/12)
- Svolgitore di etichette esterno
- Interfaccia WLAN
- Preparazione applicatore per APX 7000
- Scanner
- Distributore I/O
- Display LCD 132x64 pixel
- Labelstar Office

3.3 Entrate e uscite di comando

Attraverso un massimo di 16 entrate e uscite di comando, definite in seguito anche porte, possono essere attivate diverse funzioni del sistema di stampa ed essere indicati diversi stati di esercizio.

Le porte sono messe a disposizione attraverso un connettore D-Sub (26Pin HD) sul retro del sistema di stampa e sono separate galvanicamente dal potenziale a terra (PE), attraverso un accoppiatore ottuplo di semiconduzione (PE).

Ogni porta è configurabile come entrata o uscita. Tale funzione è però predefinita nel software della stampante e non può essere modificata dall'utente.
Sono modificabili e regolabili attraverso i menù gli orari di rimbalzo e se debba essere attivo "High" o "Low".

Stampante del circuito interno

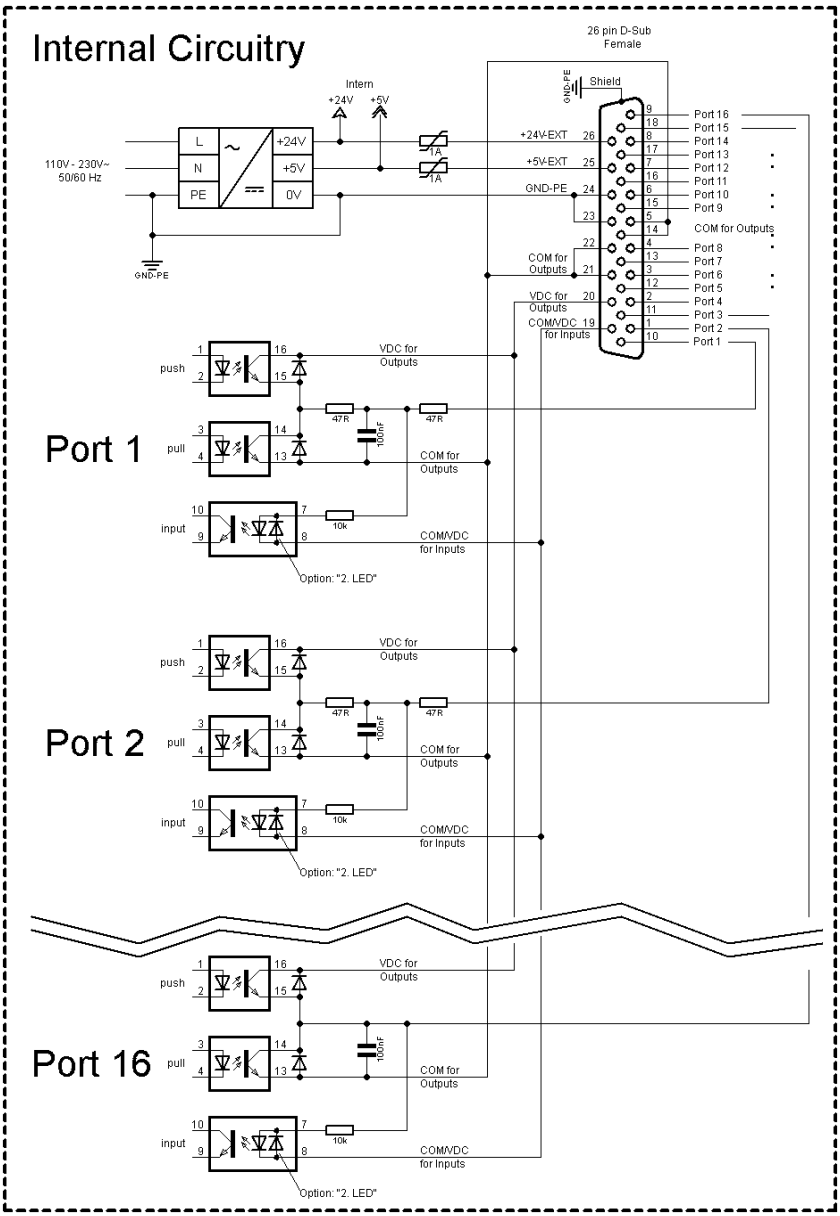

Figura 2

Occupazione del connettore D-Sub

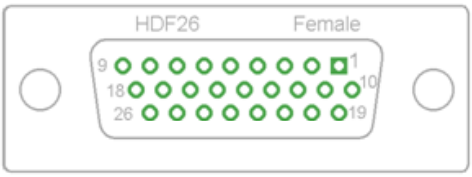

Figura 3

Identificazione filo

1	bianco
2	marrone
3	verde
4	giallo
5	grigio
6	rosa
7	blu
8	rosso
9	nero
10	violet
11	grigio-rosa
12	rosso-blu
13	bianco-verde
14	marrone-verde
15	bianco-giallo
16	giallo-marrone
17	bianco-grigio
18	grigio-marrone
19	bianco-rosa
20	rosa-marrone
21	bianco-blu
22	marrone-blu
23	bianco-rosso
24	marrone-rosso
25	bianco-nero
26	marrone-nero

Port 1 a Port 16 = Configurazione con profile I/O *Std_Label*

Port 1	10	Inizio stampa e taglio (entrata)
Port 2	1	Ristampare l'ultima etichetta (entrata)
Port 3	11	Azzeramento numeratore (entrata)
Port 4	2	Solo con opzione applicatore Avvio applicazione (entrata)
Port 5	12	Quietanzare errore (Input)
Port 6	3	Interrompere tutte le job di stampa (entrata)
Port 7	13	Sensore fine etichetta (entrata)
Port 8	4	Segnale esterno di rilascio (entrata)
Port 9	15	Errore (uscita)
Port 10	6	Job di stampa attivo (uscita)
Port 11	16	Con fotocellula distributore Etichetta presente su fotocellula distributore (uscita)
Port 12	7	Stampa unica (uscita)
Port 13	17	Pronta (uscita)
Port 14	8	Solo con opzione applicatore Pronto per applicare
Port 15	18	Solo con opzione scanner Codice a barre non leggibile (uscita)
Port 16	9	Preavviso di fine nastro a trasferimento termico (uscita)
COM/VDC for Inputs	19	Potenziale di riferimento comune per tutte le entrate di comando. 'COM/VDC for Inputs' è collegato normalmente al polo (-) della tensione di comando e le entrate di comando sono attivate come attive (+). Con l'opzione '2. LED' è possibile collegare 'COM/VDC for Inputs' a scelta con il polo (+) della tensione di comando. Le entrate di comando sono attivate come attive (-).
VDC for Outputs	20	Connessione di alimentazione comune per tutte le uscite di comando. 'VDC for Outputs' deve essere collegato al polo (+) della tensione di comando. Non lasciare mai aperto 'VDC for Outputs', anche quando non viene usata alcuna uscita.
COM for Outputs	5,14 21,22	Potenziale di riferimento comune per tutte le uscite di comando. 'COM for Outputs' deve essere collegato al polo (-) della tensione di comando. Non lasciare mai aperto 'COM for Outputs', anche quando non viene usata alcuna uscita.
GND-PE	23,24	'GND-PE' è il potenziale di riferimento del sistema di stampa per le tensioni messe a disposizione '+5 VDC EXT' e '+24 VDC EXT'. All'interno della stampante, 'GND-PE' è collegata con il potenziale a terra (PE).
+ 5 VDC EXT	25	Uscita a 5 Volt DC per l'uso esterno. Max. 1 A. Questa tensione viene messa a disposizione dal sistema di stampa ed è impiegabile, ad esempio, come tensione di comando. Non inserire mai a questa uscita una tensione esterna.
+ 24 VDC EXT	26	Uscita da 24 Volt DC per l'uso esterno. Max. 1 A. Questa tensione viene messa a disposizione dal sistema di stampa ed è impiegabile, ad esempio, come tensione di comando. Non inserire mai a questa uscita una tensione esterna.

Port 1 a Port 16 = Configurazione con profile I/O *StdFileSelLabel*

Port 1	10	Inizio stampa (entrata)
Port 2	1	Quietanzare errore (Input)
Port 3	11	Nummero del file da caricare Bit 0 (Input)
Port 4	2	Nummero del file da caricare Bit 1 (Input)
Port 5	12	Nummero del file da caricare Bit 2 (Input)
Port 6	3	Nummero del file da caricare Bit 3 (Input)
Port 7	13	Nummero del file da caricare Bit 4 (Input)
Port 8	4	Nummero del file da caricare Bit 5 (Input)
Port 9	15	Errore (uscita)
Port 10	6	Job di stampa attivo (uscita)
Port 11	16	Nessuna funzione
Port 12	7	Stampa in corso (uscita)
Port 13	17	Pronta (uscita)
Port 14	8	Nessuna funzione
Port 15	18	Nessuna funzione
Port 16	9	Preavviso di fine nastro a trasferimento termico (uscita)

Port 1 a Port 16 = Configurazione con profile I/O *APL*

Port 1	10	Inizio stampa (entrata)
Port 2	1	Ristampare l'ultima etichetta (entrata)
Port 3	11	Azzeramento numeratore (entrata)
Port 4	2	Solo con opzione applicatore: avvio applicazione (entrata)
Port 5	12	Quietanzare errore (Input)
Port 6	3	Interrompere tutte le job di stampa (entrata)
Port 7	13	Nessuna funzione
Port 8	4	Nessuna funzione
Port 9	15	Errore (uscita)
Port 10	6	Job di stampa attivo (uscita)
Port 11	16	Nessuna funzione
Port 12	7	Stampa in corso (uscita)
Port 13	17	Pronta (uscita)
Port 14	8	Solo con opzione applicatore: Pronto per applicare
Port 15	18	Solo con opzione applicatore timbro in posizione di stampa (uscita)
Port 16	9	Preavviso di fine nastro a trasferimento termico (uscita)

Dati tecnici

Connettori	
Tipo	Connettore D-Sub High Density 26 pol. / connettore
Produttore	W+P-Products
Articolo nr.	110-26-2-1-20
Tensioni in uscita (collegate con GND-PE)	
+ 24 V / 1 A	Fusibile: Polyswitch / 30 V / 1 A
+ 5 V / 1 A	Fusibile: Polyswitch / 30 V / 1 A
Porta 1 - 15	
Entrata	
Tensione	5 VDC … 24 VDC
Impedenza	47Ω + (100nF || 10 kΩ)
Uscita	
Tensione	5 VDC … 24 VDC
Impedenza	47Ω + (100nF || 10 kΩ || 47Ω)
Corrente max.	High +15 mA Low -15 mA
Porta 16	
Entrata	
Tensione	5 VDC … 24 VDC
Impedenza	100nF || 10 kΩ
Uscita	
Tensione	5 VDC … 24 VDC
Impedenza	100nF || 10 kΩ
Corrente max.	High +500 mA (Darlington BCP56-16) Low - 500 mA (Darlington BCP56-16)
Accoppiatore ottuplo	
Uscita	TCMT4106, CTR 100 % - 300 %, Vishay or TLP281-4(GB), CTR 100 % - 600 %, Toshiba
Entrata	TCMT4106, CTR 100 % - 300 %, Vishay or TLP281-4(GB), CTR 100 % - 600 %, Toshiba
Entrata - Opzione 2. LED	TCMT4600, CTR 80 % - 300 %, Vishay or TLP280-4, CTR 33 % - 300 %, Toshiba

Esempio 1 Collegamento dell'apparecchio ad una macchina con S7-300 SPS.

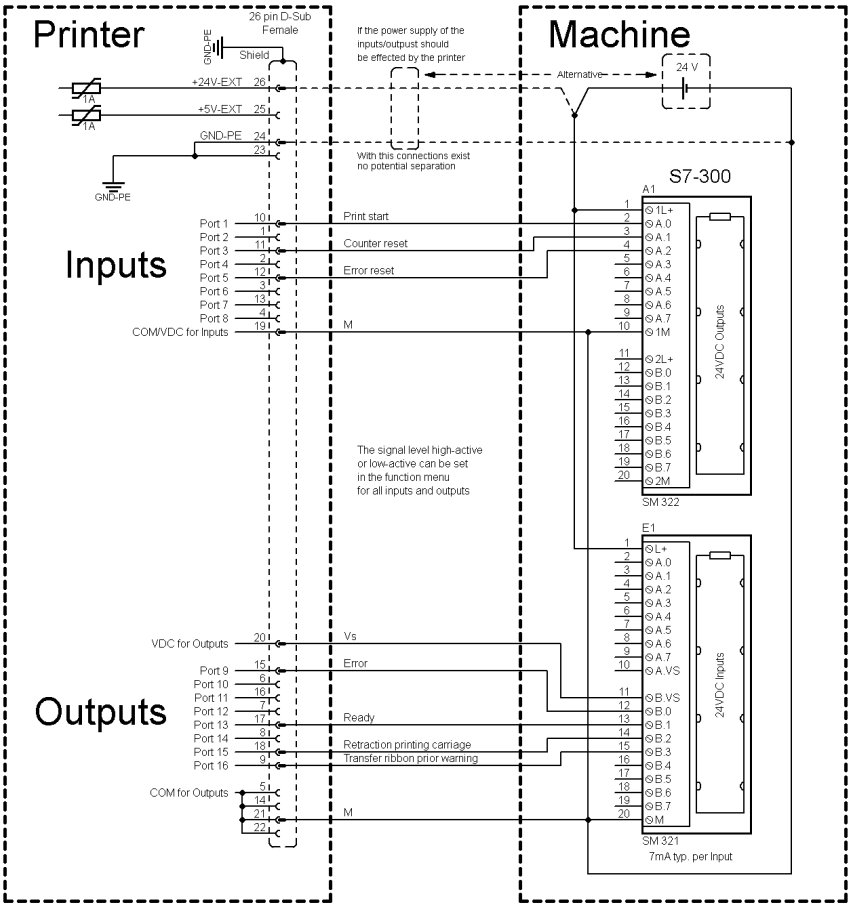

Figura 4

Esempio 2 Collegamento dell'apparecchio ad un quadro di comando.

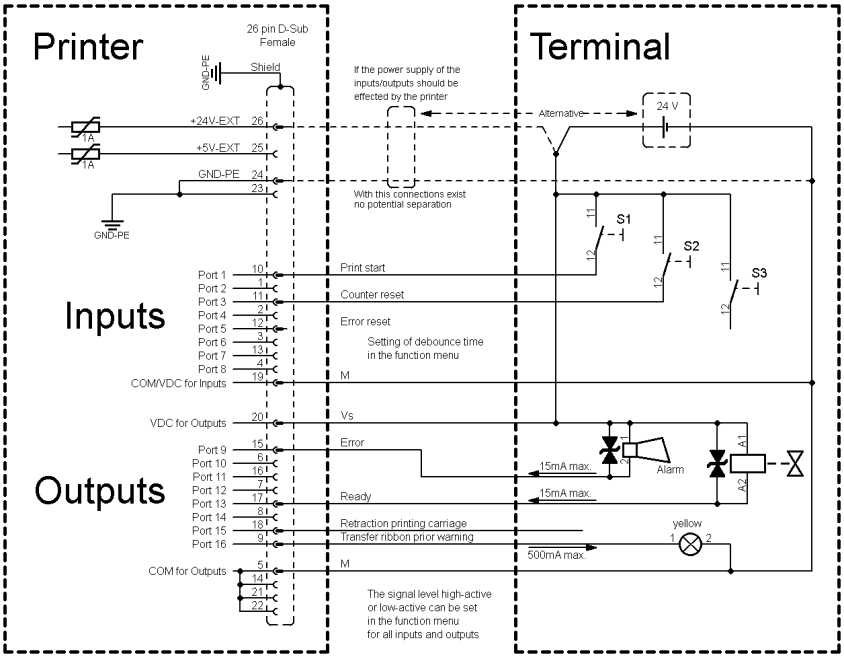

Figura 5

Esempio 3

Variante di collegamento dell'apparecchio, se 'Opzione 2 LED'.

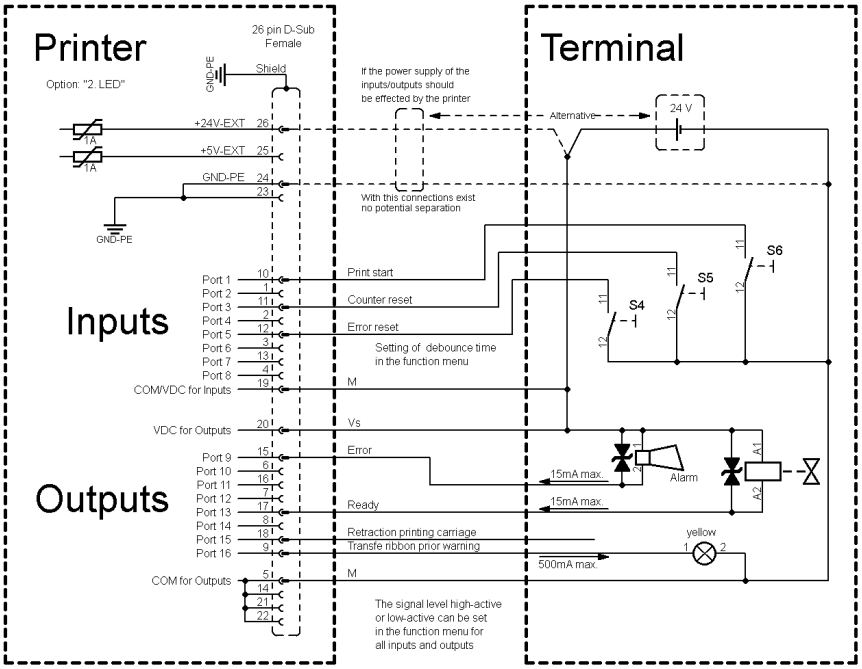

Figura 6

Misure di sicurezza

Nel collegare un contatto reed ad un'entrata di comando, il contatto deve avere una massima potenza erogabile di min. 1 A, al fine di evitare l'attaccamento del contatto attraverso l'impulso di corrente di accensione. In alternativa, può essere attivata una resistenza adatta in successione.

Se viene impiegata una delle tensioni interne della stampante, '+5 VDC EXT' o '+24 VDC EXT', si consiglia di installare un fusibile esterno ai fini di proteggere il sistema elettronico della stampante. Esempio: 0,5 AF.

In caso di carico induttivo, per la deviazione di energia induttiva deve essere impiegato ad esempio un diodo attivato in modo antiparallelo.

Al fine di ridurre al minimo i flussi di perdita nelle uscite di comando, a seconda di cosa è collegato, deve essere installata una resistenza parallela al carico.

Per evitare che si danneggi il sistema di stampa, le correnti di uscita max. non devono essere superate, né cortocircuitate le uscite.

4 Installazione

Spacchettare la stampante

⇒ Sollevare la stampante sul fondo del dispositivo ed estrarla dall'imballaggio.

⇒ Verificare che la stampante non si sia danneggiata durante il trasporto.

⇒ Verificare la presenza di tutte le parti.

Perimetro di consegna

- Stampante di etichette.
- Cavo principale.
- Anima del nastro vuota, montata sull'avvolgitore del nastro transfer.
- Bordo staccabile (solo apparecchiature con opzione bordo staccabile).
- Bordo distributivo (solo apparecchiature con opzione distributore).
- Taglierina (solo con opzione taglierina).
- Product Safety Guide

AVVISO!

Conservare l'imballo originale, per poterlo riutilizzare in seguito qualora si renda necessario trasportare l'apparecchio.

4.1 Installazione della stampante

ATTENZIONE!

Danneggiamento dell'apparecchiatura e dei materiali di stampa tramite umidità.

⇒ Installare la stampante di etichette solo in luoghi asciutti protetti da spruzzi d'acqua.

⇒ Collocare la stampante su una base piana.

⇒ Aprire il coperchio della stampante.

⇒ Rimuovere il materiale espanso utilizzato come protezione per il trasporto dall'area della testina di stampa.

4.2 Allacciamento della stampante

Allacciamento alla rete elettrica

La stampante è dotata di un alimentatore ad ampia tensione. È dunque possibile utilizzare sia una tensione di rete di 100 … 240 V AC / 50-60 Hz senza apportare modifiche all'apparecchiatura.

ATTENZIONE!

Danneggiamento dell'apparecchio dovuto a correnti di transitorio non definite.

⇒ Prima di effettuare l'allacciamento alla rete, portare l'interruttore di rete nella posizione '0'.

⇒ Inserire il cavo di rete nella presa.

⇒ Inserire la spina del cavo di rete nella presa collegata a terra.

Allacciamento al computer o alla rete del computer

AVVISO!

Sono possibili disturbi di funzionamento a causa di un collegamento a terra insufficiente o del tutto assente. Accertarsi che tutti i computer collegati alla stampante di etichette e i cavi di collegamento siano collegati a terra.

⇒ Collegare la stampante al computer o alla rete con un cavo adatto.

4.3 Messa in funzione

⇒ Accendere la stampante dall'interruttore di rete.

⇒ Inserire il materiale per le etichette e il nastro di trasferimento (vedere il capitolo 5. Inserimento del materiale, a pagina 31).

⇒ Avviare misurazione nel menu Layout di etichetta/Misura etichetta.

AVVISO!

Per ottenere una misurazione corretta, devono essere avanzate minime due etichette. Questa premessa non vale, in caso di stampa d'etichette a modo continuo.

È possibile che siano rilevate lievi differenze alla misurazione della lunghezza e dello spazio. È possibile impostare a mano i valori per la lunghezza dell'etichetta e lo spazio, nel menu *Layout di etichetta/Etichetta e Taglio*.

5 Inserimento del materiale

5.1 Inserire rotoli di etichette

AVVISO!

È necessario considerare l'uso delle etichette antistatici. Le cariche elettrostatiche possono danneggiare la testina di stampa (il rivestimento della testina di stampa) o altri elementi elettronici. L'utilizzo di materiali non adatti causa funzionamenti erronei e può far scadere la garanzia.

Inserimento delle etichette nella modalità di avvolgimento

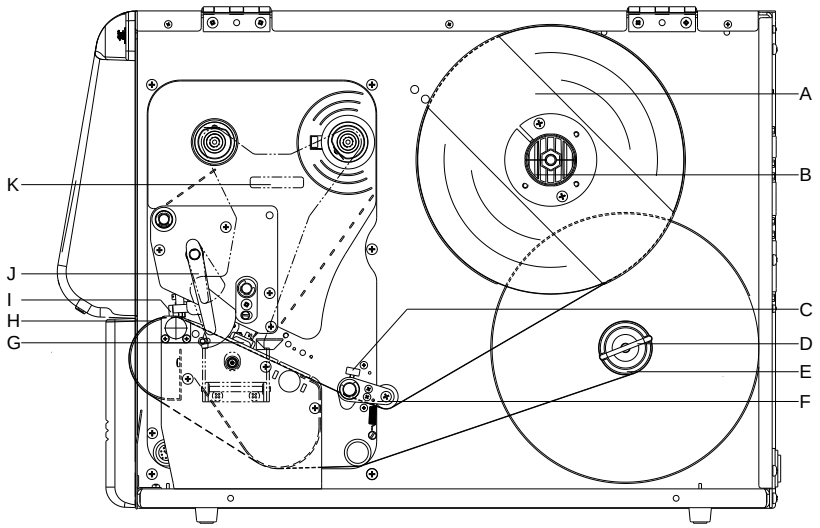

Figura 7

AVVISO!

Nella modalità di avvolgimento, le etichette vengono riavvolte internamente dopo essere state stampate per un utilizzo in un secondo momento.

1. Aprire il coperchio della stampante.
2. Alzare la testina di stampa (I), ruotando in senso antiorario la leva a pressione (J).

   Spectra II 216! Tirare il dispositivo di centraggio (K) verso l'esterno.
3. Rimuovere il supporto esterno delle etichette (A).
4. Collocare il rotolo d'etichette con avvolgimento interno sulla svolgitrice (B).
5. Riposizionare il supporto delle etichette (A).
6. Guidare il materiale per etichette al di sotto della guida per etichette (F).
   Accertarsi che il materiale passa attraverso la fotocellula (G).

   Spectra II 216! Chiudere il dispositivo di centraggio (K).

7. Avvolgere le etichette intorno alla lastra anteriore (H) e guidarla verso il basso, passando sotto il gruppo meccanico.
8. Fissare il materiale per etichette sulla staffa (D) sull‘avvolgitore (F).
9. Abbassare la testina di stampa (I), ruotando in senso orario la leva a pressione (J) fino all‘arresto in posizione.
10. Posizionare i dispositivi d’arresto (C) della guida di etichette sulla larghezza del materiale.
11. Chiudere il coperchio della stampante.

Inserire etichette in modo straccio

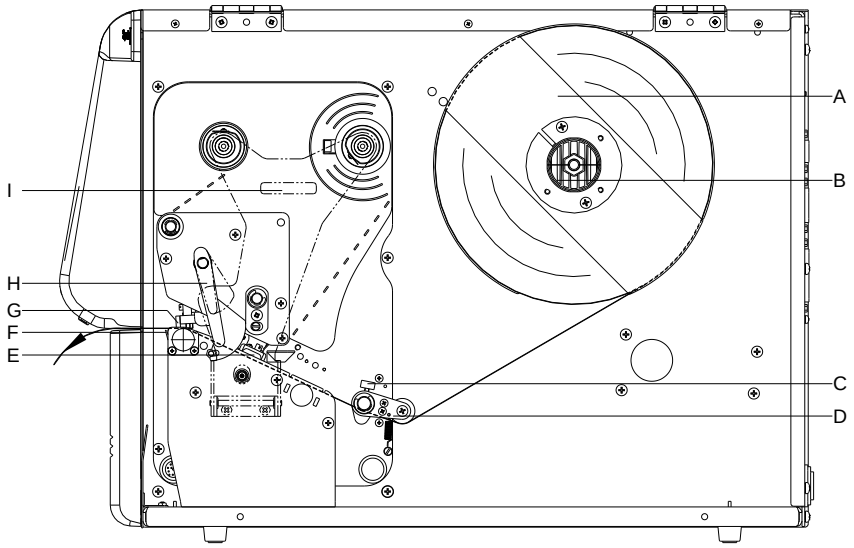

Figura 8

1. Aprire il coperchio della stampante.
2. Alzare la testina di stampa (G), ruotando in senso antiorario la leva a pressione (H).

   Spectra II 216! Tirare il dispositivo di centraggio (I) verso l'esterno.
3. Rimuovere il supporto esterno delle etichette (A).
4. Collocare il rotolo d'etichette con avvolgimento interno sulla svolgitrice (B).
5. Riposizionare il supporto delle etichette (A).
6. Guidare il materiale per etichette passando sotto la guida di etichette (D).
   Accertarsi che il materiale passa attraverso la fotocellula (E).

   Spectra II 216! Chiudere il dispositivo di centraggio (I).
7. Abbassare la testina di stampa (F), ruotando in senso orario la leva a pressione (H) fino all'arresto in posizione.
8. Davanti alla testina di stampa è visibile il bordo di separazione (F).
9. Nella voce del menu 'Inizializzazione/Bordo staccabile', inserire il valore offset.
10. Posizionare i dispositivi d'arresto (C) della guida di etichette sulla larghezza del materiale.
11. Chiudere il coperchio della stampante.

Inserimento delle etichette nella modalità di taglio

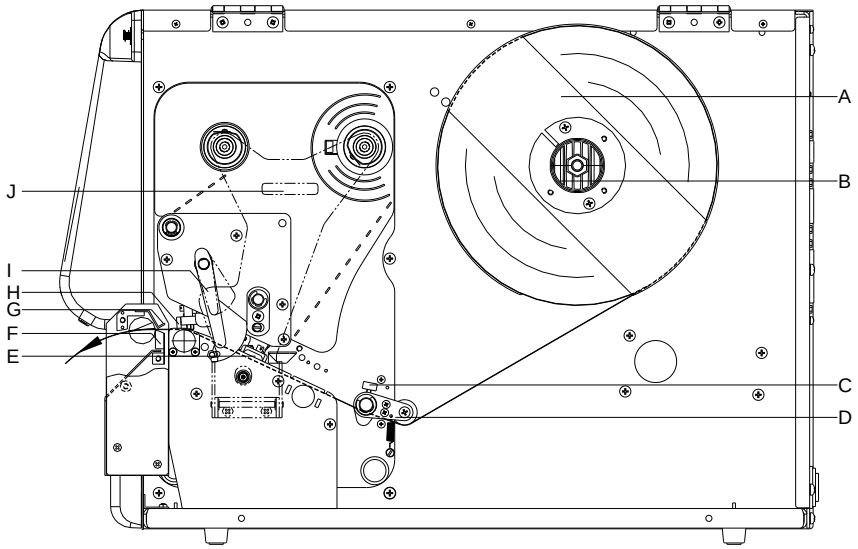

Figura 9

1. Aprire il coperchio della stampante.
2. Alzare la testina di stampa (H), ruotando in senso antiorario la leva a pressione (I).

   Spectra II 216! Tirare il dispositivo di centraggio (J) verso l’esterno.
3. Rimuovere il supporto esterno delle etichette (A).
4. Collocare il rotolo d’etichette con avvolgimento interno sulla svolgitrice (B).
5. Riposizionare il supporto delle etichette (A).
6. Guidare il materiale per etichette al di sotto della guida etichette (D) e la testina di stampa (H).
   Accertarsi che il materiale passa, attraverso la fotocellula (E).

   Spectra II 216! Chiudere il dispositivo di centraggio (J).
7. Far passare il materiale tra l'angolo d’ingresso (G) e le lame di taglio (F).
8. Abbassare la testina di stampa (H), ruotando in senso orario la leva a pressione (I) fino all’arresto in posizione.
9. Posizionare i dispositivi d’arresto (C) della guida di etichette sulla larghezza del materiale.
10. Chiudere il coperchio della stampante.

Inserimento delle etichette nella modalità distributivo

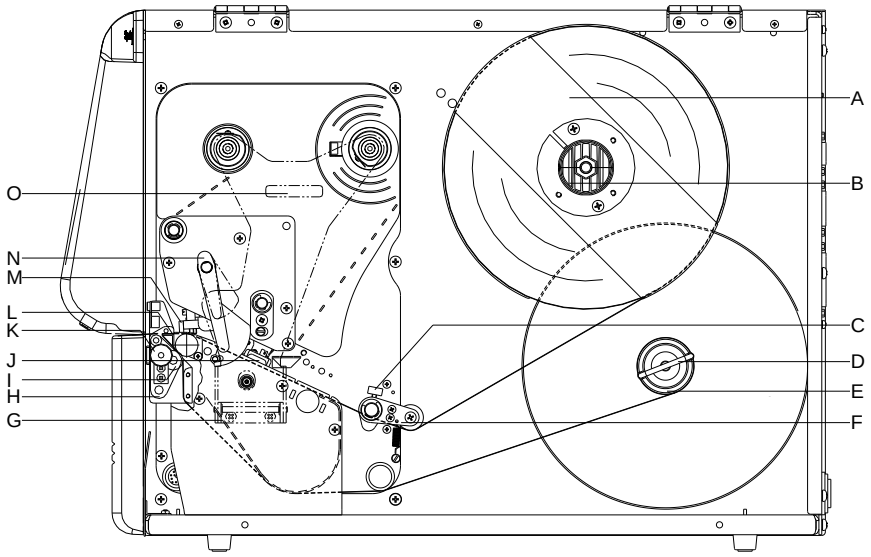

Figura 10

1. Aprire il coperchio della stampante.
2. Alzare la testina di stampa (M), ruotando in senso antiorario la leva a pressione (N).

   Spectra II 216! Tirare il dispositivo di centraggio (O) verso l'esterno.
3. Rimuovere il supporto esterno delle etichette (A).
4. Collocare il rotolo d'etichette con avvolgimento interno sulla svolgitrice (B).
5. Riposizionare il supporto delle etichette (A).
6. Guidare il materiale per etichette al di sotto della guida per etichette (F) e la testina di stampa (M).
   Accertarsi, che il materiale passa attraverso la fotocellula (J).

   Spectra II 216! Chiudere il dispositivo di centraggio (O).
7. Estrarre il dispositivo basculante (H) in avanti/verso il basso tirando il volantino ferma rocchetto (K).
8. Per abbassare la testina di stampa (M), ruotare in senso orario la leva a pressione (N) fino all'arresto in posizione.
9. Posizionare i dispositivi d'arresto (C) della guida di etichette sulla larghezza del materiale.
10. Staccare alcune etichette dal nastro supporto e passare sul bordo di distribuzione (L) infilandolo dietro al rullo al rullo di plastica scanalato (I).
11. Spingere in alto il dispositivo basculante (H) finché s'arresta in posizione.
12. Passare il nastro supporto etichette intorno alla copertura inferiore (G) e fissarlo sull'avvolgitore (F) con la staffa (D).
13. Nella voce del menu *Distributore IO/Offset* inserire il valore offset.
14. Chiudere il coperchio della stampante.

5.2 Inserire etichette fisarmoniche

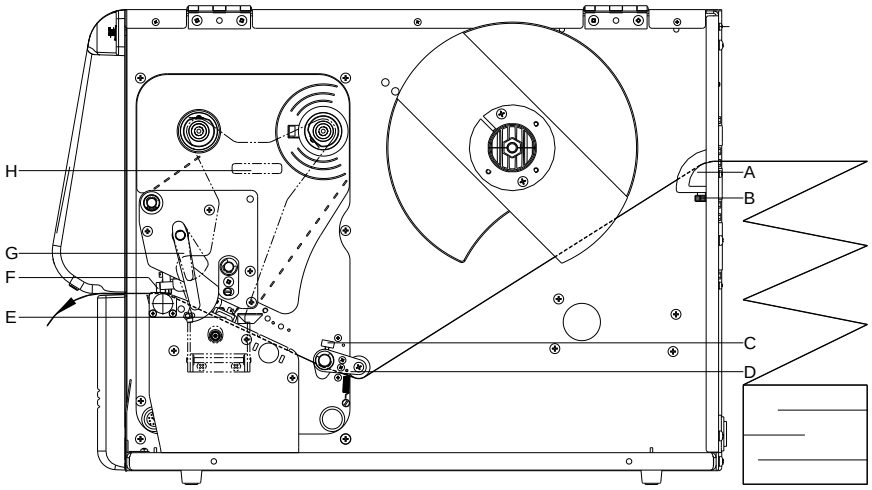

Figura 11

1. Aprire il coperchio della stampante.
2. Alzare la testina di stampa (F), ruotando in senso antiorario la leva a pressione (G).

   Spectra 216! Tirare il dispositivo di centraggio (H) verso l'esterno.

3. Inserire il materiale dal retro, nella guida predisposta (A).
4. Guidare il materiale per etichette al di sotto della guida per etichette (D).
   Accertarsi, che il materiale passa attraverso la fotocellula (E).

   Spectra 216! Chiudere il dispositivo di centraggio (H).

5. Abbassare la testina di stampa (F), ruotando in senso orario la leva a pressione (G) fino all'arresto in posizione.
6. Posizionare l'anello di regolazione (B+C) sulla larghezza delle etichette.
7. Chiudere il coperchio della stampante.

5.3 Inserire nastro di trasferimento

AVVISO!

Per la stampa a trasferimento termico è necessario inserire un nastro di trasferimento. Stampando nel modo termo diretto, non si deve inserire un nastro. La larghezza del nastro deve corrispondere a quella del medio da stampare. Nel caso che il nastro è più stretto, la testina parzialmente non ha nessuna protezione e così si rompe prima.

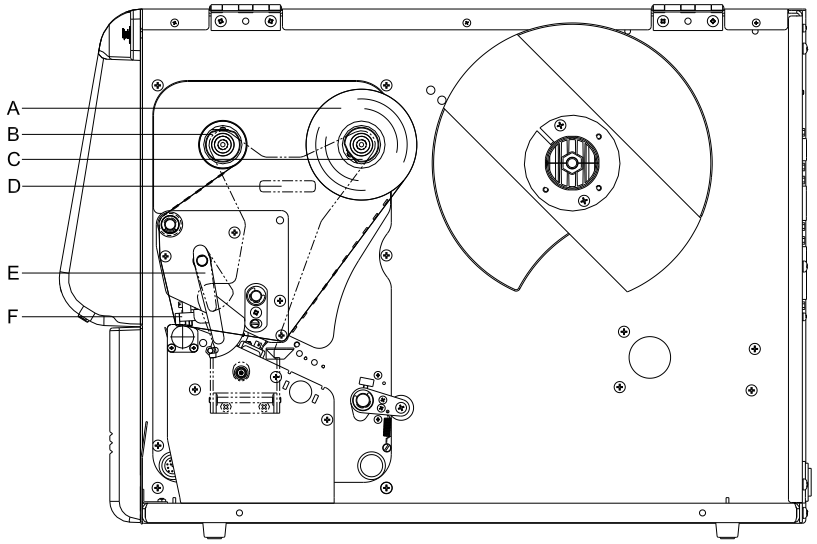

Figura 12

AVVISO!

Consigliamo di pulire la testina di stampa con un detersivo speciale (97.20.002), prima di inserire un nastro di trasferimento nuovo. Devono essere osservate le norme per l'uso di isopropanolo (IPA). In caso di contatto con la pelle o con gli occhi, risciacquare bene con acqua corrente. In caso di irritazione persistente, contattare un medico. Assicurarsi che vi sia una aerazione sufficiente.

1. Aprire il coperchio della stampante.
2. Alzare la testina di stampa (F), ruotando in senso antiorario la leva a pressione (E).

   Spectra 216! Tirare il dispositivo di centraggio (D) verso l'esterno.

   ATTENZIONE!

   Pericolo di abrasioni durante l'inserimento del nastro di trasferimento e/o l'estrazione del nastro di trasferimento consumato!

   ⇒ Prestare attenzione ai bordi del piatto della molla!
3. Inserire il rotolo del nastro di trasferimento con avvolgimento esterno (A) arrotolandolo sulla bobina svolgitrice (C).

4. Posizionare un rocchetto vuoto sull'avvolgitore (B).
5. Far passare il nastro di trasferimento sotto la testina di stampa (F).
6. Fissare il nastro di trasferimento, con un nastro adesivo, al rocchetto vuoto (in direzione di camino) sulla bobina dell'avvolgitore (B). Verificare che il nastro di trasferimento venga avvolto in senso antiorario.

   Spectra 216! Chiudere il dispositivo di centraggio (D).

7. Abbassare la testina di stampa (F), ruotando in senso orario la leva a pressione (E) fino all'arresto in posizione.
8. Chiudere il coperchio della stampante.

AVVISO!

È necessario considerare l'uso di nastri antistatici. Le cariche elettrostatiche possono danneggiare la testina di stampa (il rivestimento della testina di stampa) o altri elementi elettronici. L'utilizzo di materiali non adatti causa funzionamenti erronei e può far scadere la garanzia.

ATTENZIONE!

Influsso di materiale elettrostatico sull'uomo!

⇒ Utilizzare un nastro di trasferimento antistatico, poiché in occasione della rimozione potrebbe verificarsi una scarica elettrostatica.

6 Menu funzioni

6.1 Struttura di funzioni (touchscreen)

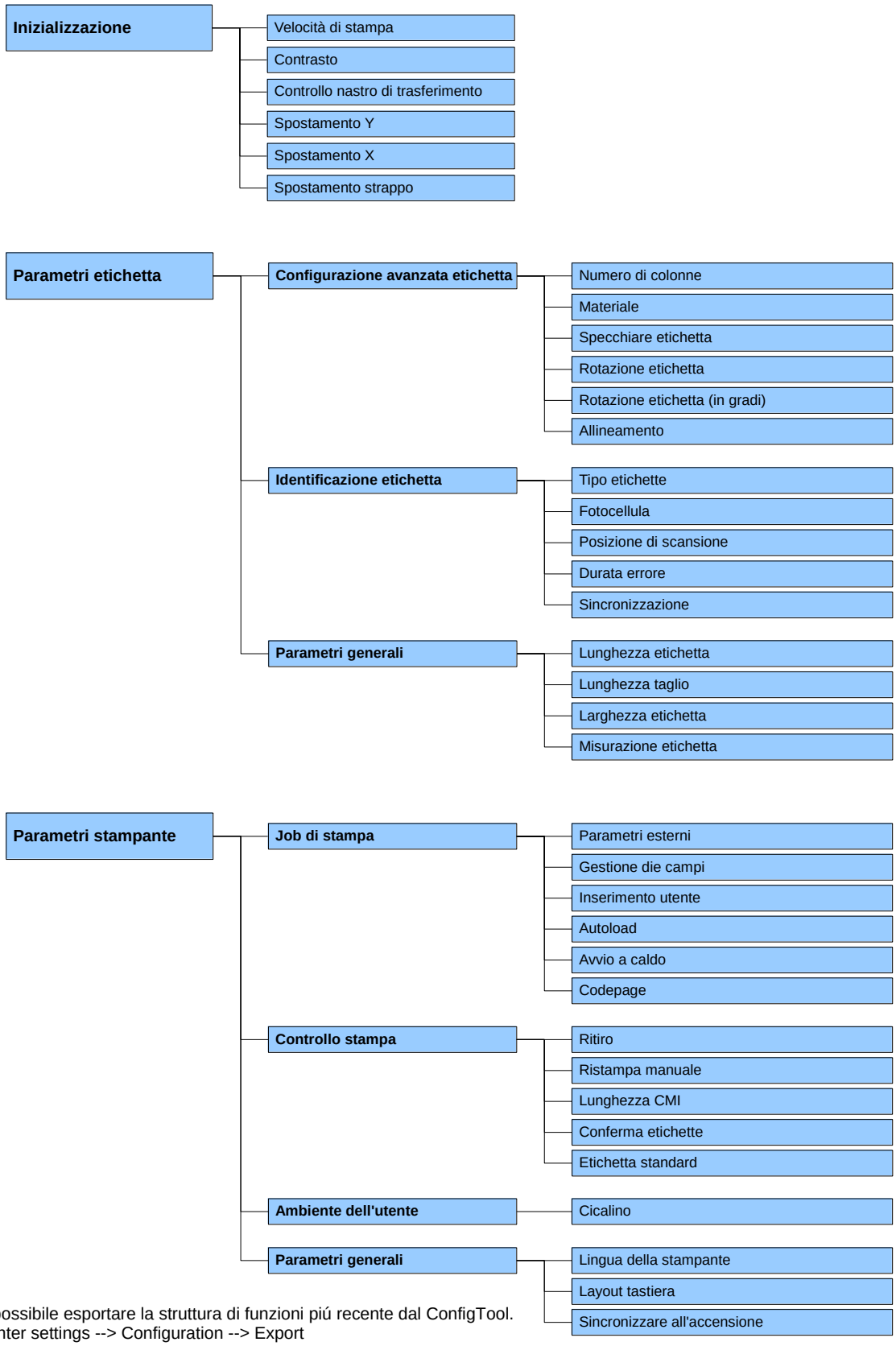

È possibile esportare la struttura di funzioni piú recente dal ConfigTool.
Printer settings --> Configuration --> Export

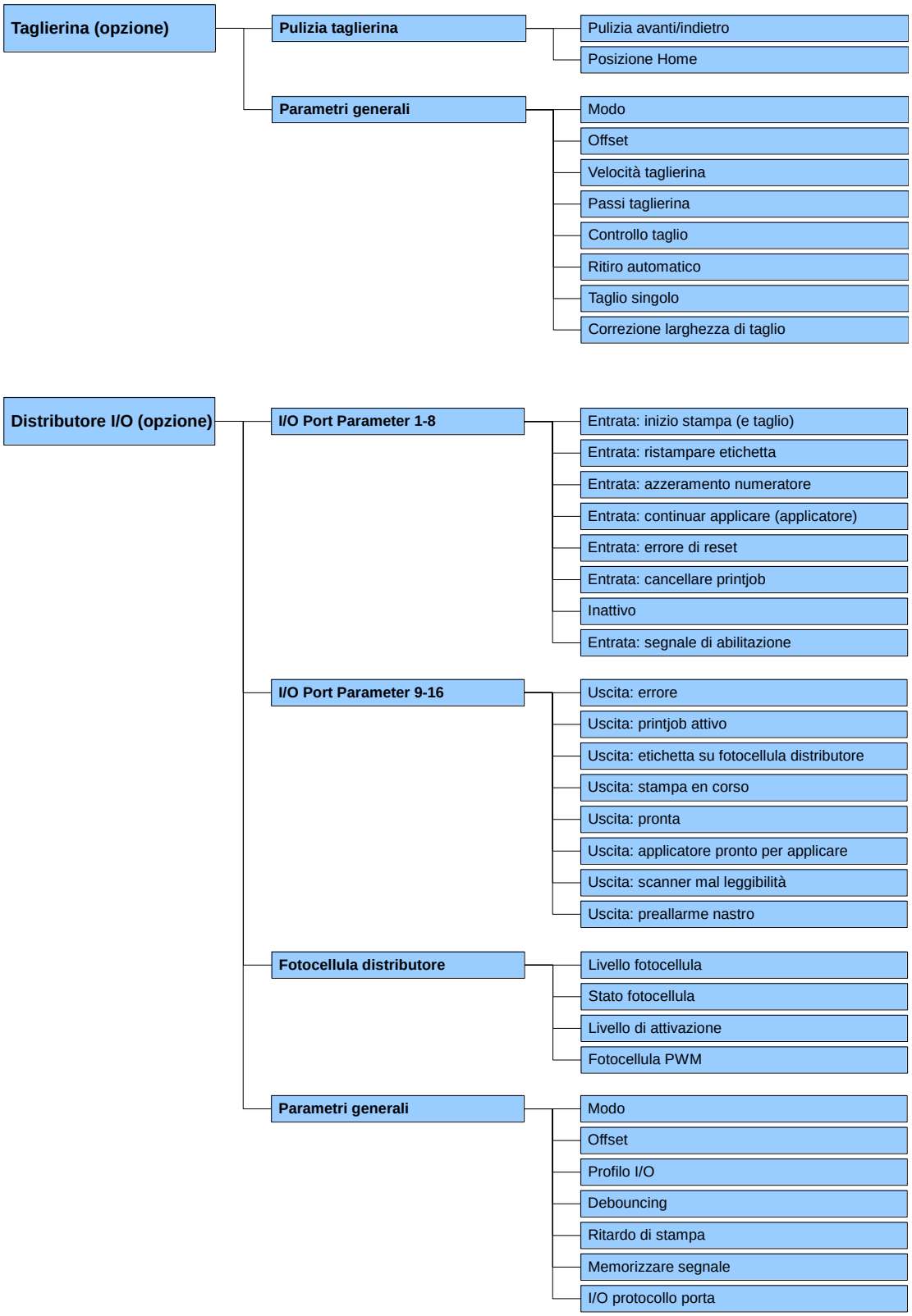
Taglierina (opzione)
Pulizia taglierina
Pulizia avanti/indietro
Posizione Home
Parametri generali
Modo
Offset
Velocità taglierina
Passi taglierina
Controllo taglio
Ritiro automatico
Taglio singolo
Correzione larghezza di taglio
Distributore I/O (opzione)
I/O Port Parameter 1-8
Entrata: inizio stampa (e taglio)
Entrata: ristampare etichetta
Entrata: azzeramento numeratore
Entrata: continuar applicare (applicatore)
Entrata: errore di reset
Entrata: cancellare printjob
Inattivo
Entrata: segnale di abilitazione
I/O Port Parameter 9-16
Uscita: errore
Uscita: printjob attivo
Uscita: etichetta su fotocellula distributore
Uscita: stampa en corso
Uscita: pronta
Uscita: applicatore pronto per applicare
Uscita: scanner mal leggibilità
Uscita: preallarme nastro
Fotocellula distributore
Livello fotocellula
Stato fotocellula
Livello di attivazione
Fotocellula PWM
Parametri generali
Modo
Offset
Profilo I/O
Debouncing
Ritardo di stampa
Memorizzare segnale
I/O protocollo porta

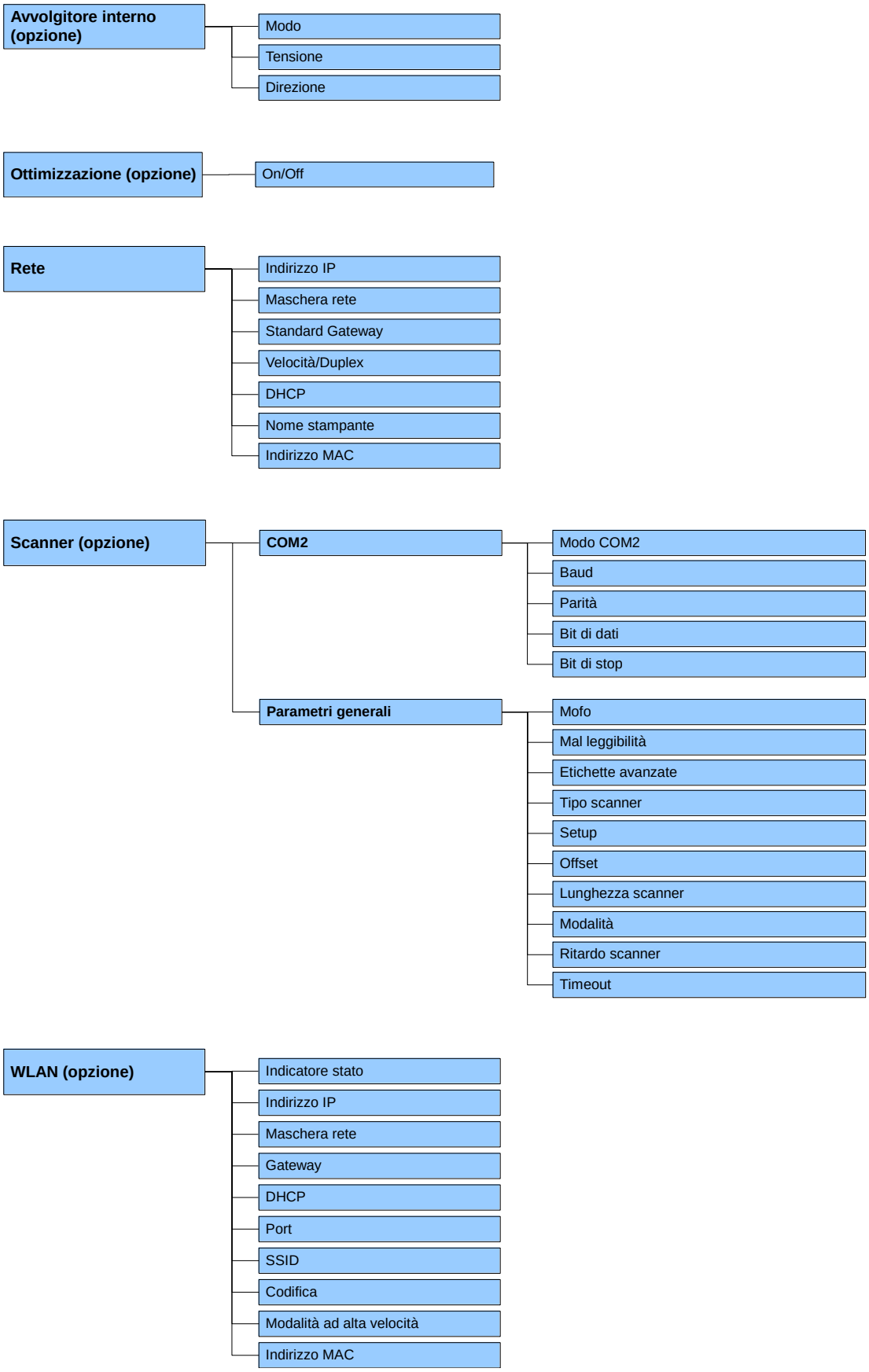
Avvolgitore interno (opzione)
Modo
Tensione
Direzione
Ottimizzazione (opzione)
On/Off
Rete
Indirizzo IP
Maschera rete
Standard Gateway
Velocità/Duplex
DHCP
Nome stampante
Indirizzo MAC
Scanner (opzione)
COM2
Modo COM2
Baud
Parità
Bit di dati
Bit di stop
Parametri generali
Mofo
Mal leggibilità
Etichette avanzate
Tipo scanner
Setup
Offset
Lunghezza scanner
Modalità
Ritardo scanner
Timeout
WLAN (opzione)
Indicatore stato
Indirizzo IP
Maschera rete
Gateway
DHCP
Port
SSID
Codifica
Modalità ad alta velocità
Indirizzo MAC

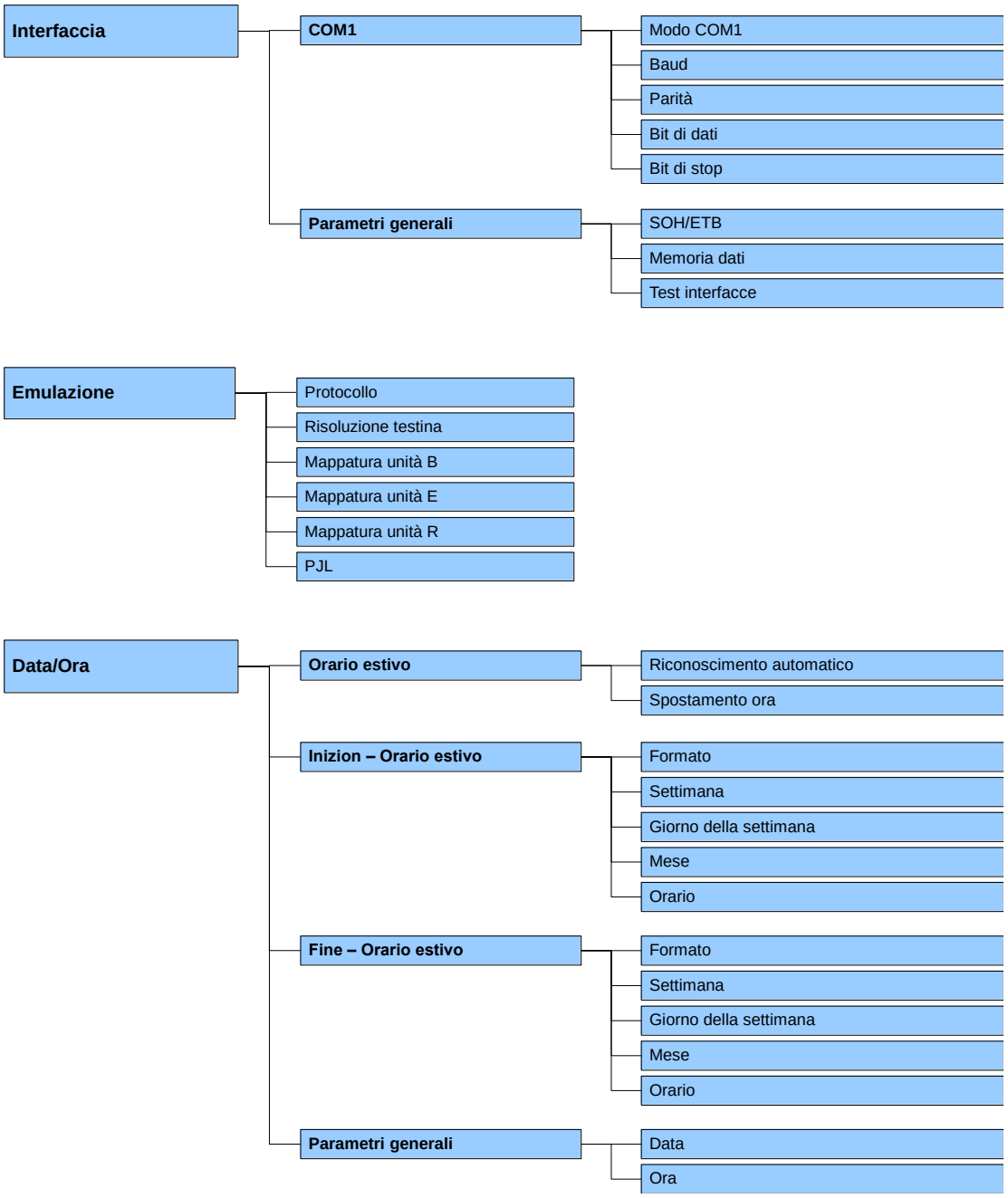
Interfaccia
COM1
Modo COM1
Baud
Parità
Bit di dati
Bit di stop
Parametri generali
SOH/ETB
Memoria dati
Test interfacce
Emulazione
Protocollo
Risoluzione testina
Mappatura unità B
Mappatura unità E
Mappatura unità R
PJL
Data/Ora
Orario estivo
Riconoscimento automatico
Spostamento ora
Inizion – Orario estivo
Formato
Settimana
Giorno della settimana
Mese
Orario
Fine – Orario estivo
Formato
Settimana
Giorno della settimana
Mese
Orario
Parametri generali
Data
Ora

Funzioni di servizio
Manutenzione fotocellula
Livello fotocellula trasmissione
Livello minimo fotocellula trasmissione
Livello massimo fotocellula trasmissione
Livello soglia fotocellula trasmissione
Fotocellula trasmissione PWM
Livello fotocellula riflessione
Livello minimo fotocellula riflessione
Livello massimo fotocellula riflessione
Livello soglia fotocellula riflessione
Fotocellula riflessione PWM
Stato fotocellula distributore
Stato fotocellula nastro di trasferimento
Stato della stampante
Metri testina di stampa
Metri stampante
Resistenza dot
Temperatura testina di stampa
Taglierina disponible
Taglierina in posizione inizializzazione
Online/Offline
Ottimizzazione stampa
Regolazione punto zero Y
Regolazione punto zero X
Correzione lunghezza stampa
Sensore testina di stampa
Accelerazione del motore
Ritardo del freno motore
Nastro di trasferimento
Lunghezza e lato colore
Preallarme
Diametri attuali
Stato I/O
Contatore: avvio stampa-interruzione
Contatore: avvio stampa soppresso
Contatore: avvio stampa mancato
Reset contatore
Lunghezza misurato del segnale di avvio
I/O stato Input
I/O stato Output
I/O test Output
I/O test Output stato
Parametri generali
Esempi di stampa
Memorizzare file registro sulla scheda memoria
Cancellare job e file di spool

Password
Funzionamento
Password
Password Funzioni
Protezione password Funzioni
Password Preferiti
Protezione password Preferiti
Password Memoria
Protezione password Memoria
Password Stampa
Protezione password Stampa
Rete
Password
Protezione password HTTP
Protezione password Telnet
Protezione password accesso remoto
Informazioni
Tipo stampante
Versione Firmware
Data di creazione Firmware
Indirizzo IP
Nome stampante
Versione SVN
Versione Hardware
Versione HMI
Versione Bitmap
Versione TrueDoc
Versione FPGA
Configurazione memoria
HMI Board
Manutenzione
Anteprima di stampa
Anteprima disponible
Zoom
Ruotare anteprima
Intervallo anteprima
Visualizza dati di processo
LCD
Luce di sfono
Orientamento
Informazioni sulla stampante
Nome stampante
Reset metri testina di stampa
Reset metri stampa
Impostare valori default
ID cliente OEM
Campo informazioni personalizzato
Dati di processo
Elenco dei parametri selezionati

6.2 Struttura di funzioni (LCD)

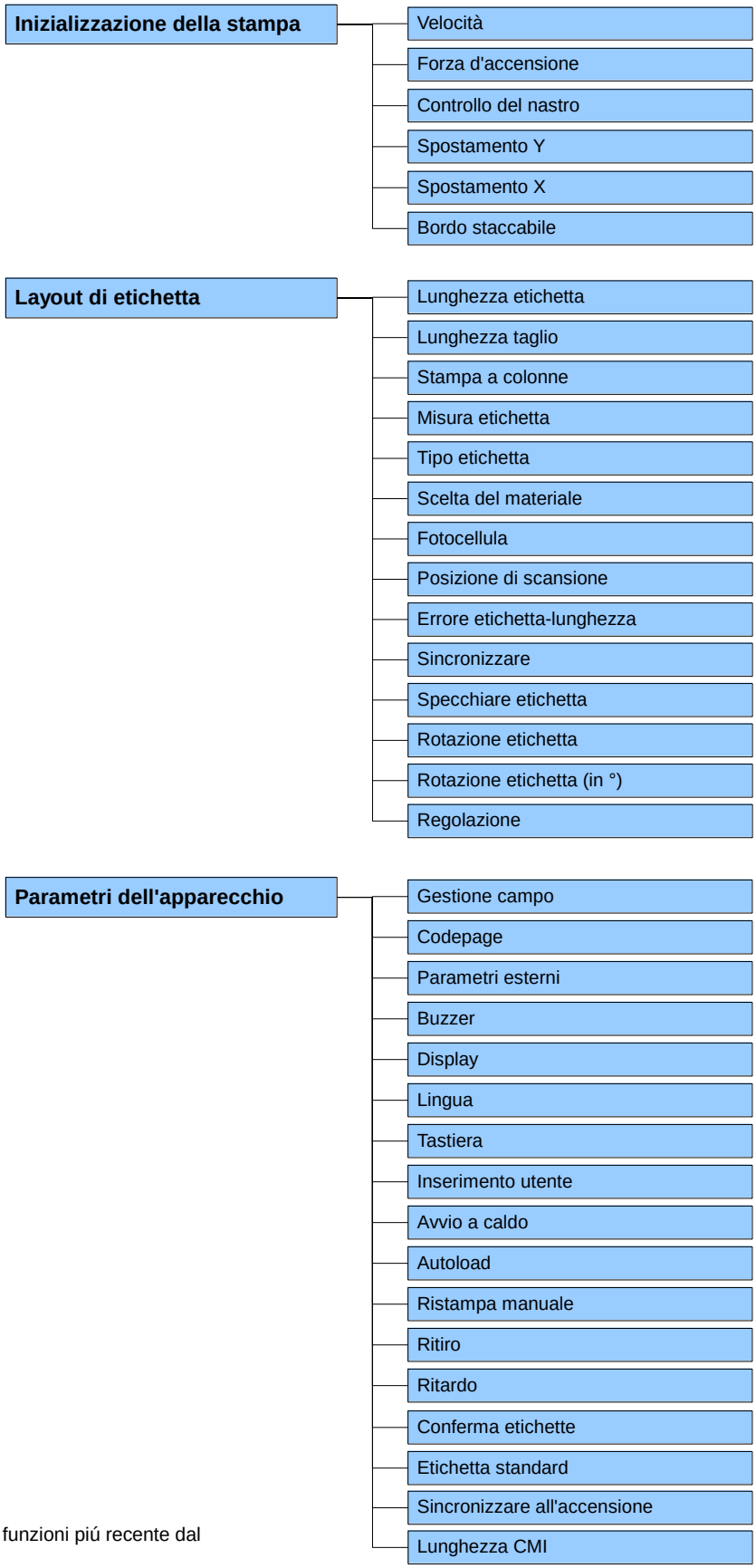

È possibile esportare la struttura di funzioni piú recente dal ConfigTool.
Printer settings --> Configuration --> Export

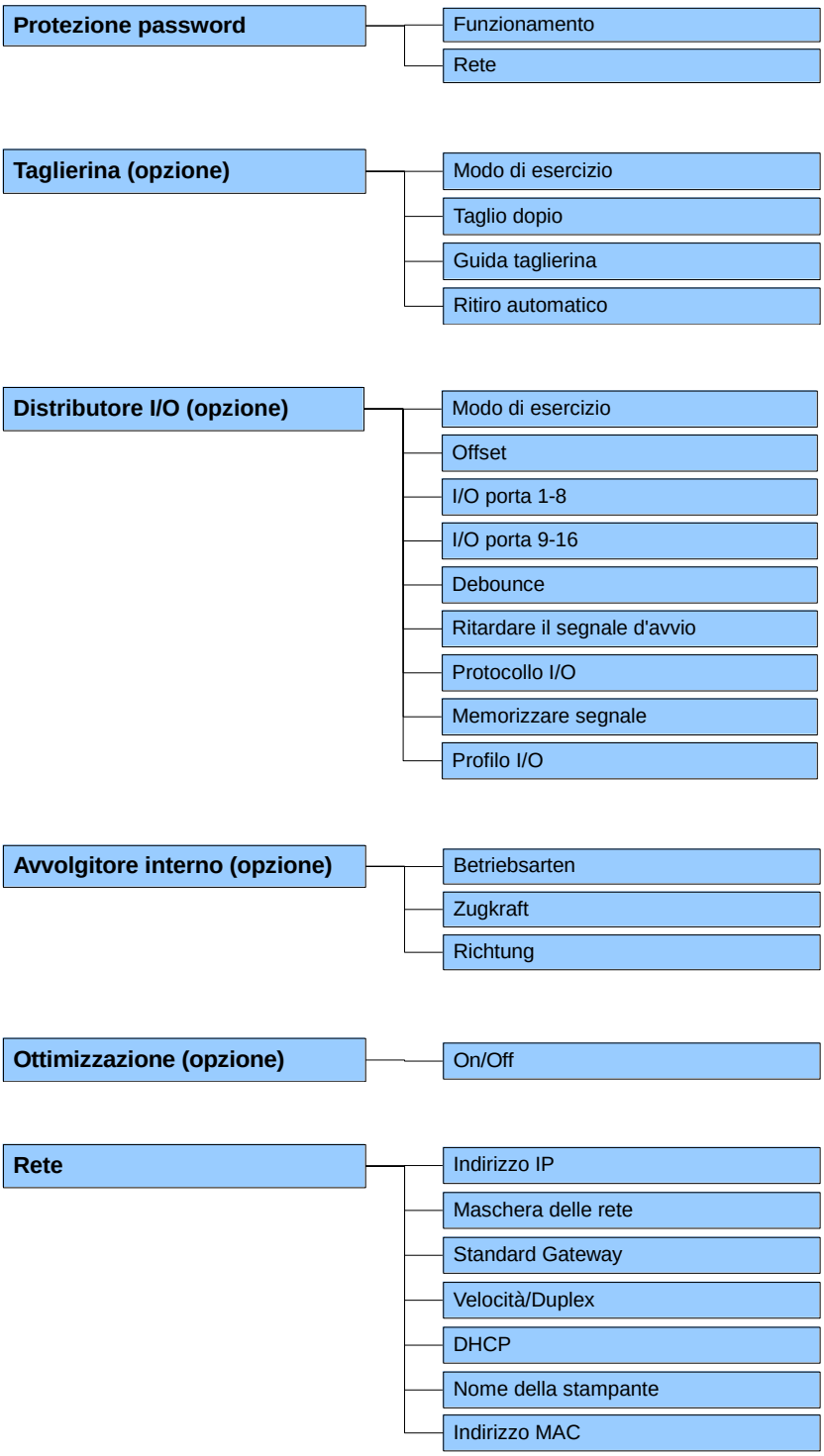
Protezione password
Funzionamento
Rete
Taglierina (opzione)
Modo di esercizio
Taglio dopio
Guida taglierina
Ritiro automatico
Distributore I/O (opzione)
Modo di esercizio
Offset
I/O porta 1-8
I/O porta 9-16
Debounce
Ritardare il segnale d'avvio
Protocollo I/O
Memorizzare segnale
Profilo I/O
Avvolgitore interno (opzione)
Betriebsarten
Zugkraft
Richtung
Ottimizzazione (opzione)
On/Off
Rete
Indirizzo IP
Maschera delle rete
Standard Gateway
Velocità/Duplex
DHCP
Nome della stampante
Indirizzo MAC

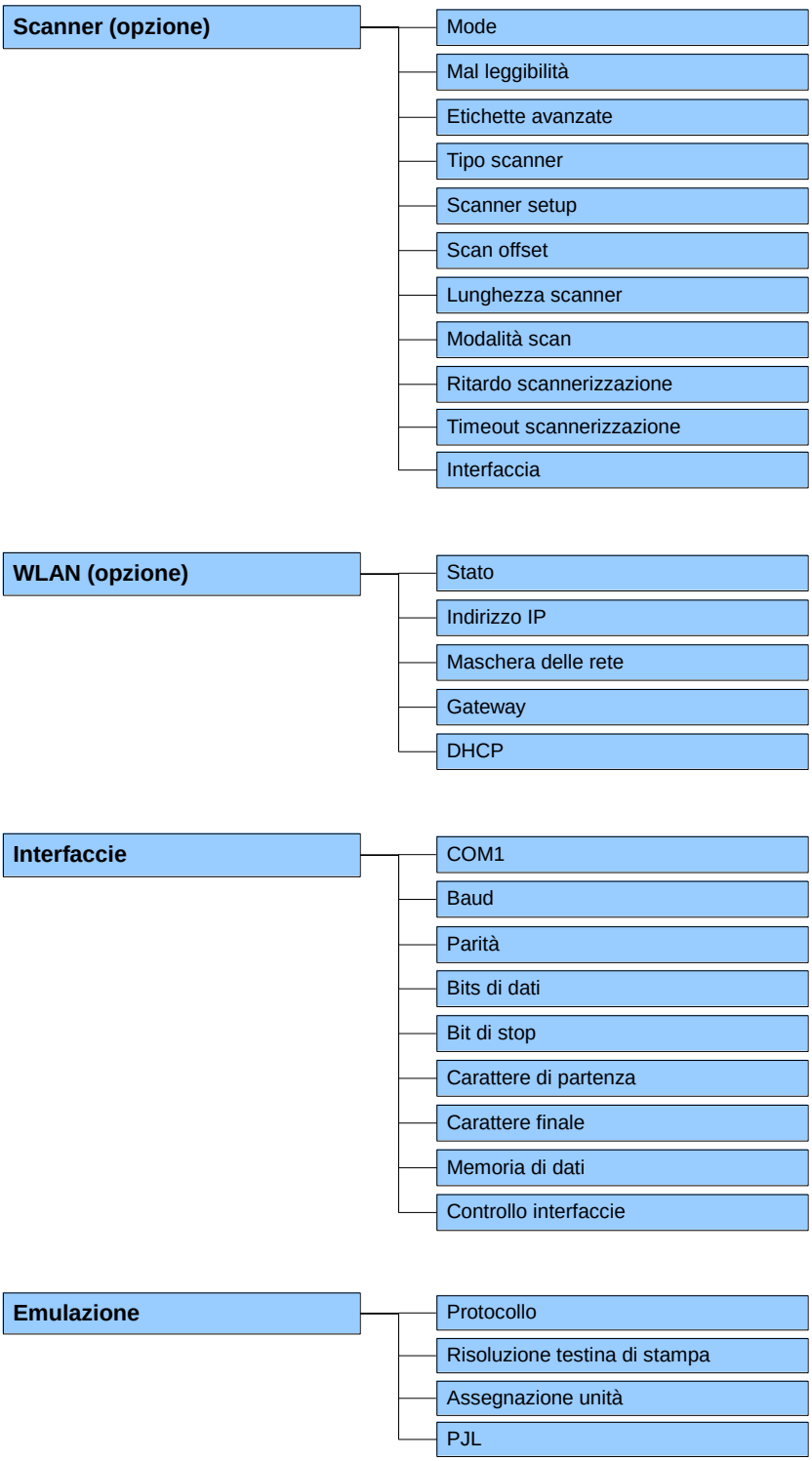
Scanner (opzione)
Mode
Mal leggibilità
Etichette avanzate
Tipo scanner
Scanner setup
Scan offset
Lunghezza scanner
Modalità scan
Ritardo scannerizzazione
Timeout scannerizzazione
Interfaccia
WLAN (opzione)
Stato
Indirizzo IP
Maschera delle rete
Gateway
DHCP
Interfaccie
COM1
Baud
Parità
Bits di dati
Bit di stop
Carattere di partenza
Carattere finale
Memoria di dati
Controllo interfaccie
Emulazione
Protocollo
Risoluzione testina di stampa
Assegnazione unità
PJL

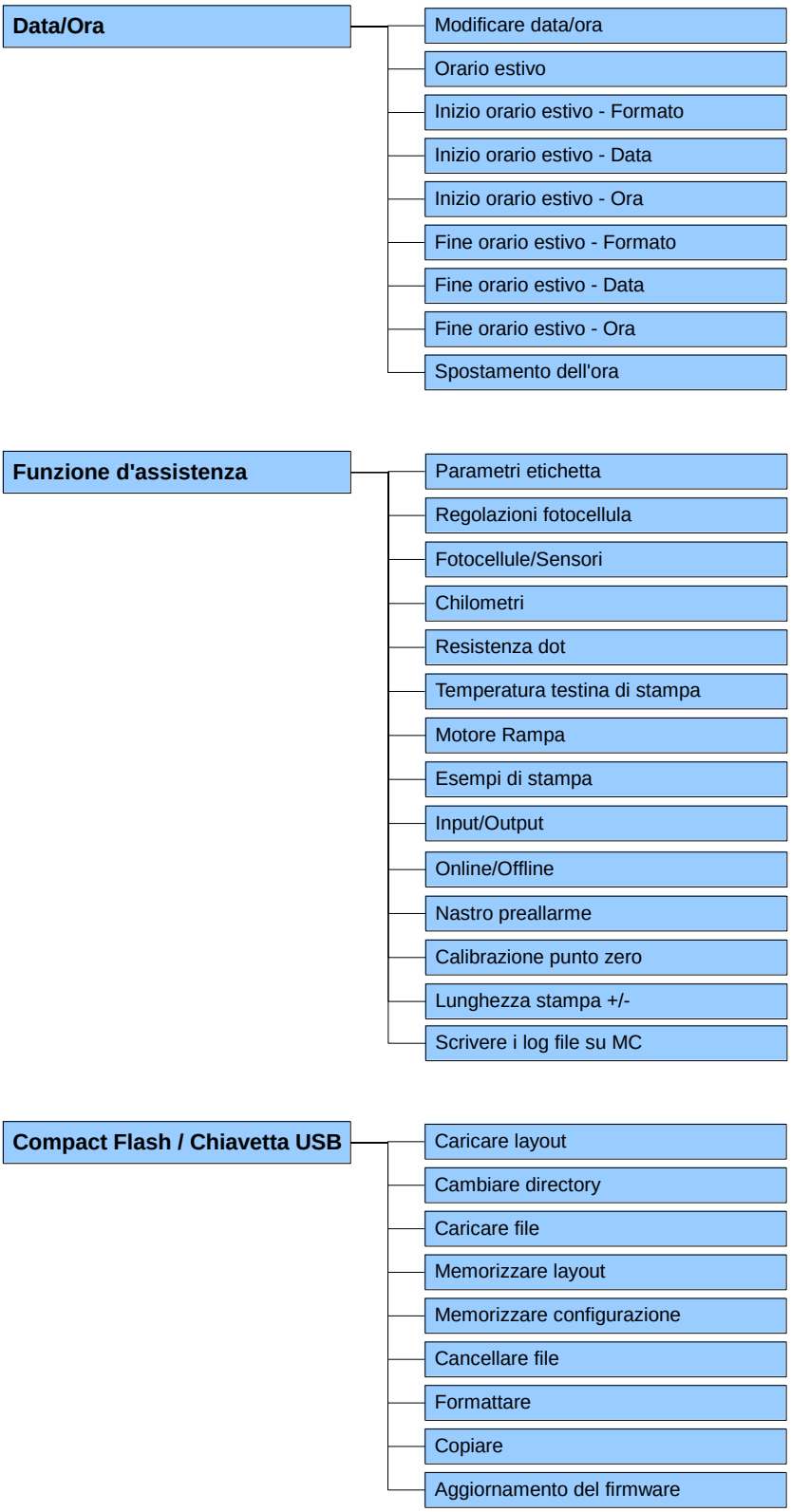
Data/Ora
Modificare data/ora
Orario estivo
Inizio orario estivo - Formato
Inizio orario estivo - Data
Inizio orario estivo - Ora
Fine orario estivo - Formato
Fine orario estivo - Data
Fine orario estivo - Ora
Spostamento dell'ora
Funzione d'assistenza
Parametri etichetta
Regolazioni fotocellula
Fotocellule/Sensori
Chilometri
Resistenza dot
Temperatura testina di stampa
Motore Rampa
Esempi di stampa
Input/Output
Online/Offline
Nastro preallarme
Calibrazione punto zero
Lunghezza stampa +/-
Scrivere i log file su MC
Compact Flash / Chiavetta USB
Caricare layout
Cambiare directory
Caricare file
Memorizzare layout
Memorizzare configurazione
Cancellare file
Formattare
Copiare
Aggiornamento del firmware

AVVISO!

L'ordine delle funzioni descritte può variare a seconda del display (touchscreen o LCD).

6.3 Inizializzazione

Velocità di stampa

Indica la velocità in mm/s. La velocità di stampa può essere reimpostata per ogni job di stampa.
L'impostazione della velocità di stampa viene applicata anche alle stampe di prova.

Contrasto

Indica l'intensità di stampa quando si usa materiali di stampa diversi, varie velocità oppure testi diversi.

Controllo nastro di trasferimento

Viene controllato se il nastro di trasferimento è finito o strappato. L'ordine di stampa viene interrotto se si strappa o finisce il nastro di trasferimento e viene segnalato l'errore sul display della stampante.

Off: il controllo del nastro di trasferimento non è attivo. La stampante continua a stampare, senza avviso d'errore.

On, sensibilità debole (default): la stampante reagisce di ca. 1/3 più lentamente alla fine del nastro di trasferimento.

On, sensibilità forte: la stampante reagisce immediatamente, alla fine del nastro di trasferimento.

Spostamento Y

Indica lo spostamento del punto d'origine, espresso in mm. Spostamento dell'intera immagine di stampa nella direzione di avanzamento della carta. Con valori positivi, la stampa nella direzione di avanzamento della carta inizia più tardi.

Spostamento X

Spostamento dell'intera immagine di stampa trasversalmente alla direzione di avanzamento della carta.
Lo spostamento è possibile soltanto fino ai margini della zona di stampa e viene determinato in base alla larghezza della linea focale della testina di stampa.

Spostamento strappo

Indica il valore dell'avanzamento dell'ultima etichetta stampata. Al termine di un ordine di stampa, l'ultima etichetta viene portata automaticamente in avanti del valore impostato. Quando l'ordine di stampa viene riattivata, l'etichette vengono poste automaticamente. In questo modo è possibile staccare le etichette senza avere perdite stracciandole.

6.4 Parametri etichetta

6.4.1 Configurazione avanzata etichette

Numero di colonne

Indicazione di quante etichette vi sono una accanto all'altra sul materiale di supporto. In caso di stampa a più corsie, la larghezza delle etichette deve essere modificata in base alla larghezza del layout (vedere il capitulo 10.1, a pagina 101).

Materiale

Scelta per materiale d'etichetta e nastro di trasferimento.

Specchiare etichetta

L'asse specchio si trova al centro dell'etichetta. Se la larghezza dell'etichetta non è stata trasmessa alla stampante, si applica la larghezza etichetta default, vale a dire la larghezza della testina di stampa. Per evitare problemi di posizionamento è necessario che la larghezza dell'etichetta corrisponde a quella della testina.

Rotazione etichetta

La stampa standard, stampa le etichette con testa in avanti e senza girarla 0°. Attivando questa funzione l'etichetta sarà girata di 180 in direzione di lettura.

Rotazione etichetta (in °)

Secondo il parametro *Rotazione etichetta* è possibile ruotare l'etichetta a step di 90°.

AVVISO!

Si possono ruotare solo oggetti interni alla stampante (testi, linee e codici a barre). La rotazione di grafici è impossibile.

Allineamento

Allineamento Il posizionamento dell'etichetta avviene soltanto dopo la rotazione/specchiatura, vale a dire che il posizionamento è indipendente
Sinistra: la posizione dell'etichetta è sul bordo destro della testina di stampa.
Centro: la posizione dell'etichetta è al centro della testina di stampa.
Destra: la posizione dell'etichetta è sul bordo destro della testina di stampa.

6.4.2 Identificazione etichetta

Tipo etichette

Selezionare se impiegare nel sistema di stampa le etichette adesive o le etichette continue. L'impostazione standard prevede etichette adesive. Se nel menu lunghezza etichetta/taglio si ha un valore preimposto per il taglio, questo valore verrà aggiunto a quello della lunghezza dell'etichetta.

Fotocellula

Scelta della fotocellula. Sono disponibili i seguenti tipi: Luce passante normale, riflessione normale, luce passante inversa, riflessione inversa, fotocellula a ultrasuoni (opzione)
(vedere il capitulo , a pagina 106).

Posizione di scansione

Con l'aiuto di questa funzione è possibile inserire la lunghezza dell'etichetta, in percento. È possibile saltare marcature sull'etichetta.

Durata errore

Imposta dopo quanti mm, la stampante si arresta (in caso d'errore) visualizzando il messaggio d'errore sul display.

Sincronizzazione

On: in caso di mancanza dell'etichetta un messaggio d'errore viene visualizzato sul display.
Off: la mancanza dell'etichetta viene ignorata.

6.4.3 Parametri generali

Lunghezza etichetta

Indica la lunghezza dell'etichetta in mm.

Lunghezza taglio

Indica la distanza tra due etichette in mm (no per etichette continuo).

Larghezza etichetta

Indica la larghezza dell'etichetta in mm.

Misurazione etichetta

Premere il tasto per iniziare la procedura di misurazione. La stampante si ferma automaticamente al termine della misurazione. I valori rilevati vengono indicati e memorizzati.

6.5 Parametri de la stampante

6.5.1 Job di stampa

Parametri esterni

Solo etichetta dimensioni: i parametri della lunghezza, larghezza e spazio tra una etichetta e l'altra possono essere inviati. Tutti gli altri parametri devono essere effettuati alla stampante direttamente.
On: con il nostro software per la creazione d'etichette è possibile trasmettere i parametri, velocità e intensità di stampa alla stampante. Parametri impostati direttamente sulla stampante non vengono tenuti in considerazione.
Off: vengono considerati esclusivamente i valori impostati direttamente sulla stampante (i valori trasmessi non vengono tenuti in considerazione).

Gestione dei campi

Off: l'intera memoria della stampante viene cancellata.
Salva grafica: quando un'immagine grafica o un True Type viene trasmesso per la prima volta alla stampante, la stampante memorizza automaticamente questi dati (nella memoria interna), per poterli riutilizzarli. Per i lavori successivi, vengono trasmessi solamente i dati modificati alla stampante, con il vantaggio di un notevole risparmio di tempo nella trasmissione dei dati grafici.
L'immagine dati creati dalla stampante (caratteri interni e/o codici a barre) vengano generati soltanto se sono modificati. Viene così risparmiato tempo anche nella generazione della stampa.
Cancella grafica: le grafiche e i font True Type archiviati nella memoria interna della stampante vengono eliminati, ma i campi relativi rimangono in memoria.
Restore graphic (Ripristinare grafica): Al termine di un incarico di stampa, è possibile riavviare l'incarico stampato sulla stampante. Tutti i grafici e i caratteri TrueType vengono stampati nuovamente.

AVVISO!

Eccezione: In caso di stampa a colonne è sempre necessario stampare colonne intere (il numero di esemplari deve essere sempre un multiplo delle colonne). Le colonne cancellate non verranno ripristinate.

Inserimento utente

Off: Sul display non appare l'interrogazione, per la variabile della guida utente. In questo caso sarà stampato il valore standard impostato.
On: L'interrogazione per la variabile guidata dall'utente, sarà visualizzata solo una volta sul display (centralina elettronica). Questo accade prima che l'ordine di stampa si avvia.
Auto (automatico): Le interrogazioni per la variabile guidata dall'utente e per la quantità appaiono dopo ogni layout.
Auto without quantity query (automatico senza interrogazione della quantità): L'interrogazione per la variabile guidata dall'utente appare dopo ogni layout senza interrogazione supplementare per la quantità.

Autoload

On: un'etichetta scaricata dalla scheda Compact Flash una volta può essere riscaricata automaticamente dopo il riavvio della stampante.

Metodo: l'etichetta utilizzata viene registrata sulla scheda Compact Flash. L'etichetta utilizzata viene registrata sulla scheda CF. Dopo la disattivazione/attivazione della stampante, l'etichetta viene scaricata automaticamente dalla scheda CF e può essere ristampata.

AVVISO!

Dopo il riavvio della stampante, l'etichetta riscaricata è sempre l'ultima scaricata dalla scheda Compact Flash.

Off: dopo un riavvio della stampante, è necessario riscaricare manualmente l'ultima etichetta utilizzata dalla scheda Compact Flash.

AVVISO!

Un uso comune delle funzioni Autoload e avvio a caldo no è possibile. Per l'esecuzione corretta della funzione Autoload è necessario disattivare l'avvio a caldo della stampante.

Avvio a caldo

On: dopo la riaccensione della stampante, un ordine interrotto può essere riavviato.
Off: quando la stampante viene spenta, tutti i dati vanno persi (vedere il capitulo 10.3, a pagina 103).

Codepage

Scelta per il set di caratteri da utilizzare. C'è la possibilità di scegliere tra i set successivi:

Codepage 1252 Europa occidentale (prima ANSI)

Codepage 437 inglese

Codepage 850 Europa occidentale

Codepage 852 slavo

Codepage 857 turco

Codepage 1250 Europa centrale

Codepage 1251 cirillico

Codepage 1253 greco

Codepage 1254 turco

Codepage 1257 baltico

WGL4

La tabella per i set di caratteri riportati qui sopra è contenuta nel sito internet www.carl-valentin.de/Download.

6.5.2 Controllo stampa

Ritiro

Ritiro modi d'uso: Il ritiro dei modi d'uso, elencati in seguito, è stato ottimizzato.
Modo d'uso: Distributore (opzione) e taglierina (opzione). La stampante 'inizia a stampare' (se possibile) l'etichetta seguente, durante il ritiro nell'offset. Non occorre ritirare l'etichetta e cosi si ottiene un risparmio di tempo.

Ritiro auto ritardo: Impostare il tempo di ritardo, fa solamente senso se si lavora con il modo d'uso *Ritiro automatico.*
Maggiori informazioni sono riportate nel capitolo 10.3, a pagina 104.

Ristampa manuale

On: se il sistema di stampa, ad es. dopo un errore verificatosi, è in modalità "Stop", l'ultimo layout stampato può essere stampato successivamente con il tasto 'Ristampa'.
Off: avanza solamente etichette vuote.

Lunghezza CMI

Se la stampa viene interrotta in etichetta, alla testina di stampa si può avere una piccola interruzione dell'immagine di stampa, manifestata da una fine linea bianca visibile sull'etichetta. Per evitare questo, è possibile impostare un valore per un ritiro minimo (0 – 1 mm), in base al quale viene ritirato il materiale etichette. Al prossimo avvio della stampa, l'area libera viene pressata. L'impostazione della lunghezza CMI ha effetto solo nella selezione del modo di ritiro "Ritiro ottimizzato".

Conferma etichette

On: un nuovo job di stampa viene stampato soltanto dopo la conferma sull'apparecchio. La stampa di un job di stampa continua già attivo prosegue finchè non avviene la conferma sull'apparecchio.
Off: nessun'interrogazione compare sul display del comando.

Etichetta standard

On: se si avvia un job di stampa senza previa definizione dell'etichetta, l'etichetta stampata sarà standard.

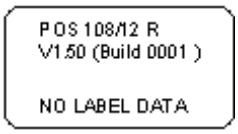

Off: se si avvia un job di stampa senza previa definizione dell'etichetta, un messaggio di errore compare sullo schermo.

6.5.3 Ambiente dell'utente

Cicalino

On (1-7): abilita il segnale acustico (bip) premendo ad ogni tasto.
Off: disabilita il segnale acustico (bip).

6.5.4 Parametri generali

Lingua della stampante

Selezione della lingua in cui dovrà essere visualizzato il testo sul display della stampante. Attuale è possibile scegliere tra le lingue: tedesco, inglese, francese, spagnolo, finlandese, ceco, portoghese, olandese, italiano, danese, polacco, greco, ungherese, russo, cinese (opzione), ucraino, turco, svedese, norvegese, estone.

Layout tastiera

Si può scegliere la configurazione della tastiera tra le seguenti nazione: Tedesco, Inglese, Francese, Greco, Spagnolo, Svedese, US americano e Russia.

Sincronizzare all'accensione

Off: la sincronizzazione e disattivata, questo vuol dire che la misurazione e l'avanzamento dell´etichetta dovra essere attivato a mano.
Misurare: subito dopo l’accensione della stampante, l’etichetta sarà misurata automaticamente.
Avanzamento di etichette: dopo aver acceso la stampante, l'etichetta è sincronizzata all'inizio delle etichette. Per questo, vengono spostate in avanti una o più etichette.

6.6 Rete

Indirizzo IP

Ogni partecipante deve possedere un chiaro indirizzo lungo 32-bit. L‘indirizzo IP è diviso da punti ed è formato da quattro parti. Ogni parte ha un range di numerazione da 0 a 255.

Maschera rete

In associazione con l‘indirizzo IP del sistema di stampa, la maschera rete definisce quale indirizzo IP questo apparecchio cerca nella propria rete.

Standard Gateway

Indirizzo IP della rete Gateways. Se è stato ricavato da DHCP, allora è tra parentesi (DHCP).

Velocità duplex

Automatica:	impostazione default. La velocità è rilevata automaticamente. Questa procedura è molto affidabile. L’impostazione non deve essere modificata nella maggior parte dei casi.
10 Mbit parziale:	velocità di 10 MBit/s con procedura di trasferimento semi-duplex.
10 MBit pieno:	velocità di 10 MBit/s con procedura di trasferimento in due direzioni.
100 Mbit parziale:	velocità di 100 MBit/s con procedura di trasferimento semi-duplex.
100 Mbit pieno:	velocità di 100 MBit/s con procedura di trasferimento in due direzioni.

DHCP

DHCP permette di ricavare automaticamente i parametri di rete indirizzo IP, maschera di rete e gateway standard da un server DHCP, che deve essere installato in rete.

Nome stampante

Il nome della stampante installata in rete. Il nome stampante è utilizzabile per far reagire la stampante in ambito DHCP. Se DHCP è attivo e il nome della stampante viene modificato, la stampante cancella la sua registrazione al server DHCP e si registra poi di nuovo. Dopo la modifica del nome della stampante, la stampante può avere un nuovo indirizzo IP.

Indirizzio MAC

Visualizzazione dell’indirizzo MAC (Media Access Control). L‘indirizzo MAC è l’indirizzo hardware di ogni singolo adattatore di rete che consente l’identificazione univoca della stampante sulla rete.

6.7 Interfaccia

6.7.1 COM1

Modo COM1

Off: interfaccia seriale Off
On (Modo 1): interfaccia seriale On
On (Modo 2): interfaccia seriale On, non viene indicato nessun messaggio in caso d'errore nella trasmissione.

Velocità di trasmissione (Baud)

Indica quanti bit vengono trasmessi il secondo: velocità di trasmissione.
Valori impostabili: 1200, 2400, 4800, 9600, 19200, 38400, 57600, 115200.

Parità

Nessuna: nessuna parità
Even: parità pari
Odd: parità dispari

Bit di dati

Impostazione dei Bit di dati.
Valori impostabili: 7 oppure 8 Bits.

Bit di stop

Indicazione dei bits di stop tra i Bytes.
Valori impostabili: 1 oppure 2 Bit di stop.

6.7.2 Parametri generali

Carattere di partenza/finale

SOH: inizio della trasmissione del blocco di dati → Formato Hex 01
ETB: fine della trasmissione del blocco di dati → Formato Hex 17

Nella stampante possono essere impostati due tipi di segni per inizio/fine. Normalmente per SOH = 01 HEX e per ETB = 17 HEX. Purtroppo, alcuni Hostcomputer non usano questi caratteri, è possibile utilizzare i seguenti: SOH = 5E HEX ed ETB =5F HEX.

Memoria dati

Off: durante la stampa non vengono ricevuti dati ulteriori.
Standard: dopo l'avvio di un ordine di stampa dati vengono ricevuti finché il buffer di stampa è pieno.
Avanzato: durante la stampa i dati vengono ricevuti e rielaborati.

Test interfacce

Controllo se dati trasmetteranno attraverso l'interfaccia.

6.8 Emulazione

Protocollo

CVPL: Carl Valentin Programming Language
ZPL: Zebra® Programming Language
Il trasferimento da protocollo CVPL a protocollo ZPL II®.

La stampante si riavvia e trasforma internamente i comandi ZPL II® in comandi CVPL e li esegue.

Risoluzione di testina di stampa

Se l'emulazione ZPL II® è attivata, è necessario impostare la risoluzione della testina di stampa della stampante emulata, ad es. 11,8 dot/mm (= 300 dpi).

AVVISO!

Se la risoluzione della testina di stampa della stampante Zebra® differisce da quella della stampante Valentin, le dimensioni degli oggetti (ad es. testi, grafici) non corrispondono con precisione.

Mappatura

L'accesso ai drive Zebra®
B: compact flash
E: unità Flash
R: disco RAM (drive standard, se non indicato diversamente)

viene deviato su drive Valentin corrispondenti
A: compact flash
R: disco RAM
U: non occupato

Questo può essere necessario, ad esempio, se lo spazio disponibile sul disco RAM (al momento 512 KByte) non è sufficiente, oppure se i font Bitmap per la stampante devono essere scaricati e memorizzati in modo permanente.

AVVISO!

Poiché i font interni contenuti nelle stampanti Zebra® non sono disponibili nelle stampanti Valentin, possono presentarsi delle differenze minime nella scrittura.

PJL (Printer Job Language)

È possibile accendere/spegnere i comandi PJL (Hewlett Packard® Print Job Language). Si possono richiedere informazioni di stato, che riguardano l'ordine di stampa in corso.

6.9 Data/Ora

6.9.1 Orario estivo (OE)

Orario estivo

On: la stampante passa automaticamente dall'ora estiva all'ora invernale (e viceversa).
Off: l'entrata in vigore dell'ora legale non viene rilevata automaticamente e l'ora non viene quindi cambiata.

Orario estivo – Spostamento ora

Con l'aiuto di questa funzione, si può impostare il spostamento dell'orario (ora estiva/invernale) in ore e minuti.

6.9.2 Inizio orario estivo

OE Inizio (formato)

Con questa funzione si sceglie il formato, di come deve essere impostato l'ora estiva. L'esempio mostrato l'impostazione standard (formato europeo).

DD = giorno	WW = settimana	WD = giorno della settimana
MM = mese	YY = anno	NWD = viene considerato il prossimo giorno

OE Data di inizio (settimana)

Selezionare la settimana nella quale deve iniziare l'ora estiva.

OE Data di inizio (giorno della settimana)

Selezionare il giorno della settimana nel quale deve iniziare l'ora estiva.

OE Data di inizio (mese)

Selezionare il mese nel quale deve iniziare l'ora estiva.

OE Orario inizio (HH:MM)

Impostare l'orario da quando deve iniziare l'ora estiva.

6.9.3 Fine orario estivo

OE Fine (formato)

Con questa funzione, si seleziona il formato per impostare la fine dell'ora estiva. L'esempio mostrato in alto visualizza l'impostazione standard (formato europeo).

OE Data di fine (settimana)

Selezionare la settimana nella quale deve terminare l'ora estiva.

OE Data di fine (giorno della settimana)

Selezionare il giorno della settimana nel quale deve terminare l'ora estiva.

OE Data di fine (mese)

Selezionare il mese nel quale deve terminare l'ora estiva.

OE Orario fine (HH:MM)

Impostare l'orario da quando deve terminare l'ora estiva.

6.9.4 Parametri generali

Data (DD.MM.YY)

Indicazione della data attuale.

Ora (HH:MM:SS)

Indicazione dell'orario attuale.

6.10 Funzioni di servizio

6.10.1 Manutenzione fotocellula

Livello fotocellula trasmissione	Indicazione del livello attuale alla fotocellula trasparente. Nessuna impostazione possibile.
Livello minimo fotocellula trasmissione	Indicazione del livello minimo alla fotocellula trasparente. Nessuna impostazione possibile. Il valore è rilevato durante la procedura 'Misura etichetta'.
Livello massimo fotocellula trasmissione	Indicazione del livello massimo alla fotocellula trasparente. Nessuna impostazione possibile. Il valore è rilevato durante la procedura 'Misura etichetta'.
Livello soglia fotocellula trasmissione	Questo valore definisce il livello soglia tra l'etichetta ed il materiale di supporto e dovrebbe essere ca. 1,0 V oltre il livello minimo. Il valore è rilevato durante la procedura 'Misura etichetta' e può eventualmente essere regolato manualmente.
Fotocellula trasmissione PWM	Impostazione della potenza luminosa della fotocellula trasparente. In presenza di materiali di supporto particolarmente robusti e opachi, così si può migliorare la rilevazione di etichette.
Livello fotocellula riflessione	Indicazione del livello attuale alla fotocellula riflessione. Nessuna impostazione possibile.
Livello minimo fotocellula riflessione	Indicazione del livello minimo alla fotocellula riflessione. Nessuna impostazione possibile. Il valore è rilevato durante la procedura 'Misura etichetta'.
Livello massimo fotocellula riflessione	Indicazione del livello massimo alla fotocellula riflessione. Nessuna impostazione possibile. Il valore è rilevato durante la procedura 'Misura etichetta'.
Livello soglia fotocellula riflessione	Questo valore definisce il livello soglia tra la marca ed il materiale di supporto e dovrebbe essere ca. 1,0 V oltre il livello minimo. Il valore è rilevato durante la procedura 'Misura etichetta' e può eventualmente essere regolato manualmente.
Fotocellula riflessione PWM	Impostazione della potenza luminosa della fotocellula riflessione. In presenza di marche problematiche (colore), così si può migliorare la rilevazione di etichette.

Stato fotocellula distributore

Indicazione dello stato attuale della fotocellula distributore. La funzione e corretta impostazione della soglia della fotocellula distributore può essere qui verificata. Nessuna impostazione possibile.

Stato fotocellula nastro di trasferimento

Indicazione dello stato attuale della fotocellula nastro di trasferimento. La funzione della fotocellula nastro di trasferimento può essere qui verificata (rotazione manuale dello svolgimento di nastro di trasferimento). Nessuna impostazione possibile.

6.10.2 Stato della stampante

Metri testina di stampa

Indica quanti metri ha stampato la testina di stampa.

Metri stampante

Indica quanti metri ha stampato la stampante.

Resistenza dot

All'installazione della testina di stampa è necessario impostare il valore Ohm indicato sulla testina di stampa per ottenere una stampa corretta.

Temperatura testina di stampa

Indica la temperatura della testina di stampa. Se la testina di stampa raggiunge una temperatura troppo elevata, l'ordine di stampa viene interrotto è un avviso d'errore appare sul display della stampante.

Taglierina disponible

Il sistema di stampa (dipendente dall'apparecchio) rileva automaticamente se la taglierina (optional) è montata/collegata. Nessuna impostazione possibile.

Taglierina in posizione inizializzazione

1 - la taglierina si trova in posizione di partenza pronta per tagliare.
0 - la taglierina non si trova in posizione di partenza e deve essere portata in posizione prima che l'ordine di taglio può essere lanciato.

Online / Offline

Questa funzione viene attivata per esempio quando si deve sostituire il nastro colore. In tal modo si evita che il job di stampa venga elaborato malgrado l'apparecchio non sia ancora pronto. Lo stato attuale è indicato sul display.
Standard: Disattivata

Online: I dati vengono trasmessi mediante delle interfacce.

Offline: I tasti della tastiera a membrana sono di nuovo attivi, ma i dati ricevuti non vengono più elaborati. La ricezione dei nuovi job di stampa avverrà nuovamente quando l'apparecchio sarà di nuovo in modalità Online.

6.10.3 Ottimizzazione stampa

Regolazione punto zero Y

L'inpostazione del valore avviene in 1/100 mm.
Nel caso che, dopo la sosituzione della testina di stampa, la stampa non si trova sullo stesso punto di prima è possibile correggere la differenza alla direzione di stampa.

AVVISO!

Il punto zero viene calibrato durante la produzione e deve essere regolato solamento dopo la sostituzione della testina di stampa. È importante che la regolazione viene effetuata da personale adestrato.

Regolazione punto zero X

L'inpostazione del valore avviene in 1/100 mm.
Nel caso che, dopo la sosituzione della testina di stampa, la stampa non si trova sullo stesso punto di prima è possibile correggere la differenza trasversalmente alla direzione di stampa.

AVVISO!

Il punto zero viene calibrato durante la produzione e deve essere regolato solamento dopo la sostituzione della testina di stampa. È importante che la regolazione viene effetuata da personale adestrato.

Correzione lunghezza stampa

Impostazione della correzione dell'immagine di stampa in percentuale. Grazie ad influssi meccanici (ad es. dimensioni rulli) l'immagine di stampa può essere stampata ingrandita o anche rimpicciolita rispetto alle dimensioni originali.

Sensore testina di stampa

Il sistema di stampa (dipendente dall'apparecchio) rileva automaticamente se la testina di stampa è collegata correttamente. Nessuna impostazione possibile.

Accelerazione del motore

Questa funzione è necessaria, quando si stampa ad alta velocità. Questa funzione evita che il nastro di trasferimento si possa strapparsi.
Quanto maggiore è il valore imposto, tanto più lenta sarà l'accelerazione del motore d'avanzamento.

Ritardo del freno motore

Questa funzione è necessaria, quando si stampa ad alta velocità. Questa funzione evita che il nastro di trasferimento si possa strapparsi.
Quanto minore sarà il valore '−−'-, tanto più rapida sarà la frenatura del motore d'avanzamento.

6.10.4 Nastro di trasferimento

Preallarme nastro

Preallarme nastro di trasferimento: Se è stato attivata questa funzione, prima che il nastro di trasferimento finisca completamente, sarà attivato un segnale acustico.

Diametro preallarme nastro di trasferimento: Impostazione del diametro di preallarme nastro di trasferimento.
Se a questo punto si imposta un valore in mm, quando il diametro del rotolo del nastro di trasferimento raggiungerà il valore impostato, verrà attivato un segnale acustico.

Modo di preallarme nastro di trasferimento
Avvertenza: al raggiungimento del diametro di preallarme viene impostato il relativo output I/O.
Velocità ridotta: velocità alla quale la velocità di stampa deve essere ridotta.
Errore: al raggiungimento del diametro di preallarme, il sistema di stampa rimane fermo con 'Troppo poco nastro di trasferimento‘.

Velocità: Impostazione della velocità di stampa ridotta in mm/s. Questa può essere impostata nei limiti della normale velocità di stampa.

Diametri attuali

Diametro rullo: Indicazione di quanto nastro di trasferimento si trova ancora sul relativo rotolo. Per un’indicazione corretta occorre stampare alcune etichette.

Tempo rimasto: Durante l’esecuzione di un‘operazione di stampa viene indicato per quanto tempo è possibile ancora stampare con il nastro di trasferimento disponibile.

6.10.5 I/O Stato

Vengono conteggiati i risultati rilevanti e protocollati poi insieme in memoria RAM. Non appena si spegne la macchina, il protocollo va perso.

PrtStrtIntsReal = Real Interrupts
Conteggia direttamente all’Interrupt gli impulsi di ingresso di avvii. (senza debouncing).
PrtStrtIntsDebounced = Debounced
Conteggia gli impulsi di ingresso di avvii più lunghi del tempo di antirimbalzo impostato. Solo questi impulsi di avvio possono attivare una stampa. Se un impulso di avvio è troppo breve, non è in grado di attivare alcuna stampa. Si riconosce nel fatto che RInt conteggia, Dbnc invece no.
PrtStrtIntsNoPrint = Not Printed
Conteggia gli impulsi di ingresso di avvii che non hanno attivato alcuna stampa. Le cause di questo sono: nessun ordine di stampa attivo, ordine di stampa interrotto (manualmente o a causa di un errore) oppure il sistema di stampa è ancora impegnato nello svolgimento di un ordine di stampa.
PrtStrtReset = Resetta tutti i contatori.
PrtStrtTime = Lunghezza misurata dell’ultimo impulso di avvio in ms.

I/O Stato Input

Indica il livello dei segnali 'entrata'.
0 = Low; 1 = High

Porta		Funzione
1	=	Inizio stampa
2	=	Taglio
3	=	Azzeramento numeratore
4	=	Sincronizzazione estern adella posizione delle etichette
5	=	Nessuna funzione
6	=	Nessuna funzione
7	=	Nessuna funzione
8	=	Nessuna funzione

I/O Stato Output

Indica il livello dei segnali 'uscita'.
0 = Low; 1 = High

Porta		Funzione
9	=	Errore
10	=	Job di stampa attivo
11	=	Etichetta presente su fotocellula distributore – con fotocellula
12	=	Stampa in corso
13	=	Pronta
14	=	Error RFID (solo con opzione RFID)
15	=	Scanner: codice a barre non leggibile
16	=	Preallarme nastro di trasferimento

6.10.6 Parametri generali

Esempi di stampa

Parametri: attivando questa voce del menu si ottiene una stampa con tutte le impostazioni. Ad esempio: velocità, materiale delle etichette, nastro di trasferimento etc.
Codici a barre: attivando questa voce del menu si ottiene una stampa di tutti i codici a barre disponibili.
Fonts: Attivando questa voce del menu si ottiene la stampa di tutti i font vettoriali e dei bitmap fonts.

Scrivere i log file su MC

La stampante protocolla internamente diversi eventi. In questo modo, in caso di manutenzione, è possibile localizzare più rapidamente la ricerca di errore.
Attraverso questo comando, si scrivono diversi log file su un supporto di memorizzazione presente (scheda MC). Dopo il messaggio 'Finito', è possibile rimuovere il supporto di memorizzazione.
I files si trovano nella directory 'log':

LogMemErr.txt: errori protocollati con informazioni aggiuntive come data/ora e nome file/numero riga (per sviluppatore)
LogMemStd.txt: registrazione di eventi selezionati
LogMemNet.txt: i dati inviati per ultimo attraverso la porta 9100
Parameters.log: tutti i parametri di stampa in forma leggibile per l'utent
TaskStatus.txt: gli stati di tutti i task stampante

I file *LogMemErr.txt* e *LogMemStd.txt* sono scritti in circuito, ossia i vecchi contenuti sono sovascritti. L'immissione registrata per ultima è contrassegnata con „---„:

6.11 Password

Tramite una password è possibile bloccare l'accesso dell'operatore a diverse funzioni. Esistono diverse applicazioni in cui è sensato impiegare una tale protezione mediante password. Per mantenere flessibile l'utilizzo della protezione con una password, abbiamo diviso le funzioni della stampante in diversi gruppi di funzione.

Grazie ai gruppi di funzione, la protezione con la password è molto flessibile. La stampante può essere regolata in modo ottimale alla relativa operazione dato che sono bloccate solo determinate funzioni.

6.11.1 Funzionamento

Password

Inserimento di una password numerica a 4 cifre.

Protezione configurazione

Le impostazioni della stampante possono essere modificate. (contrasto, velocità, modo d'esercizio, ...). La password evita modifiche in questo menu.

Protezione preferiti

La protezione password impedisce l'accesso al menu preferiti.

Protezione scheda memoria

Con la funzione scheda memoria è possibile salvare, caricare,… etichette. All'inserimento della password, si deve differenziare, se l'utente deve avere il diritto di leggere etichette memorizzate oppure se non deve avere nessun diritto.

Accesso integrale: nessuna protezione con password
Solo lettura: possibili solo accessi di lettura
Protetto: accessi bloccati

Protezione stampa

Nel caso che la stampante è collegata al PC, in certi casi può essere d'aiuto, se non è possibile lanciare manualmente una stampa. Con l'inserimento di una Password non è possibile lanciare una stampa manualmente dalla stampante.

Per eseguire una funzione bloccata, occorre prima inserire la password valida. Dopo aver inserito la password corretta, viene effettuata la funzione desiderata.

6.11.2 Rete

Password

Inserimento di una password di 15 caratteri. Possono essere caratteri alfanumerici e caratteri speciali.

Protezione HTTP

E‘ possibile evitare la comunicazione via HTTP.

Protezione Telnet

Non è possibile variare le impostazioni della protezione Telnet.

Protezione accesso remoto

E‘ possibile impedire l’accesso da una interfaccia HMI esterna.

Per eseguire una funzione bloccata, occorre prima inserire la password valida. Dopo aver inserito la password corretta, viene effettuata la funzione desiderata.

6.12 Informazioni

L'info indica informazioni come ad es. il tipo di stampante, la data e l'orario attuali, il numero di versione del Firmware e dei FPGAs impiegati.

6.13 Manutenzione (dipendente delle stampante)

6.13.1 Anteprima di stampa

Anteprima disponible

Se l’anteprima di stampa è attivata, sul display compare un’immagine del layout stampato attualmente. Se la funzione non è attivata, il campo rimane vuoto.

Zoom

Selezione di un’impostazione zoom precisa per visualizzare l’anteprima di stampa.

Label: l’intero layout viene adattato all’intero campo di visualizzazione.

Fields: solo l’area di stampa viene adattata nel campo di visualizzazione.

1 .. 8: il fattore manuale Zoom viene ridotto all’intero layout.

Rotazione anteprima

La visualizzazione dell’anteprima di stampa sulla schermata LCD può essere ruotata.
On: l’anteprima di stampa viene visualizzata sul display ruotata di 180 gradi.
Off: l’anteprima di stampa viene raffigurata nel senso di lettura.

Intervallo anteprima

Durante l'attuale job di stampa in corso, si aggiorna l'anteprima nell'intervallo impostato.

6.13.2 LCD

Luce di sfondo

Impostazione della luminosità dell'illuminazione di sfondo.

Orientamento LCD

Paesaggio 180°: il display è raffigurato ruotato di 180 gradi per la funzione 'Formato orizzontale'.

Paesaggio: il display è raffigurato a 90 gradi per il senso di lettura.

Ritratto: il display à raffigurato nel senso di lettura.

Ritratto 180°: il display è raffigurato ruotato di 180 gradi.

6.13.3 Impostazioni sulla stampante

AVVISO!

Tutte le impostazioni e le modifiche nelle impostazioni di sistema prevedono una relativa password.

Possono essere eseguite le seguenti impostazioni di sistema:

- tipo di stampante
- reset della corsa alla testina di stampa
- reset della corsa della stampante
- impostazione delle impostazioni di fabbrica
- ID dei clieneti OEM

6.14 Menú schede di memoria

Caricamento: viene caricato il layout selezionato. Dopo l'immisione del numero di pezzi desiderato, si avvia il job di stampa.

Gestione: cambio nel file manager (File Explorer).

File Explorer

Il File Explorer è il sistema di gestione file del sistema di stampa. Le funzioni principali per la piattaforma del menù memory sono disponibili in File Explorer.

Possono essere selezionate le seguenti funzioni:

- caricamento file
- cambio unità di disco o directory
- salvataggio etichetta attuale
- impostazione nuova cartella
- salvataggio configurazione attuale
- formattazione scheda di memoria
- creazione directory utenti

Menú di contesto

Premendo a lungo (> 3 s) su una cartella, si apre il menù di contesto. La cartella selezionata può essere eleiminata o selezionata come **directory utente** (tasto set).
Premendo a lungo (> 3 s) su un file, si apre il menù di contesto per **Eliminare**, **Rinominare** o **Caricare**.

7 Opzioni

7.1 Taglierina

AVVERTENZA!

Pericolo di lesioni in corrispondenza delle lame della taglierina.

⇒ Montaggio/Smontaggio della taglierina devono essere eseguiti soltanto con la stampante spenta.

⇒ Utilizzare la taglierina soltanto quando è montata sulla stampante.

⇒ Non tagliare materiali che superano le specifiche indicate per larghezza o spessore.

⇒ Durante il funzionamento, non avvicinare le mani alla zona delle lame in movimento.

7.1.1 Pulizia taglierina

Pulizia taglierina avanti/indietro

Per procedere alla pulizia è possibile muovere manualmente la taglierina.

Pulizia taglierina posizione iniziale

Ad avvenuta pulizia la taglierina ritorna nella posizione iniziale.

7.1.2 Parametri generali

Modo taglierina

Off:
L'ordine di stampa verrà eseguito senza taglio.

Senza retro:
Il taglio viene eseguito dopo ogni etichetta senza arretramento prima della stampa.
Questo modo di taglio viene selezionato soltanto se nella parte superiora dell’etichetta non ci sono informazioni da stampare.

Con retro:
Il taglio viene eseguito dopo ogni etichetta arretrando ad ogni stampa.

Intervallo per taglio finale:
In questo modo il taglio viene eseguito dopo la stampa di un numero d’etichette impostate e alla fine d’ogni ordine di stampa.

Intervallo nessun taglio finale:
Questo modo è identico a quello con taglio finale, con la differenza che non viene effettuato il taglio finale. Il taglio finale verrà eseguito solo nel caso che l'intervallo si trova alla fine dell'ordine di stampa.

Taglio finale:
In questo modo la taglierina sarà attivata solo alla fine di un ordine di stampa.

Taglio offset	Per il taglio, l'etichetta viene spinta dalla posizione di stampa in quella di taglio. Con la taglierina Offset è possibile impostare questa distanza.
Doppio taglio offset	Dopo il primo taglio, l'etichetta viene avanzata per il valore Offset impostato e ritagliata. Dopo il taglio, l'etichetta viene riposizionata.
Velocità taglierina	Questa funzione serve per scegliere la velocità del taglio. La velocità del taglio, dipende dal materiale da tagliare. Per materiali robusti si consiglia di scegliere una velocità piccola, per materiali deboli è possibile impostare una velocità più alta. Valori ammissibili: 0 - 4
Passi taglierina	In caso d'utilizzo di etichette strette oppure se deve essere effettuato il taglio solo in una determinata parte dell'etichetta, è possibile ridurre o incrementare la larghezza di taglio. Il taglio dell'etichetta deve avvenire solo con modalità di taglio impostata senza ritorno, altrimenti le etichette vengono strappate.
Controllo taglio	**Automatico:** Attiva un taglio dopo ogni etichetta stampata. **Esterno:** Il taglio sarà attivato da un I/O esterno. Nel modo Esterno. Nota: Per selezionare Esterno, la stampante deve essere dotata con l'opzione I/O.
Ritiro automatico	**Attivato:** L'etichetta viene ritirata immediatamente dopo ogni taglio. **Disattivato:** L'etichetta viene ritirata solo prima della stampa successiva.
Taglio singolo	Se vi trovate nel menu base della stampante o se un ordine di stampa è stata interrotto, con il tasto ▶ si può lanciare un taglio unico. Il tipo di taglio dipende dal modo di taglio impostato, dal valore offset e il valore doppio taglio impostato.
Correzione larghezza di taglio taglierina (non Spectra 216)	Il valore modifica la larghezza di taglio durante l'incisione e il taglio.

7.2 Distributore

AVVISO!

Per utilizzare la stampante in modo distribuzione, deve essere inviato un ordine di stampa e la stampante si deve trovare in modo "attesa".

7.2.1 I/O Parametri Porta 1-8

Entrata: inizio stampa e taglio

Entrata: ristampare etichetta

Entrata: azzeramento numeratore

Entrata: continuar applicare

Entrata: errore di reset

Inattivo

Inattivo

Entrata: segnale di abilitazione (default: disattivata)

7.2.2 I/O Parametri Porta 9-16

Uscita: errore

Uscita: job di stampa attivo

Uscita: etichetta su fotocellula distributore

Uscita: stampa in corso

Uscita: pronta

Uscita: pronto per applicare

Uscita: scanner mal leggibilità

Uscita: preallarme nastro

7.2.3 Fotocellula distributore

Livello fotocellula

Indica il livello attuale della fotocellula. Questo valore serve solo a fini di controllo e non può essere modificato.

Stato fotocellula distributore

Indica se l‘etichetta è stata rilevata (valore = 1) oppure no (valore = 0). Questo valore consente di controllare se la soglia di commutazione impostata permette il riconoscimento corretto delle etichette.

Livello di attivazione Indica il livello di scambio (Default: 1.2).

Fotocellula PWM potenza di trasmissione del sensore etichette [1..255]
A seconda del materiale delle etichette (colore) è possibile regolare il sensore in modo da garantire un riconoscimento corretto delle etichette (default: 80)

7.2.4 Parametri generali

Modo distributore

Off:
L'ordine di stampa verrà eseguito senza distributore d'etichette.

I/O statico:
Il segnale di stampa proviene dall'esterno della stampante, sarà trasmesso attraverso la corrispondente porta d'ingresso interfaccia I/O. La stampante continua finché il segnale presente oppure il numero di stampe impostato è raggiunto. Il valore Offset impostato non viene preso in considerazione.

I/O statico continuo:
Funziona come descritto nel capitolo *I/O statico*.
Il termine "continuo" indica che la stampante continua a stampare la stessa etichetta senza tener conto della quantità, finché vengono trasmessi nuove dati tramite l'interfaccia. Il valore di distribuzione impostato non viene preso in considerazione.

I/O dinamico:
La valutazione del segnale di stampa esterno è dinamico: se la stampante si trova in modo "attesa", dopo ogni variazione del segnale di stampa un'etichetta sarà stampata. Prima d'ogni stampa, l'etichetta viene arretrata per il valore impostato.

I/O dinamico continuo:
Funziona come descritto nel capitolo *I/O dinamico*.
Il termine "continuo" indica che verrà stampata la stessa etichetta senza tener conto della quantità, finché verranno trasmessi nuovi dati tramite l'interfaccia.

Fotocellula distributore:
In questo modo di distribuzione la stampante viene comandata dalla fotocellula distribuzione. Viene stampata un'etichetta alla volta. L'etichetta deve essere rimossa dal distributore, prima che la nuova etichetta venga stampata. La stampante si ferma al termine del numero d'etichette impostato.

Fotocellula distributore continuo:
La descrizione si trova nel capitolo *Fotocellula*.
Il termine "continuo" indica che verrà stampata la stessa etichetta senza tener conto della quantità, finché non verranno trasmessi nuovi dati tramite l'interfaccia.

Offset distributore Impostazione distribuzione Offset, vale a dire della distanza dalla linea di stampa della testina fino al bordo di distribuzione.

I/O profilo

Elenco delle configurazioni disponibili *Std_Label* (impostazione del costruttore), *StdFile SelLabel* oppure *APL.*

Elenco delle funzioni assegnate per *Std_Label*

1	Inizio stampa (entrata)
2	Ristampare l'ultima etichetta (entrata)
3	Azzeramento numeratore (entrata)
4	Solo con opzione applicatore avvio applicazione (entrata)
5	Quietanzare errore (Input)
6	Interrompere tutte le job di stampa (entrata)
7	Nessuna funzione
8	Nessuna funzione
9	Errore (uscita)
10	Job di stampa attivo (uscita)
11	Nessuna funzione
12	Stampa in corso (uscita)
13	Pronta (uscita)
14	Solo con opzione applicatore pronto per applicare
15	Nessuna funzione
16	Preavviso di fine nastro a trasferimento termico (uscita)

Elenco delle funzioni assegnate per *StdFileSelLabel*

1	Inizio stampa (entrata)
2	Quietanzare errore (Input)
3*	Nummero del file da caricare Bit 0 (Input)
4*	Nummero del file da caricare Bit 1 (Input)
5*	Nummero del file da caricare Bit 2 (Input)
6*	Nummero del file da caricare Bit 3 (Input)
7*	Nummero del file da caricare Bit 4 (Input)
8*	Nummero del file da caricare Bit 5 (Input)
9	Errore (uscita)
10	Job di stampa attivo (uscita)
11	Nessuna funzione
12	Stampa in corso (uscita)
13	Pronta (uscita)
14	Nessuna funzione
15	Nessuna funzione
16	Preavviso di fine nastro a trasferimento termico (uscita)

* I file devono essere archiviati sulla scheda CF nella directory utente.

I file devono iniziare con 1 o 2 cifre (1_Etikett.prn, 02_Etikett.prn).

I file possono essere salvati con un’estensione del file.

Negli stati della stampante ‘pronto’, ‘in attesa’ o ‘arresto’ è possibile caricare un nuovo file. L’incarico di stampa viene avviato dopo il caricamento e un incarico di stampa già presente viene cancellato.

Il segnale d’ingresso 000000 non carica alcun file e non cancella un incarico di stampa già presente.

Elenco delle funzioni assegnate per *APL*

1	Inizio stampa (entrata)
2	Ristampare l'ultima etichetta (entrata)
3	Azzeramento numeratore (entrata)
4	Solo con opzione applicatore avvio applicazione (entrata)
5	Quietanzare errore (Input)
6	Interrompere tutte le job di stampa (entrata)
7	Nessuna funzione
8	Nessuna funzione
9	Errore (uscita)
10	Job di stampa attivo (uscita)
11	Nessuna funzione
12	Stampa in corso (uscita)
13	Pronta (uscita)
14	Solo con opzione applicatore Pronto per applicare
15	Solo con opzione applicatore timbro in posizione di stampa (uscita)
16	Preavviso di fine nastro a trasferimento termico (uscita)

Debouncing

Indica il tempo per debouncare, l’entrata del segnale distributivo.
Valori ammissibili: 0 … 100 ms.
Nel caso che il segnale d’avvio non è chiaro è possibile usare questa funzione per debouncare l’entrata del segnale distributivo.

Ritardo di stampa

Indica il valore di ritardamento dell'avvio di stampa.
Valori ammissibili: 0.00 … 9.99.

Memorizzare segnale

On: durante la stampa attuale è possibile memorizzare il segnale d’avvio per la prossima etichetta. Il segnale sarà registrato dalla stampante e appena finisce di stampare l’etichetta attuale, continuerà con l’etichetta seguente senza fermarsi. Usando questa funzione si ottiene un risparmio di tempo notevole.
Off: non è possibile impostare l’avvio di stampa, per la prossima etichetta, mentre la stampante si trova in azione. L’avvio deve essere dato, quando la stampante ha terminato la stampa e si trova in posizione ‘attesa’. Nel caso che s’imposta un segnale d’avvio durante la stampa, la stampante ignorerà il segnale.

I/O protocollo porta

Selezione dell'interfaccia con la quale s'inviano cambiamenti dei segnali di entrata.

7.3 Ottimizzazione

Ottimizzazione = massimo sfruttamento del nastro di trasferimento

Etichetta

Nastro di trasferimento senza ottimizzazione

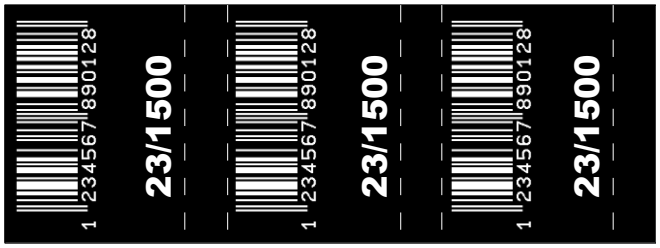

Nastro di trasferimento con ottimizzazione

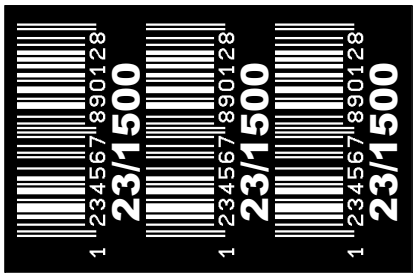

Metodo

In generale, l’ottimizzazione viene ottenuta, fermando il nastro di trasferimento e ribaltando la testa di stampa, ossia spostata verso l’alto, in caso di lacune all’interno dell’etichetta o di distanza tra due etichette. In questo modo si riduce il consumo di nastro di trasferimento.

Nella figura qui sopra riportata, è chiaramente visibile che il consumo di nastro di trasferimento nell‘ottimizzazione del modo di esercizio 'Standard' è notevolmente più basso.

Nell’ottimizzazione modo di esercizio 'OFF' la testina di stampa non viene ribaltata e quindi non si ha alcuna riduzione del consumo di nastro di trasferimento.

7.4 WLAN

La voce di menu WLAN può essere selezionata solo se all'accensione della stampante viene rilevata una scheda WLAN.

Più informazioni su questa opzione si trovano nel manuale separato.

7.5 Scanner

7.5.1 COM2

Modo COM2

Off: interfaccia seriale Off
On (Modo 1): interfaccia seriale On
On (Modo 2): interfaccia seriale On, non viene indicato nessun messaggio in caso d'errore nella trasmissione.

Velocità di trasmissione (Baud)

Indica quanti bit vengono trasmessi il secondo: velocità di trasmissione.
Valori impostabili: 1200, 2400, 4800, 9600, 19200, 38400, 57600, 115200.

Parità

Nessuna: nessuna parità
Even: parità pari
Odd: parità dispari

Bit di dati

Impostazione dei Bit di dati.
Valori impostabili: 7 oppure 8 Bits.

Bit di stop

Indicazione dei bits di stop tra i Bytes.
Valori impostabili: 1 oppure 2 Bit di stop.

7.5.2 Parametri generali

Modo operativo

Mode 0 = Off

Mode 1 = Confronto di dati
I dati letti dallo scanner saranno paragonati con i dati stampati.

Mode 2 = Verificare la leggibilità)
Viene controllato se lo Scanner può leggere i codici a barre stampati.

Mode 3 = Controllare leggibilità, grafica
Vale a dire che viene controllato esclusivamente se i codici a barre stampati possono essere letti dall'apposito rilevatore. Questa modalità di azionamento deve essere utilizzata quando il codice a barre è disponibile in forma grafica (ad es. avviando la stampa mediante il driver di stampa). In questo caso la stampante non è in grado di riconoscere che il codice a barre si trova sull'etichetta.

Mal leggibilità

Indicazione del numero di informazioni di mal leggibilità susseguenti, cioè dal momento in cui la stampante invia un messaggio di errore.
Valori ammissibili: 0 - 9
1 = la stampante si ferma immediatamente, dopo aver ricevuto l'informazione di mal leggibilità dallo scanner.
0 = la stampante non si arresta in caso di mal leggibilità. Viene soltanto visualizzato un avvertimento sul display.

Etichette avanzate

In tanti casi non è possibile posizionare lo Scanner vicino (direttamente) alla testina di stampa. Per risolvere questa mancanza è stato creato questo parametro che consente di avanzare 1 ...5 etichette. Il disegno seguente mostra, più dettagliato, il significato di questo parametro.

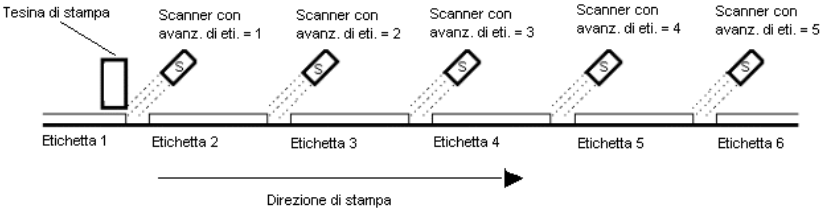

Tipo scanner

Selezionare il tipo dello scanner.
Per informazioni supplementari, rivolgersi al nostro ufficio vendite.

Scanner setup

Con l'aiuto di questa funzione è possibile posizionare lo Scanner.

Prima di ciò: collegare lo scanner, selezionare il tipo dello Scanner (nella finestra 'Tipo Scanner'), accendere l'interfaccia (finestra 'Parametri dell'interfaccie') e regolare i parametri.

Scanner offset

Indica il valore in mm, per quale l'etichetta sarà spinta in avanti, per essere letta dallo scanner.

Lunghezza scanner

Nel caso che questo parametro, si trova su 0 (AUTO), la posizione di ON / OFF dello scanner sarà calcolata attraverso la posizione e l'altezza del codice a barre.

Nel caso che la 'lunghezza Scan' non si trova su 0, il parametro definisce la lunghezza dell'area Scan. L'inizio dell'area Scan deve essere impostato attraverso il parametro 'Scan Offset. Il disegno successivo visualizza il significato del parametro.

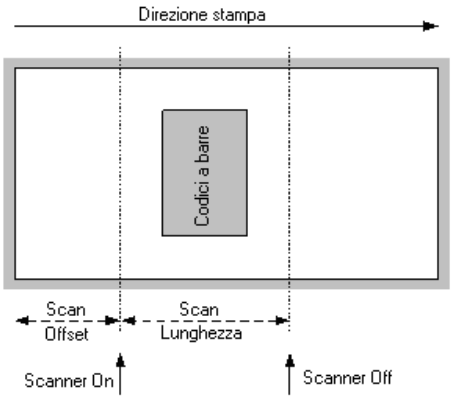

Modo scanner	Questo parametro permette di impostare a che momento deve avvenire la scannerizzazione del codice a barre. Durante la stampa oppure post-stampa.
Ritardo scanner	In modalità scan "Post stampa", lo scanner viene messo sotto tensione dopo l'avvenuta stampa dell'etichetta. Questo valore permette di determinare il tempo fra la stampa dell'etichetta e la messa tensione dello scanner.
Timeout scanner	In modalità scan "Post-stampa", questo valore permette di determinare il tempo disponibile per la scannerizzazione dell'etichetta.

8 Manutenzione e pulizia

PERICOLO!

Pericolo di morte per scarica elettrica!

⇒ Prima di effettuare qualsiasi operazione di manutenzione, separare la stampante dalla rete elettrica.

AVVISO!

Per la pulizia dell'apparecchio, sono consigliati dispositivi di protezione personale, come occhiali protettivi e guanti.

Piano di manutenzione

Operazione di manutenzione	Intervallo
Pulizia generale (vedere il capitulo 8.1, a pagina 80).	In caso di necessità.
Pulizia del rullo di trazione del nastro (vedere il capitolo 8.3, pagina 81).	Ad ogni cambio del nastro di trasferimento o in caso di danneggiamento dell'immagine di stampa.
Pulizia del rullo pressore (vedere il capitolo 8.3, a pagina 81).	Ad ogni cambio del rotolo etichette o in caso di danneggiamento dell'immagine di stampa e del trasporto etichette.
Pulizia della testina di stampa (vedere il capitolo 8.4, a pagina 82).	Ad ogni cambio del nastro di trasferimento o in caso di danneggiamento dell'immagine di stampa.
Pulizia della fotocellula (vedere il capitolo 8.5, a pagina 83.	Alla sostituizione del rotolo di etichette.
Sostituire la testina di stampa (vedere il capitolo 8.6, a pagina 84).	In caso di errori nell'immagine di stampa.

AVVISO!

Devono essere osservate le norme per l'uso di isopropanolo (IPA). In caso di contatto con la pelle o con gli occhi, risciacquare bene con acqua corrente. In caso di irritazione persistente, contattare un medico. Assicurarsi che vi sia una aerazione sufficiente.

AVVERTENZA!

Pericolo di incendio dovuto al solvente per etichette facilmente infiammabile!

⇒ Prima di tutti i lavori di manutenzione, scollegare dalla rete elettrica la stampante e attendere brevemente che l'alimentatore si sia scaricato.

8.1 Pulizia generale

ATTENZIONE!

Danneggiamento della stampante con detergenti aggressivi!

⇒ Non utilizzare abrasivi o solventi per la pulizia delle superfici esterne o dei gruppi costruttivi.

⇒ Rimuovere la polvere e filamenti di carta dalla zona di stampa con un pennello morbido o l'aspirapolvere.

⇒ Pulire le superfici esterne con un detergente universale.

8.2 Pulizia del di trazione del nastro

Sporcizia sul rullo di stampa può causare una cattiva qualità di stampa e malfunzionamenti nel trasporto del materiale.

1. Aprire il coperchio della stampante.
2. Rimuovere il nastro transfer.
3. Rimuovere depositi con detergenti per rulli ed un panno morbido.
4. Se il rullo presenta danneggiamenti, sostituirlo.
5. Reinserire il nastro transfer.
6. Chiudere il coperchio della stampante.

8.3 Pulizia del rullo pressore

Sporcizia sul rullo di stampa può causare una cattiva qualità di stampa e malfunzionamenti nel trasporto del materiale.

ATTENZIONE!

Danneggiamento del rullo pressore!

⇒ Per la pulizia del rullo pressore, non utilizzare oggetti affilati, appuntiti o duri.

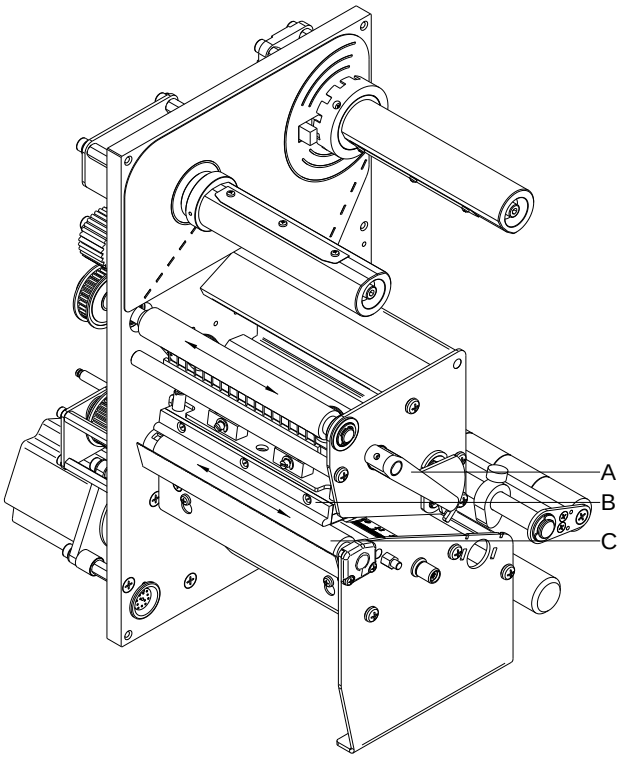

Figura 13

1. Aprire il coperchio della stampante.
2. Ruotare la leva (A) in senso antiorario per sollevare la testina di stampa (B).
3. Rimuovere le etichette e il nastro transfer dalla stampante.
4. Rimuovere depositi con detergenti per rulli ed un panno morbido.
5. Ruotare a mano il cilindro (C) gradualmente in modo tale che sia possibile pulire l‘intero cilindro (da eseguire solo con la stampante disattivata in quanto altrimenti il motore a passo si attiva e il cilindro viene mantenuto in posizione).
6. Reinserire le etichette e il nastro transfer.
7. Per abbassare la testina di stampa (B), ruotare in senso orario la leva (A) a pressione fino all’arresto in posizione.
8. Chiudere il coperchio della stampante.

8.4 Pulizia della testina di stampa

Durante la stampa la testina di stampa si sporca, perciò è necessario pulirla in intervalli regolari. La regolazione della pulizia dipende dalle ore di esercizio, dall'ambiente p.e. polveroso ecc.

ATTENZIONE!

Danneggiamento della testina di stampa!

⇒ Per la pulizia della testina di stampa, non utilizzare oggetti affilati, appuntiti o duri.

⇒ Non toccare lo strato di vetro protettivo della testina di stampa.

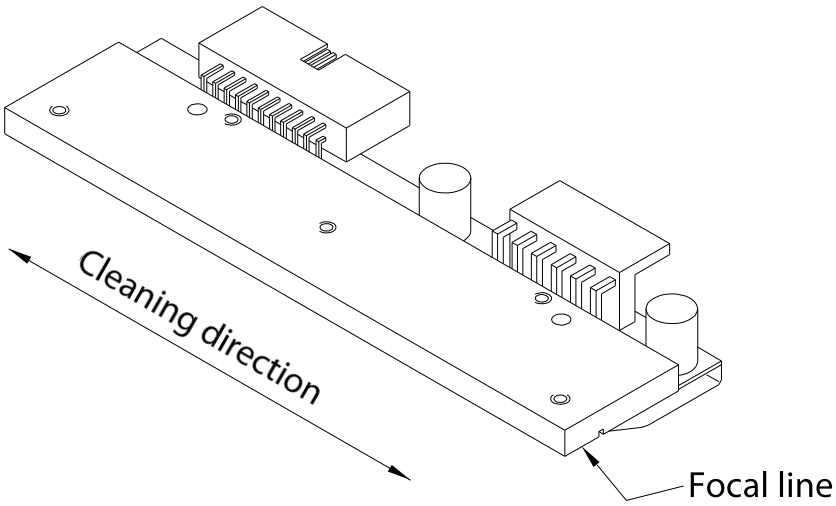

Figura 14

1. Aprire il coperchio della stampante.
2. Ruotare la leva (A, in Figura 13) in senso antiorario per sollevare la testina di stampa.
3. Rimuovere le etichette e il nastro transfer dalla stampante.
4. Pulire la superficie della testina di stampa con un batuffolo di cotone imbevuto di alcol.
5. Prima di rimettere in servizio la stampante, lasciar asciugare la testina di stampa per 2 - 3 minuti.
6. Reinserire le etichette e il nastro transfer.
7. Per abbassare la testina di stampa, ruotare in senso orario la leva (A, in Figura 13) a pressione fino all'arresto in posizione.
8. Chiudere il coperchio della stampante.

8.5 Pulizia della fotocellula delle etichette

ATTENZIONE!

Danneggiamento della fotocellula!

⇒ Per la pulizia della fotocellula, non utilizzare oggetti affilati o acuminati o detergenti.

La fotocellula delle etichette può accumulare impurità a causa della polvere di carta. Questo può comprometterne il riconoscimento della parte iniziale delle etichette.

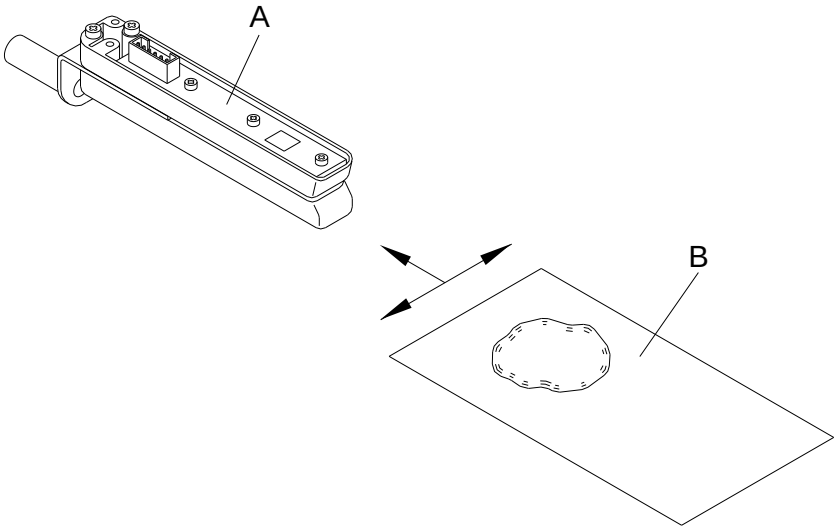

Figura 15

1. Aprire il coperchio della stampante.
2. Ruotare la leva in senso antiorario per sollevare la testina di stampa.
3. Rimuovere le etichette e il nastro transfer dalla stampante.
4. Pulire la fotocellula (A) con uno spray a gas compresso.
   È assolutamente necessario attenersi alle istruzioni riportate sulla confezione.
5. La fotocellula (A) può essere pulita anche con l’apposito foglio per pulitura (B) inumidito in alcol puro. In questo caso, fare passare il foglio per pulitura avanti e indietro (vedi illustrazione).
6. Reinserire le etichette e il nastro transfer (vedere il capitolo 5, a pagina 31).
7. Per abbassare la testina di stampa, ruotare in senso orario la leva a pressione fino all’arresto in posizione.
8. Chiudere il coperchio della stampante.

8.6 Sostituire la testina di stampa (generale)

ATTENZIONE!

Danneggiamento della testina di stampa dovuta a scariche elettrostatiche o ad agenti meccanici!

⇒ La stampante deve essere posizionata su una base conduttiva messo a terra.

⇒ Mettetevi a terra in modo adatto (p.e. cintura intorno al polso).

⇒ Non toccare i contatti della testina (B, C) con le mani.

⇒ Non toccare il listello di stampa (D) con oggetti duri o con le mani.

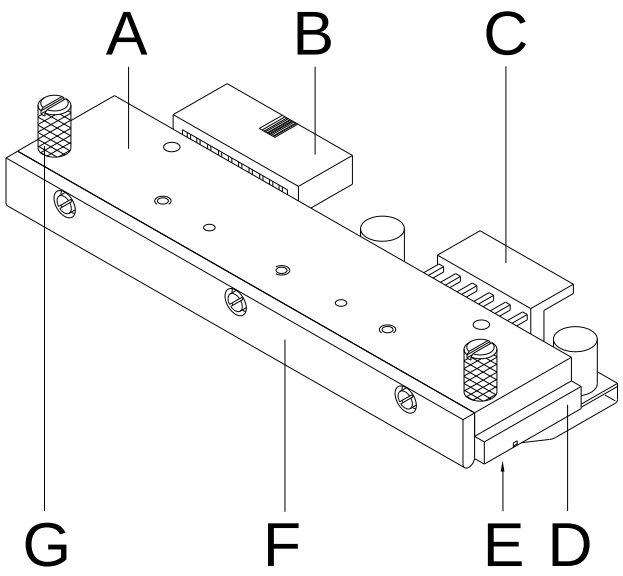

A	Anima
B	Connetore segnale
C	Connetore tensione
D	Testina di stampa
E	Listello di stampa
F	Guia
G	Vite

Figura 16

AVVISO!

La testina di stampa (D) è premontata su un'anima (A) ed allineata in fabbrica.

ATTENZIONE!

Pericolo di scorticarsi durante il montaggio / smontaggio della testina di stampa!

⇒ Nel caso che è montato lo spigolo di strappo, fare attenzione alla dentatura.

8.7 Sostituire la testina di stampa (Flat Type)

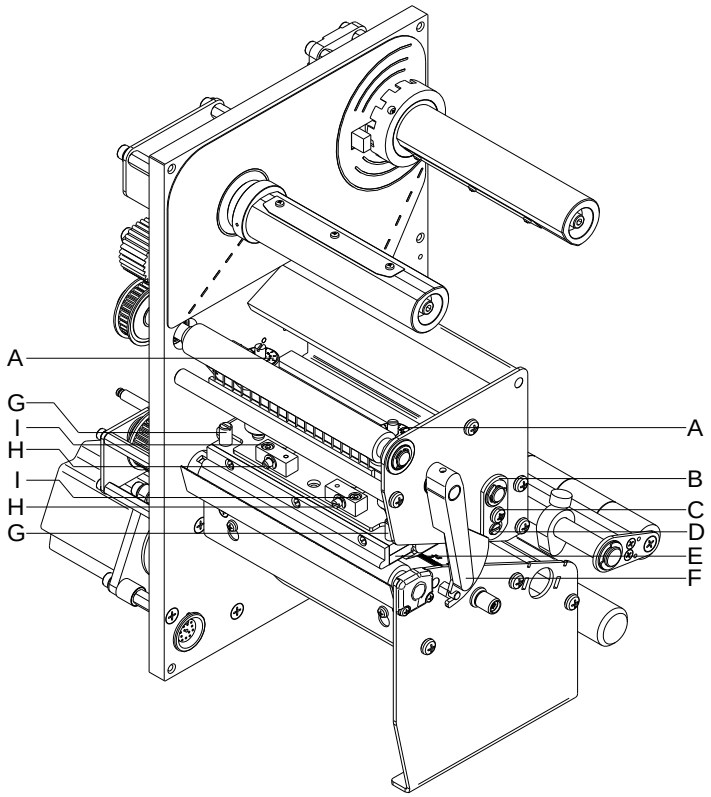

Figura 17

Smontare la testina di stampa

1. Rimuovere le etichette e il nastro transfer dalla stampante.
2. Se la testina di stampa è bloccata, allentare le viti (G).
3. Ruotare la leva (F) in senso antiorario per sollevare la testina di stampa (E).
4. Se la testina di stampa (E) non è libera di girare sul cilindro di contropressione, allentare ulteriormente le viti (G).
5. Tirare delicatamente in avanti la testina di stampa fino a raggiungere i connettori.
6. Rimuovere i connettori e estrarre la testina di stampa (E).

Montare la testina di stampa

1. Collegare i connettori.
2. Posizionare la testina di stampa (E) nel relativo supporto in modo che le pinze si inseriscano nei fori adeguati nel supporto testina di stampa.
3. Con un dito, tenere il supporto testina di stampa sul cilindro di stampa senza premere e controllare che la testina di stampa sia posizionata correttamente.
4. Serrare le viti (G).
5. Reinserire le etichette e il nastro transfer (vedere il capitolo 5, pagina 31).
6. Per abbassare la testina di stampa (E), ruotare in senso orario la leva (F) fino all’arresto in posizione.
7. Chiudere il coperchio della stampante.
8. Inserire il valore di resistenza, che si trova sulla targhetta della testina di stampa, nel sotto-menu delle *Funzioni d’assistenza / Resistenza Dot*.

8.8 Aggiustare la testina di stampa (Flat Type)

Parallelismo

Per ottenere un'immagine di stampa ben definita è essenziale impostare il parallelismo della linea focale della testina di stampa termica rispetto al cilindro di contropressione. Poiché la posizione della linea focale rispetto alla testina di stampa è soggetta a oscillazioni dipendenti dal processo di produzione, è talvolta necessario impostare il parallelismo dopo la sostituzione della testina.

1. Allentare le viti (I, Figura 17) di circa ¼ di giro con una chiave per viti.
2. Impostare il parallelismo con le viti di regolazion (H, Figura 17).
   Senso orario = movimento della testina di stampa in avanti
   Senso antiorario = movimento della testina di stampa all'indietro
3. Regolare il parallelismo fino a ottenere un'immagine di stampa uniforme.
4. Serrare di nuovo le viti (I, Figura 17).
5. Avviare la stampa di circa 10 etichette e verificare che il nastro scorra correttamente e senza guasti.

Equilibratura di stampa destra/sinistra

Se dopo avere impostato il parallelismo la stampa non risulta uniforme sull'intera larghezza delle etichette, è possibile effettuare un'equilibratura mediante il pannello di regolazione (B, Figura 17) procedendo come segue:

1. Allentare la vite (C, Figura 17) di circa ¼ di giro.
2. Ruotare i bulloni eccentrici (D, Figura 17) per creare un'equilibratura di stampa e registrarli fino ad ottenere un'immagine di stampa uniforme.
3. Serrare di nuovo la vite (C, Figura 17).
4. Avviare la stampa di circa 10 etichette e verificare che il nastro scorra correttamente e senza guasti.

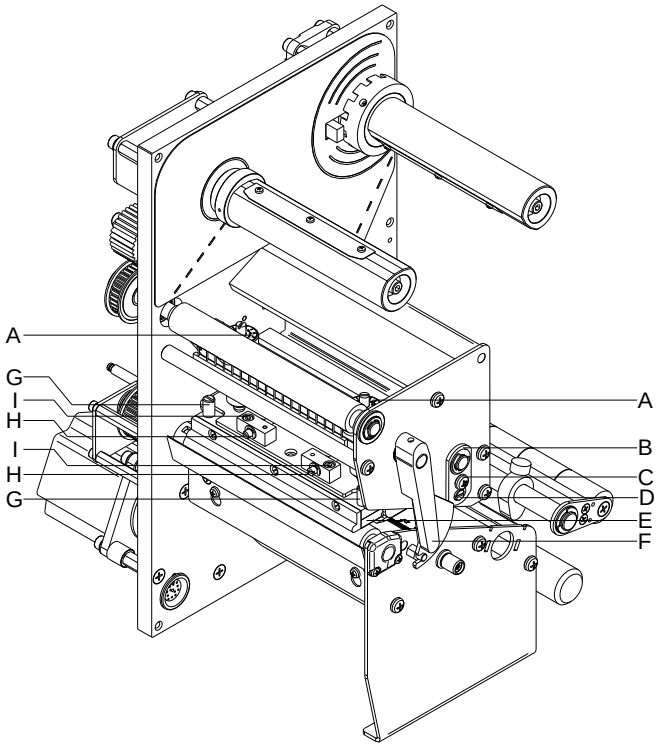

Figura 18

Pressione

Aumentando la pressione della testina si ottiene un miglioramento dell'annerimento dell'immagine di stampa sul lato corrispondente e dello scorrimento del nastro nella direzione corrispondente.

ATTENZIONE!

Danneggiamento della testina dovuto ad un'usura irregolare!

⇒ Modificare le impostazioni di fabbrica solo in casi eccezionali.

Selezionando l'impostanzione più bassa si ottimizza la durata operativa della testina di stampa.

1. Ruotare i bulloni reggispinta (A) per modificare la pressione della testina di stampa.
2. Ruotando i bulloni reggispinta (A) in senso orario fino al fermo si crea un aumento della pressione di 10 N rispetto all'impostazione di fabbrica.
3. Ruotando i bulloni reggispinta (A) dal fermo in senso antiorario sul relativo valore in scala riportato nella tabella, si ha l'impostazione di fabbrica.

Testina di stampa	Valore in scala
Spectra II 103, 104, 106, 108, 162, 216	6
Spectra II 107, 160	12

AVVISO!

La testa zigrinata protetta dall'apposita verniciatura non deve essere smontata dal bullone reggispinta per evitare di compromettere le impostazioni indicate sopra.

8.9 Sostituire la testina di stampa (Corner Type)

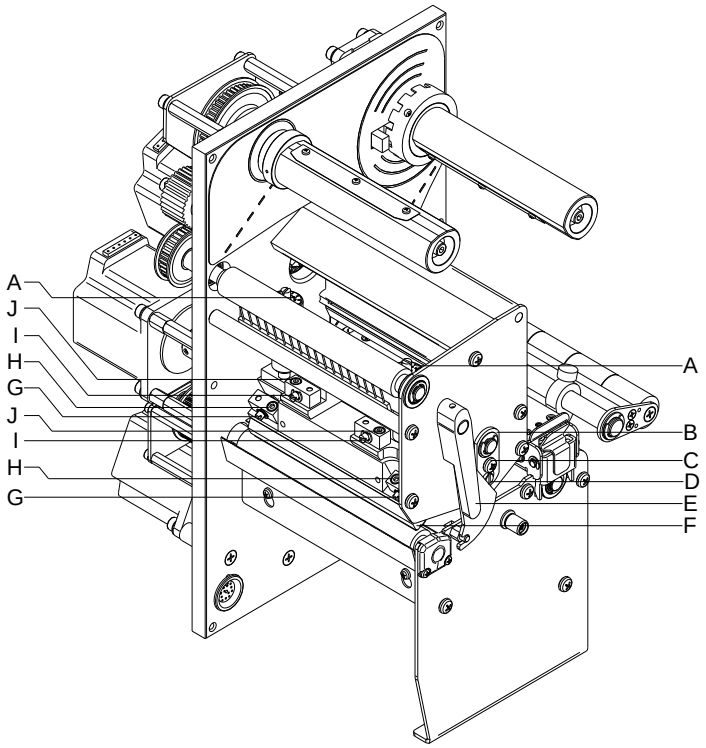

Figura 19

Smontare la testina di stampa

1. Rimuovere le etichette e il nastro transfer dalla stampante.
2. Se la testina di stampa è bloccata, allentare le viti (H).
3. Ruotare la leva (E) in senso antiorario per sollevare la testina di stampa (F).
4. Se la testina di stampa (F) non è libera di girare sul cilindro di contropressione, allentare ulteriormente le viti (H).
5. Tirare delicatamente in avanti la testina di stampa fino a raggiungere i connettori.
6. Rimuovere i connettori e estrarre la testina di stampa (F).

Montare la testina di stampa

1. Collegare i connettori.
2. Posizionare la testina di stampa (F) nel relativo supporto in modo che le pinze si inseriscano nei fori adeguati nel supporto testina di stampa.
3. Con un dito, tenere il supporto testina di stampa sul cilindro di stampa senza premere e controllare che la testina di stampa sia posizionata correttamente.
4. Serrare le viti (H).
5. Reinserire le etichette e il nastro transfer (vedere il capitolo 5, pagina 31).
6. Per abbassare la testina di stampa (F), ruotare in senso orario la leva (E) fino all’arresto in posizione.
7. Chiudere il coperchio della stampante.
8. Inserire il valore di resistenza, che si trova sulla targhetta della testina di stampa, nel sotto-menu delle *Funzioni d’assistenza / Resistenza Dot*.

8.10 Aggiustare la testina di stampa (Corner Type)

Parallelismo

Per ottenere un'immagine di stampa ben definita è essenziale impostare il parallelismo della linea focale della testina di stampa termica rispetto al cilindro di contropressione. Poiché la posizione della linea focale rispetto alla testina di stampa è soggetta a oscillazioni dipendenti dal processo di produzione, è talvolta necessario impostare il parallelismo dopo la sostituzione della testina.

La forma della testina di stampa CornerType richiede l'impostazione del parallelismo in direzione dell'angolo di regolazione e in senso orizzontale. È necessaria una certa pratica per sapere in quale direzione registrare la testina di stampa al fine di ottenere un'immagine corretta.

1. Allentare le viti (H oppure J, Figura 19) di circa ¼ di giro con una chiave per viti.
2. Impostare il parallelismo con le viti di regolazion (G oppure I, Figura 19).
   Senso orario = movimento della testina di stampa in avanti
   Senso antiorario = movimento della testina di stampa all'indietro
3. Regolare il parallelismo fino a ottenere un'immagine di stampa uniforme.
4. Serrare di nuovo le viti (H oppure J, Figura 19).
5. Avviare la stampa di circa 10 etichette e verificare che il nastro scorra correttamente e senza guasti.

Equilibratura di stampa destra/sinistra

Se dopo avere impostato il parallelismo la stampa non risulta uniforme sull'intera larghezza delle etichette, è possibile effettuare un'equilibratura mediante il pannello di regolazione (B, Figura 19) procedendo come segue:

1. Allentare la vite (C, Figura 19) di circa ¼ di giro.
2. Ruotare i bulloni eccentrici (D, Figura 19) per creare un'equilibratura di stampa e registrarli fino ad ottenere un'immagine di stampa uniforme.
3. Serrare di nuovo la vite (C, Figura 19).
4. Avviare la stampa di circa 10 etichette e verificare che il nastro scorra correttamente e senza guasti.

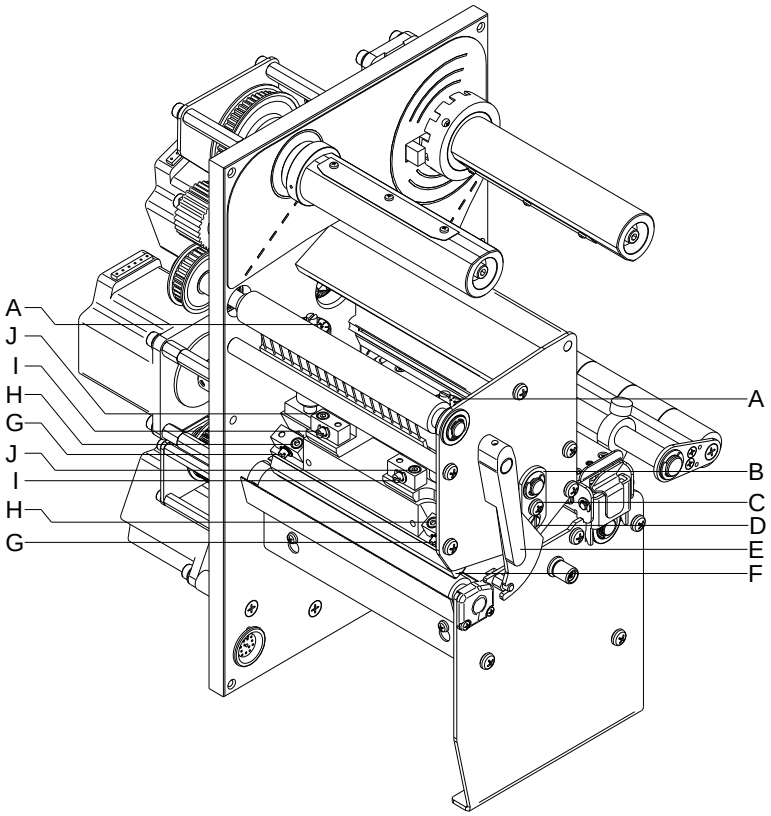

Figura 20

Pressione

Aumentando la pressione della testina si ottiene un miglioramento dell'annerimento dell'immagine di stampa sul lato corrispondente e dello scorrimento del nastro nella direzione corrispondente.

ATTENZIONE!

Danneggiamento della testina dovuto ad un'usura irregolare!

⇒ Modificare le impostazioni di fabbrica solo in casi eccezionali.

Selezionando l'impostanzione più bassa si ottimizza la durata operativa della testina di stampa.

1. Ruotare i bulloni reggispinta (A) per modificare la pressione della testina di stampa.
2. Ruotando i bulloni reggispinta (A) in senso orario fino al fermo si crea un aumento della pressione di 10 N rispetto all'impostazione di fabbrica.
3. Ruotando i bulloni reggispinta (A) in senso antiorario di un giro esatto dal fermo destro si ritorna all'impostazione di fabbrica.

AVVISO!

La testa zigrinata protetta dall'apposita verniciatura non deve essere smontata dal bullone reggispinta per evitare di compromettere le impostazioni indicate sopra.

9 Messaggi di errore ed eliminazione

Messaggio di errore	Causa	Eliminazione
1 Riga sporgente sopra	Riga completamente / parzialmente sporgente dal bordo etichetta superiore.	Abbassare la riga (aumentare il valore Y). Controllare rotazione / font.
2 Riga sporgente sotto	Riga completamente/ parzialmente sporgente dal bordo etichetta inferiore.	Alzare la riga (diminuire il valore Y). Controllare rotazione / font.
3 Font selezionato	Uno/più caratteri di testo non è/sono incluso/i nel font selezionato.	Cambiare testo. Cambiare font.
4 Tipo di codice	Il codice selezionato non è disponibile.	Controllare tipo del codice.
5 Posizione errata	La posizione selezionata non è disponibile.	Controllare la posizione.
6 Font CV	Il font selezionato non è disponibile.	Controllare il font.
7 Font vettoriale	Il font selezionato non è disponibile.	Controllare il font.
8 Misurare etichetta	Non è possibile individuare un'etichetta durante la misurazione. Lunghezza dell'etichetta impostata è errata.	Controllare la lunghezza dell'etichetta e la posizione. Ripetere la misurazione.
9 Nessun etichetta	Manca l'etichetta. Fotocellula delle etichette è sporca. L'etichetta non si trova in posizione corretta.	Inserire nuovo rotolo di etichette. Controllare la posizione dell'etichetta. Pulire la fotocellula delle etichette.
10 Nessun nastro	Nastro vuoto durante la stampa (testina di stampa anteriore). Fotocellula del nastro di trasferimento difettosa (fotocellula anteriore).	Sostituire il nastro. Verificare la fotocellula del nastro nel (menu di assistenza).
11 COM FRAMING	Errore Stoppbit.	Controllare Stoppbits. Controllare Baudrate. Controllare cavo (modulo e PC).
12 COM PARITY	Errore Parità.	Controllare Parità. Controllare Baudrate. Controllare cavo (modulo e PC).
13 COM OVERRUN	Perdita di dati a livello dell'interfaccia seriale (RS-232).	Controllare Baudrate. Controllare cavo modulo e PC.
14 Index campo	Numero riga ricevuto invalido con RS-232.	Controllare dati inviati. Controllare collegamento modulo e PC.

Messaggio di errore	Causa	Eliminazione
15 Lunghezza maschera	Lunghezza della maschera ricevuta invalida.	Controllare dati inviati. Controllare collegamento modulo e PC.
16 Maschera invalida	Struzione di maschera invalida.	Controllare dati inviati. Controllare collegamento modulo e PC.
17 ETB mancante	ETB mancante.	Controllare dati inviati. Controllare collegamento modulo e PC.
18 Carattere invalido	Uno/più caratteri di testo non è/sono incluso/i nel font selezionato.	Cambiare testo. Cambiare font.
19 Tipo dati invalido	Tipo di dati inviati invalido.	Controllare dati inviati. Controllare collegamento modulo e PC.
20 Cifra di controllo errata	La cifra di controllo inserita/ricevuta è errata, nella verifica della cifra di controllo.	Ricalcolare la cifra di controllo. Controllare dati codice.
21 Cifra SC errata	La cifra SC selezionata è invalida in associazione a EAN/UPC.	Controllare cifra SC.
22 Numero dei caratteri	Caratteri inseriti non ammissibili in associazione con EAN/UPC (< 12; > 13)	Controllare il numero dei caratteri.
23 Calcolo per cifra di controllo	Calcolo per cifra di controllo selezionato non è disponibile nel codice a barre selezionato.	Controllare il calcolo della cifra. Controllare tipo del codice.
24 Zoom invalido	Fattore di zoom selezionato invalido.	Controllare il fattore di zoom.
25 Segno offset invalido	Segno di spostamento – Offset non è disponibile.	Controllare il valore Offset.
26 Limite Offset	Valore Offset inserito non è ammissibile.	Controllare il valore Offset.
27 Temperatura della testina di stampa	Temperatura della testina di stampa eccessiva. Il sensore della temperatura della testina di stampa difettoso.	Diminuire forza di accensione. Cambiare la testina di stampa
28 Taglierina	Errore taglierina (carta inceppata).	Controllare guida etichetta. Controllare taglierina.
29 Parametro invalido	Caratteri inseriti non sono conformi ai caratteri ammessi dagli identificatori d'applicazione.	Controllare dato codice.
30 Identificatore	Identificatore d'applicazione non disponibile, in associazione con GS1-128.	Controllare dato codice.

Messaggio di errore	Causa	Eliminazione
31 Definizione HIBC	Manca un carattere del sistema HIBC. Manca il codice primario.	Controllare la definizione del codice HIBC.
32 Orologio	E stato selezionato la funzione RTC (Real Time Clock), però l'accumulatore è vuoto. RTC è difettoso.	Cambiare o ricaricare l'accumulatore. Sostituire ram RTC.
33 CF - interfaccia	Il collegamento CPU – scheda Compact Flash è stato interrotto. Interfaccia scheda Compact Flash difettosa.	Controllare il collegamento CPU – scheda Compact Flash. Controllare interfaccia della scheda Compact Flash.
34 Nessuna memoria	Nessuna memoria di stampa individuata.	Controllare la standard memoria sulla scheda CPU.
35 Testina di stampa aperta	All'avvio dell'ordine di stampa la testina di stampa non è bloccata.	Bloccare la testina di stampa e riavviare l'ordine di stampa.
36 Formato invalido	Errore BCD Formato invalido per il calcolo della variabile Euro.	Controllare formato inserito.
37 Trabocco	Errore BCD Formato invalido per il calcolo della variabile Euro.	Controllare formato inserito.
38 Divisione per 0	Errore BCD Formato invalido per il calcolo della variabile Euro.	Controllare formato inserito.
39 FLASH ERROR	Errore FLASH.	Attuare un Software Update. Sostituire CPU.
40 Lunghezza comando	Lunghezza del comando ricevuto invalido.	Controllare i dati inviati. Controllare collegamento modulo e PC.
41 Nessun unità	Nessuna scheda Compact Flash.	Inserire nuovamente la scheda Compact Flash.
42 Errore nell'unit	Non è possibile leggere la scheda Compact Flash.	Inserire scheda Compact Flash (in modo giusto).
43 Unità non formato	Scheda Compact Flash non formattata.	Formattare scheda Compact Flash.
44 Cancellare directory attuale	Non è possibile cancellare la directory attuale.	Cambiare directory.
45 Percorso lungo	Il Percorso è troppo lungo/profondo.	Inserire Percorso più corto.
46 Write-protect	L'interruttore "Write-Protect" sulla scheda Compact Flash è in posizione ON.	Disattivare protezione da scrittura.

Messaggio di errore	Causa	Eliminazione
47 Directory non in file	Non è possibile inserire il nome di una directory come file.	Correggere l'inserimento.
48 File aperto	Non è possibile modificare un file mentre è aperto.	Scegliere un altro file.
49 File manca	File non esiste.	Controllare nome del file.
50 Nome file invalido	Nome del file invalido.	Controllare il nome della directory.
51 Errore nel file	Errore interno.	Contattare venditore.
52 Directory piena	La directory principale (64 registri) è piena.	Creare sotto-directories.
53 Unità piena	La memoria della scheda Compact Flash e piena.	Usare una scheda nuova oppure cancellare files che non servono più.
54 File/directory esiste	Il file/directory selezionato esiste già.	Controllare il nome. Scegliere un altro nome.
55 File troppo grande	La memoria sulla scheda di destinazione non è sufficiente	Inserire scheda con memoria più grande.
56 Nessun update	Errore nell'Updatefile della Firmware.	Ripetere l'Update.
57 File grafiko	Il file selezionato non contiene grafici.	Controllare nome del file.
58 Directory non vuota	La directory da cancellare non è vuota.	Cancellare prima tutte le file dalla directory.
59 Nessun interfaccia CF	L'unità per la scheda Compact Flash non esiste.	Controllare collegamenti. Contattare venditore.
60 Scheda CF manca	Manca la scheda Compact Flash.	Inserire la scheda Compact Flash.
61 Errore Webserver	Errore durante l'avvio del Webserver.	Contattare venditore.
62 FPGA errata	Il modulo è dotato con il FPGA errato.	Selezionare il tipo di stampa giusto. Sostituire FPGA.
63 Posizione finale	Lunghezza dell'etichetta troppo lunga. Numero di etichetta per ciclo troppo alto.	Controllare lunghezza e il numero delle etichette.
64 Punto neutro	Fotocellula difettosa.	Sostituire fotocellula.
65 Aria compressa	L'aria compressa non è collegata.	Collegare l'aria compressa.
66 Rilascio esterno	Manca il rilascio di stampa esterno.	Controllare il segnale di entrata.
67 Riga troppo lunga	La definizione della larghezza delle colonne è sbagliata. Numero delle colonne errato.	Diminuire la larghezza. Controllare il numero delle colonne.

Messaggio di errore	Causa	Eliminazione
68 Scanner	Scanner lancia avviso di errore.	Controllare collegamento Scanner/modulo.
69 Scanner NoRead	Cattiva qualità di stampa. Probabilmente la testina e sporca oppure difettosa. Velocità troppo alta.	Aumentare il contrasto. Pulire la testina oppure sostituirla. Modificare la velocità.
70 Dati Scanner	L'ordine dei caratteri esplorati non corrispondono all'ordine dei caratteri stampati.	Sostituire testina di stampa.
71 Pagina invalida	Il numero della pagina è errato. Il numero della pagina è 0 oppure >9.	Selezionare un numero da 1 a 9.
72 Scelta pagina	Pagina selezionata non esiste.	Controllare le pagine definite.
73 Pagina non definita	Pagina non definita.	Controllare la definizione di stampa.
74 Formato guida utente	Formato invalido per riga guidata dall'utente.	Controllare lo string del formato.
75 Formato data/ora	Formato inserito invalido per data/ora.	Controllare lo string del formato.
76 Avvio a caldo CF	La scheda Compact Flash manca.	Nel caso che attiva la funzione avvio a caldo è necessario inserire una scheda Compact Flash. Prima di connettere la scheda Compact Flash, disinserire la stampante.
77 Specchiare/Rotazione	Sono attive le funzioni: Stampa a colonna e specchiare/rotazione etichette.	Selezionare solo una funzione.
78 File del sistama	Non è possibile caricare files temporali con l'avvio a caldo.	Non è possibile.
79 Variabile di turno	La definizione dei turni è sbagliata. Gli orari si coincidano.	Controllare la definizione degli orari.
80 Codice GS1 Databar	Errore codice a barre GS1 Databar.	Controllare la definizione e i parametri del codice GS1 Databar.
81 Errore IGP	Errore di protocollo IGP.	Controllare i dati inviati.
82 Tempo di generazione	La creazione dell'immagine di stampa, era ancora attiva durante l'avvio di stampa.	Diminuire la velocità di stampa. Usare il segnale di uscita per la sincronizzazione e usare Bitmap Fonts, per diminuire il tempo di generazione.

Messaggio di errore	Causa	Eliminazione
83 Sicurezza transporto	Sono attivi due sensori di posizione del DPM (Avvio/Fine).	Spostare il sensore del punto neutro. Controllare i sensori nel menu d'assistenza (service).
84 Mancano dati font	Mancano i dati del font e del Web.	Attivare Software Update.
85 Nessun ID layout	Manca la definizione ID dell'etichetta.	Definire l'ID dell'etichetta.
86 Layout ID	ID esplorato non corrisponde alla definizione dell'ID.	È stata caricata l'etichetta errato dalla scheda Compact Flash.
87 Manca etichetta RFID	Il RFID non individua nessuna'etichetta.	Spostare RFID oppure usare un valore offset.
88 Verifica RFID	Errore durante il controllo di dati.	RFID dell'etichetta difettosa. Controllare la definizione di RFID.
89 RFID timeout	Errore durante la programmazione dell'etichetta RFID.	Posizione dell'etichetta. Etichetta difettosa.
90 Dati RFID	La definizione di RFID è sbagliata oppure non completa.	Controllare i dati e la definizione di RFID.
91 Tipo RFID	La definizione dell'etichetta non corrisponde a quella dell'etichetta usata.	Controllare la capacità e il tipo di memoria dell'etichetta.
92 RFID bloccato	Errore durante la programmazione dell'etichetta RFID (campi bloccati).	Controllare i dati e la definizione del RFID. Etichetta già programmata.
93 RFID programmazione	Errore durante la programmazione dell'etichetta RFID.	Controllare la definizione di RFID.
94 Scanner timeout	Lo scanner non ha potuto leggere il codice a barre entro la durata timeout impostata.	
	Testina di stampa difettosa. Pieghe sul nastro di trasferimento. Scanner posizionato scorrettamente. Durata di timeout insufficiente.	Controllare la testina di stampa. Controllare il nastro di trasferimento. Posizionare lo scanner correttamente rispetto all'avanzamento impostato. Selezionare una durata di timeout più lungo.
95 Errore scanner	I dati dello scanner non corrispondono ai dati del codice a barre.	Controllare la posizione dello scanner. Controllare le regolazioni e il collegamento dello scanner.

Messaggio di errore	Causa	Eliminazione
96 COM Break	Errore interfaccia seriale.	Controllare le regolazioni per la trasmissione di dati serialmente e i cavi del PC.
97 COM General	Errore interfaccia seriale.	Controllare le regolazioni per la trasmissione di dati serialmente e i cavi del PC.
98 Manca software FPGA testina di stampa	Mancano i dati della FPGA testina di stampa.	Contattare il Vs. commerciante.
99 Cari. software del FPGA della testina di stampa	Errore nella programmazione del FPGA della testina di stampa.	Contattare il Vs. commerciante.
100 Posizione finale alto	Opzione applicatore: Manca il segnale del sensore - in alto.	Controllare i segnali di entrata e l'alimentazione dell'aria compressa.
101 Posizione finale basso	Opzione applicatore: Manca il segnale del sensore - in basso.	Controllare i segnali di entrata e l'alimentazione dell'aria compressa.
102 Piastra di aspirazione	Opzione applicatore: Il sensore non riconosce l’etichetta sulla piastra di aspirazione.	Controllare i segnali di entrata e l'alimentazione dell'aria compressa.
103 Segnale di start	Il job di stampa è attivo, ma l'apparecchio non è pronto ad elaborarlo.	Controllare il segnale di avvio.
104 Nessuna dati	Dati di stampa extra etichetta. Il tipo di apparecchio selezionato non è corretto (Designsoftware).	Verificare il tipo di apparecchio impostato. Verificare la selezione del modulo di stampa sinistro/destro.
105 Testina di stampa	Non viene utilizzata una testina di stampa originale.	Controllare la testina di stampa usata. Contattare il concessionario responsabile.
106 Tipo Tag errato	Tipo di Tag errato. I dati Tag non sono conformi al tipo di Tag della stampante.	Adeguare i dati o usare il tipo di Tag corretto.
107 RFID non attivo	Il modulo RFID non è attivo. Impossibile elaborare i dati RFID.	Attivare il modulo RFID o eliminare i dati RFID dai dati etichetta.
108 GS1-128 invalido	GS1-128 trasmesso non valido.	Controllare i dati del codice a barre (vedere specifica GS1-128).
109 Parametro EPC	Errore durante il calcolo EPC.	Controllare i dati (vedere specifica EPC).

Messaggio di errore	Causa	Eliminazione
110 Coperchio aperto	All'avvio del job di stampa il coperchio dell'alloggiamento non è chiuso.	Chiudere il coperchio dell'alloggiamento e riavviare il job di stampa.
111 Codice EAN.UCC	Codice EAN.UCC trasmesso non valido.	Controllare i dati del codice a barre (vedere la rispettiva specifica).
112 Carrello stampa	Il carrello di stampa non si muove.	Controllare la cinghia dentata (even. strappata).
113 Errore applicatore	Opzione applicatore: Errore durante il uso con l'applicatore.	Controllare l'applicatore.
114 Posizione finale sinistra	Opzione applicatore: L'interruttore di fine corsa sinistro non è nella posizione coretta.	Controllare che l'interruttore di fine corsa SINISTRO funzioni correttamente e che la posizione sia corretta. Controllare che la pneumatica per il movimento trasversale funzioni correttamente.
115 Posizione finale destra	Opzione applicatore: L'interruttore di fine corsa destro non è nella posizione coretta.	Controllare che l'interruttore di fine corsa DESTRO funzioni correttamente e che la posizione sia corretta. Controllare che la pneumatica per il movimento trasversale funzioni correttamente.
116 Non in posizione di stampa	Opzione applicatore: L'interruttore di fine corsa alto e destro non sono nella posizione corretta.	Controllare che gli interruttori di fine corsa ALTO e DESTRO funzionino correttamente e che la posizione sia corretta. Controllare che la pneumatica funzioni correttamente.
117 Parametri errati file XML	Parametri errati file XML.	Contattare il Vs. commerciante.
118 Variabile non valida	La variabile trasferita con immissione utente non è valida.	Selezionare e trasferire la variabile corretta senza immissione utente.
119 Nastro di trasferimento	Il rullo del nastro di trasferimento si è svuotato durante il job di stampa (testina di stampa posteriore). Fotocellula del nastro di trasferimento difettosa (fotocellula posteriore).	Sostituire il nastro di trasferimento. Verificare il funzionamento della fotocellula del nastro di trasferimento (funzioni di manutenzione).
120 Directory errata	Nella copiatura, la directory di destinazione non è valida.	La directory di destinazione non deve trovarsi all'interno della directory della fonte.

Messaggio di errore	Causa	Eliminazione
121 Nessun etichetta	Non è presente alcuna etichetta alla testina di stampa posteriore (DuoPrint). La fotocellula delle etichette è sporca. L'etichetta non appoggiata correttamente.	Installare un nuovo rotolo delle etichette. Pulire la fotocellula delle etichette. Controllare il corretto posizionamento del materiale etichette.
122 IP occupato	L'indirizzo IP è già stato assegnato.	Assegnare un nuovo indirizzo IP.
123 Stampa asincrona	Le fotocellule di etichette non funzionano nella successione prevista dai dati di stampa. Le impostazioni delle fotocellule di etichette non sono corrette. Impostazioni delle etichette / le dimensioni della fessura non corrispondono. Alla testina di stampa posteriore non vi sono etichette. La fotocellula etichette è sporca. L'etichetta non è inserita correttamente.	Verificare le dimensioni di etichetta e fessura. Verificare le impostazioni delle fotocellule di etichette. Verificare il corretto inserimento del materiale etichette. Inserire un nuovo rotolo di etichette. Pulire la fotocellula delle etichette. Verificare il corretto inserimento del materiale etichette.
124 Velocità troppo lenta	Velocità di stampa troppo lenta.	Aumentare la velocità della macchina del cliente.
125 Buffer invio DMA	Problema di comunicazione HMI.	Riavviare la stampante.
126 Conflitto UID	Impostazioni della programmazione RFID errate.	Eseguire l'inizializzazione RFID.
127 Modulo non trovato	Il modulo RFID non è disponibile	Controllare il collegamento del modulo RFID. Contattare il rivenditore responsabile.
128 Nessun segnale di conferma	Nessuna conferma di stampa dal comando sovraordinato (macchina del cliente).	Attivare il segnale di conferma sul comando sovraordinato.
129 Firmware errato	È stato tentato di installare un firmware non adatto al tipo di stampante utilizzato.	Utilizzare un firmware adatto alla stampante. Contattare il rivenditore responsabile.

Messaggio di errore	Causa	Eliminazione
130 Manca una lingua	Il file relativo alla lingua della stampante impostata non è disponibile.	Contattare il rivenditore responsabile.
131 Materiale errato	Il materiale per le etichette non è adatto ai dati di stampa.	Utilizzare il materiale per le etichette con una lunghezza di etichetta e fessura adatta.
132 Tag di markup non valido	Carattere di formattazione markup nel testo non valido.	Correggere il carattere di formattazione nel testo.
133 Script non trovato	File script LUA non trovato.	Controllare i nomi dei file.
134 Errore script	Lo script LUA è errato.	Controllare lo script.
135 Errore script	Errore nelle immissioni dell'utente relative allo script LUA.	Correggere il valore di immissione.
136 Nessuna ristampa	Non sono disponibili dati per le etichette per la ristampa.	Trasferire i nuovi dati per le etichette sulla stampante.
137 Cortocircuito DK	Cortocircuito elettrico sulla testina di stampa.	Controllare la testina di stampa utilizzata. Contattare il rivenditore responsabile.
138 Nastro di trasporto non sufficiente	Il nastro di trasporto arriva alla fine.	Cambiare il nastro di trasporto.
139 Errore hardware	Non è stato possibile trovare un componente hardware.	Contattare venditore.
140 Errore avvolgitore	Etichetta strappata	Inserire rotolo di etichette nuovo. Incollare il rotolo di etichette.
141 Motore dell'avvolgitore bloccato	Il motore dell'avvolgitore eserno è bloccato	Spegnere la macchina e controllare la resistenza meccanica. Sostituire rotolo di etichette.
142 Errore hardware	Non è stato possibile trovare un componente hardware.	Contattare venditore.

10 Informazioni supplementari

10.1 Stampa a colonne

Con la stampante è possibile stampare a colonne. Significa che le informazioni di una colonna possono essere stampate più volte (secondo la larghezza di una colonna) su un'etichetta. Usando questo modo di stampa è possibile usare la larghezza completa e risparmiare del tempo nella generazione.
Per esempio: un'etichetta con la larghezza di 100 mm può essere stampata con 4 colonne e una larghezza di colonna di 25 mm l'una oppure con 2 colonne con la larghezza di 50 mm l'una.
La prima colonna è sempre la colonna che ha il coordinato X più grande (l'etichetta si trova più vicino al punto neutro).

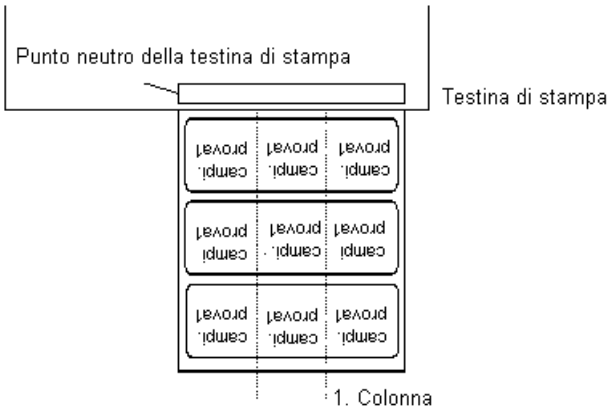

10.2 Avvio a caldo

AVVISO!

I dati devono essere memorizzati sulla scheda Compact Flash. Per questo motivo la scheda Compact Flash è una presupposizione per la funzione *Avvio a caldo*.

La funzione *Avvio a caldo* è utile in caso di mancanza di corrente. Questa funzione garantisce la conservazione dei dati dell'etichetta. È possibile lavorare senza perdita d'informazioni. È possibile interrompere un ordine di stampa e riavviarlo alla riaccensione della stampante.

AVVISO!

Poiché, se l'avvio a caldo è attivo, tutti i dati necessari vengono memorizzati sulla scheda *Compact Flash*, questa non deve essere rimossa durante il funzionamento continuo. In caso contrario, si rischia di perdere tutti i dati sulla scheda Compact Flash.

Memorizzare etichetta attuale

In caso che la funzione *Avvio a caldo* è attivata, all'avvio dell'ordine di stampa i dati dell'etichetta attuale verranno memorizzati sulla scheda Compact Flash nel registro appartenente.
Seguenti condizioni devono essere disponibili:

- Nell'unità A deve essere inserita la scheda Compact Flash.
- La scheda Compact Flash non deve essere protetta da scrittura.
- Memoria libera sulla scheda Compact Flash.

In caso che non sussistono queste condizioni appare un'indicazione d'errore.

Memorizzare lo stato dell'ordine di stampa

Quando si spenge la stampante lo stato dell'ordine di stampa attuale viene memorizzato nel registro appartenente.
Seguenti condizioni devono essere disponibili:

- Nell'unità A deve essere inserita la scheda Compact Flash
- La scheda Compact Flash non deve essere protetta da scrittura.
- Memoria libera sulla scheda Compact Flash.

Caricare etichetta e lo stato dell'ordine di stampa

Quando, la stampante deve essere riavviata e la funzione *Avvio a caldo* è attivata, i dati dell'etichetta memorizzati e lo stato dell'ordine di stampa, vengono caricati dalla scheda Compact Flash. Per questo motivo è necessario inserire una scheda Compact Flash prima dell'avvio. In caso che non è possibile caricare i dati appare un'indicazione d'errore.

Avviare un ordine di stampa

In caso che la stampante viene spenta durante un ordine di stampa al riavvio della stampante la stampa interrotta viene continuata automaticamente. Il numero stampato e il numero di stampa inserito viene attualizzato automaticamente.
In caso che l'ordine di stampa si trovava in modo interrotto prima di spegnere la stampante al riavvio della stampante l'ordine si troverà nel modo "interrotto".
In caso che è attiva la guida dell'utente durante che la stampante viene spenta al riavvio della stampante appare la prima variabile utente nella finestra per immissione di dati.

Attualizzare il variabile numeratore

Siccome vengono memorizzati solo i valori di partenza del numeratore, il numeratore viene attualizzato ad ogni riavvio della stampante considerando l'etichette già stampate. Dopo di ciò viene posto correttamente l'update attuale e quello successivo con l'aiuto degli update degli intervalli.

AVVISO!

In caso che si trovano grafici sulle etichette, questi devono essere salvati sulla scheda Compact Flash.

10.3 Ritiro/ritardo

Modi di esercizio con ritiro

In modalità distribuzione continua (IO DYN F, IO ST F, IO LS F) non è possibile un retrocedere ottimizzato. Infatti, se si cambiasse job di stampa, l'etichetta attualmente nella zona offset sarebbe già stata stampata nel job di stampa precedente.

Se il doppio taglio è attivo, non è possibile un retrocedere ottimizzato.

Nella zona di durante la stampa delle etichette continue non deve trovarsi alcuna variabile Data/Ora poichè queste potrebbero essere state attualizzate prima del seguente impulso di avvio.

Standard

Distributore: Dopo la stampa dell'etichetta, la stampante si ferma in posizione offset distributivo è aspetta finche l'etichetta sarà rimossa (fotocellula) oppure riceve un nuovo segnale di avvio (I/O dinamico). Dopo di ciò viene attivato il ritiro e la stampa della prossima etichetta inizia.

Taglierina: Dopo la stampa dell'etichetta, la stampante si ferma in posizione offset di taglio. In altre parole, l'etichetta sarà tagliata e subito dopo ritirata (attenzione: deve essere impostato il modo d'uso: con ritiro). La stampante avvia la stampa della prossima etichetta.

Bordo staccabile: Dopo la stampa dell'ultima etichetta, la stampante si ferma in posizione offset per staccare le etichette. Adesso è possibile staccare le etichette. Prima di rincominciare a stampare, la stampante ritira le etichette e avvia la stampa.
Nel caso che è stato impostato un ordine di stampa successivo, prima che la stampante si ferma in posizione offset di stacco, la stampante inizia a stampare senza tornare in posizione offset di stacco.

Automatico

Distributore: Dopo la stampa dell'etichetta, la stampante va in posizione offset distributivo e subito dopo ritira l'etichetta, se non è stato impostato un valore di ritardo. Appena la stampante riceve un segnale di avvio (IO dinamico), scatta la prossima stampa.

Taglierina: Funziona come modo di esercizio 'ritiro standard'. Ritiro di etichetta (subito) dopo ogni taglio.

Bordo staccabile: Dopo la stampa dell'ultima etichetta, la stampante va in posizione offset di stacco. Dopo di ciò l'etichetta sarà ritirata immediatamente oppure dopo il tempo di ritardo impostato. Appena la stampante riceve l'ordine di avvio, la stampante incomincia a stampare.
Nel caso che è stato impostato un ordine di stampa successivo, prima che la stampante si ferma in posizione offset di stacco, la stampante inizia a stampare senza tornare in posizione offset di stacco.

Senza ritiro	**Distributore:**	Dopo la stampa dell'etichetta, la stampante si ferma in posizione offset distributivo. Appena riceve l'ordine di avvio (I/O dinamico), la stampante incomincia a stampare. L'etichetta si trova in posizione offset e cosi la stampante inizia a stampare da questa posizione. Per evitare stampe errate è necessario lasciare un campo libero, altrimenti non saranno stampati tutti i dati.
	Taglierina:	Funziona come modo di esercizio 'ritiro standard'. Ritiro di etichetta (subito) dopo ogni taglio.
	Bordo staccabile:	Dopo la stampa dell'ultima etichetta, la stampante va in posizione offset di stacco. Appena la stampante riceve l'ordine di avvio, la stampante incomincia a stampare. In questo momento l'etichetta si trova in posizione offset, perciò è necessario lasciare un campo libero (lato superiore), altrimenti non saranno stampati tutti i dati dell'etichetta. Nel caso che è stato impostato un ordine di stampa successivo, prima che la stampante si ferma in posizione offset di stacco, la stampante inizia a stampare senza tornare in posizione offset di stacco.
Ritiro ottimizzato	**Distributore:**	Dopo la stampa dell'etichetta e durante il ritiro in posizione offset, la prossima etichetta sarà generata e incominciata a stampare. Nel momento in cui si attiva il segnale d'avvio, la stampante completa la stampa dell'etichetta. Durante ciò, la stampante prepara la stampa della prossima etichetta e ricomincia a stampare. Nel caso che non è disponibile la prossima etichetta, la stampante torna in posizione offset e prima di stampare ritira l'etichetta (valore impostato).
	Taglierina:	Dopo la stampa dell'etichetta e durante il ritiro in posizione offset, la prossima etichetta sarà generata e incominciata a stampare. Dopo il taglio l'etichetta seguente non sarà ritirata. Adesso la stampante finisce di stampare la stampa già incominciata e durante ciò prepara la stampa della prossima etichetta. Nel caso che non è disponibile la prossima etichetta, la stampante torna in posizione offset, taglia, e ritira l'etichetta in posizione di partenza.
	Bordo staccabile:	Funziona come modo di esercizio 'ritiro standard'. Va in posizione offset solamente se non è disponibile un ordine di stampa successivo.

10.4 Fotocellule

AVVISO!

Quando si usa la fotocellula a riflessione normale è opportuno che il coperchio della stampante rimanga chiuso per evitare che la luce esterna possa provocare delle false letture.

Trasmissione normale

Questo sistema di fotocellula è composto di trasmettitore e ricevitore. Il raggio a luce infrarossa viene trasmesso da sopra ed il ricevitore rileva l'intensità della luce che attraversa le etichette sul supporto.

Questo tipo di fotocellula viene usata per etichette adesive normali.

Riflessione normale

Questo sistema di fotocellula funziona a tastaggio diretto (da sotto). Il raggio a luce infrarossa rileva una tacca nera stampata sul nastro di supporto etichette dove non è possibile evidenziare la separazione tra le etichette in trasparenza. Questo tipo di fotocellula viene usata per etichette adesive trasparenti o per etichette in carta continua.

Trasmissione inversa

Questo sistema è composto di trasmettitore e ricevitore. Il raggio a luce infrarossa viene trasmesso da sopra ed il ricevitore rileva l'intensità della luce che attraversa le etichette sul supporto. Come nella fotocellula a trasmissione normale. La differenza dalla fotocellula normale è che viene stampato nello spazio tra un'etichetta e l'altra. Questo tipo di fotocellula viene usata quando si stampa su etichette trasparenti con un interspazio evidenziato da una stampa (tacca nera).

Riflessione inversa

Questo sistema di fotocellula funziona a tastaggio diretto (da sotto). Il raggio a luce infrarossa rileva una tacca stampata sul nastro di supporto etichette come la riflessione normale, in questo caso, però viene letto lo spazio tra una tacca e l'altra. Questo tipo di fotocellula viene usata per etichette adesive trasparenti o per etichette in carta continua con foro.

AVVISO!

Quando si usa la fotocellula a trasmissione inversa, la stampante deve essere in grado di misurare una differenza di 2,5 V (fotocellula riflessione inversa di 1 V) tra la lettura e la non lettura della tacca di riferimento. In caso contrario la stampante non riconosce la differenza tra etichette e interspazio generando un errore di mancanza etichette.

10.5 Fotocellula a ultrasuoni (opzione)

AVVISO!

La fotocellula a ultrasuoni deve essere regolata in base al materiale utilizzato.

Questo tipo di fotocellula è particolarmente adatto all'impiego di etichette trasparenti e di supporti in materiale trasparente.

Regolazione della fotocellula

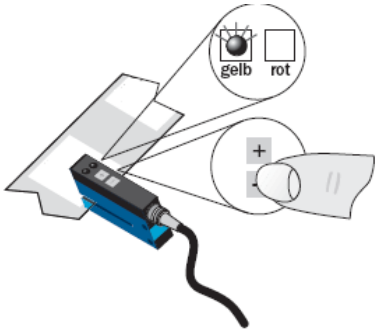

Regolazione del punto di attivazione in modalità 'attivazione al chiaro': L'uscita di comando Q è attiva quando il materiale di supporto viene catturato fra le etichette (rilevazione dei buchi).

Posizionare un'etichetta fra le superfici attive del sensore a forchetta (vedi freccia sul sensore). Regolare premendo il tasto − o + fino allo spegnimento definitivo della spia uscita di comando.

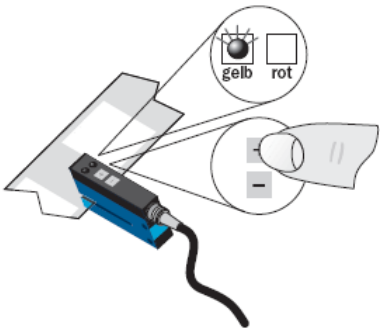

Posizionare il materiale supporto nella zona attiva del sensore a forchetta. La spia uscita di comando (gialla) deve riaccendersi. Nel caso contrario, sarà necessario aumentare la sensibilità del tasto + finché la regolazione della soglia di commutazione sia corretta.

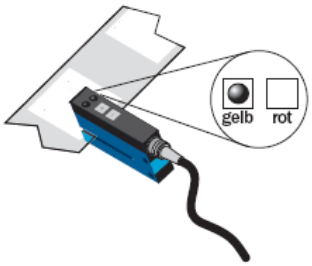

Se necessario, bisogna spostare leggermente il punto di attivazione nell'altra direzione.

Regolazione della sensibilità

Regolazione lenta: premere una volta il tasto + o −.
Il LED rosso si accende ad ogni pressione del tasto.

Regolazione rapida:
lasciare il dito sul tasto + o −.
Il LED rosso lampeggia dopo 2 secondi.

Commutazione chiaro (L) / scuro (D)

Premere simultaneamente i tasti + e − per 6 secondi.

Lo stato del LED giallo cambia e il LED rosso lampeggia lentamente.

Rilasciare i tasti + e −.

Blocco dei tasti

Premere simultaneamente i tasti + e − per tre secondi per attivare o disattivare il blocco tasti.

Blocco dei tasti:
il LED rosso si spegne dopo 3 secondi.
Rilasciare i tasti + e −, e il LED rosso si accende definitivamente.

Sblocco dei tasti:
il LED rosso si accende dopo 3 secondi.
Rilasciare i tasti + e −, e il LED rosso si spegne.

11 Display del touchscreen

11.1 Costituzione dei display del touchscreen

Il display del touchscreen mostra un'interfaccia di comando grafica ed intuitiva, con simboli e pulsanti chiaramente comprensibili.

Il display del touchscreen informa sullo stato attuale dell'apparecchio e del job di stampa, comunica eventuali errori e mostra le impostazioni dell'apparecchio nel menu.

Selezionando i pulsanti sul display del touchscreen, si possono eseguire delle impostazioni.

Data e ora attuali
Nome apparecchio (indicato nelle impostazioni della rete)

Stato nastro di trasferimento

Campo personalizzato dell'utente

Favorites	Visualizza preferiti
Configuration	Seleziona le impostazioni di parametri
Memory Card	Accesso al menù della scheda di memoria
Print	Avvia job di stampa
Test Print	Attiva prova di stampa
Formfeed	Attiva avanzamento di layout

11.2 Indicazioni dei menu

Visualizzazioni del menu principale

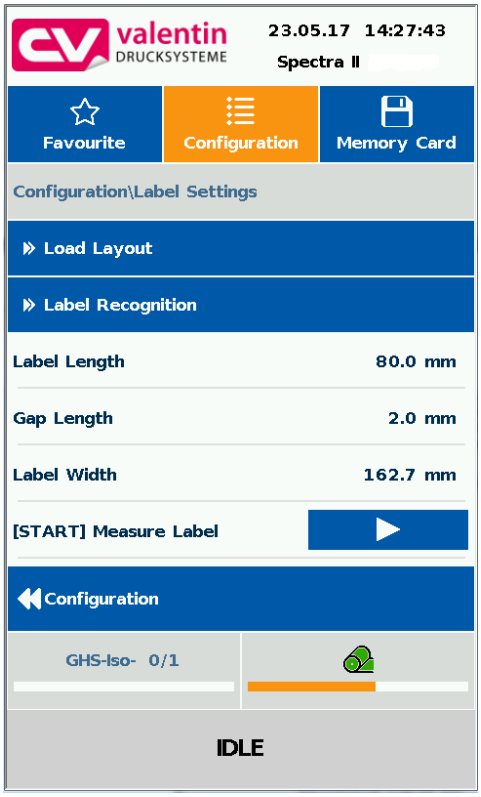

Il menu selezionato al momento (attivo) è evidenziato in arancione.

Se il menu selezionato ha anche dei cosiddetti sottomenu, questi sono riportati in blu.

Visualizzazioni del sottomenu

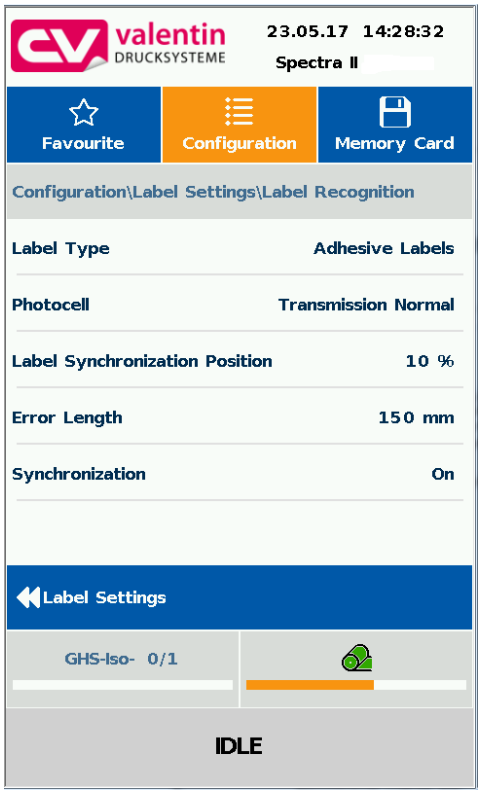

In un sottomenu sono riassunti diversi parametri.

Nella barra degli indirizzi viene visualizzato il sottomenu ogni volta selezionato (nell'esempio: identificazione etichette).

Premendo su si torna al livello precedente.

11.3 Campo personalizzato dell'utente

L'utente ha la possibilita, di personalizzare i predeterminati contenuti nel il display in (verde).

Nel menu *Manutenzione/Impostazioni sistema/Selezione compo informazioni* l'utente puó selezionare nel campo personalizzato cosa deve essere visualizato.

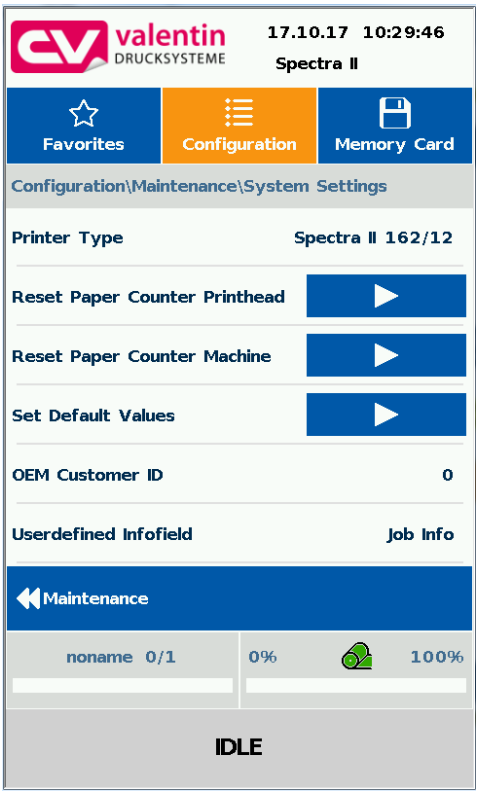

Selezione dei parametri

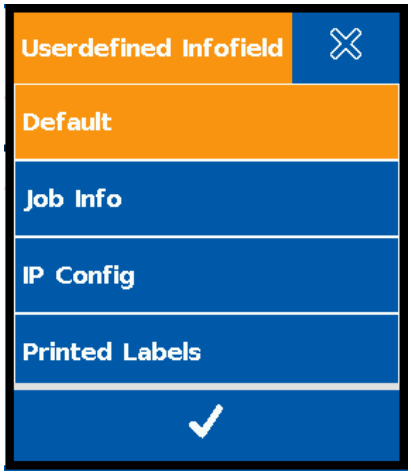

Standard (Standard):	**Orientamento orizzontale dello schermo:** Info campo vuoto **Orientamento verticale dello schermo:** Visualizza le informazioni sul lavoro (nome dell'etichetta e numero di etichette stampate)
Job Info (Informazioni sul lavoro):	Visualizza il nome dell'etichetta e il numero di etichette già stampate
IP Configuration (Configurazione IP):	Visualizza l'indirizzo IP e l'indirizzo MAC del sistema di stampa
Printed labels (Numero etichette stampate):	Visualizza le etichette stampate come output di testo ingrandito

Visualizzazione della configurazione predefinita

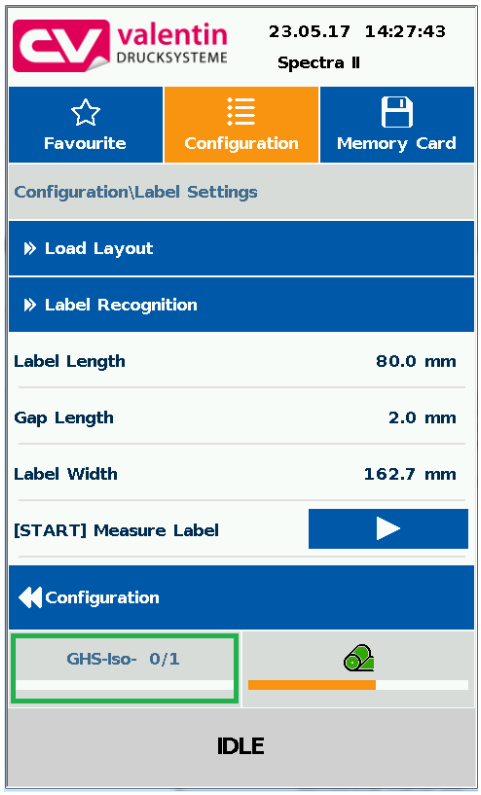

11.4 Lista dei Preferiti

Aggiungi parametro a Preferiti

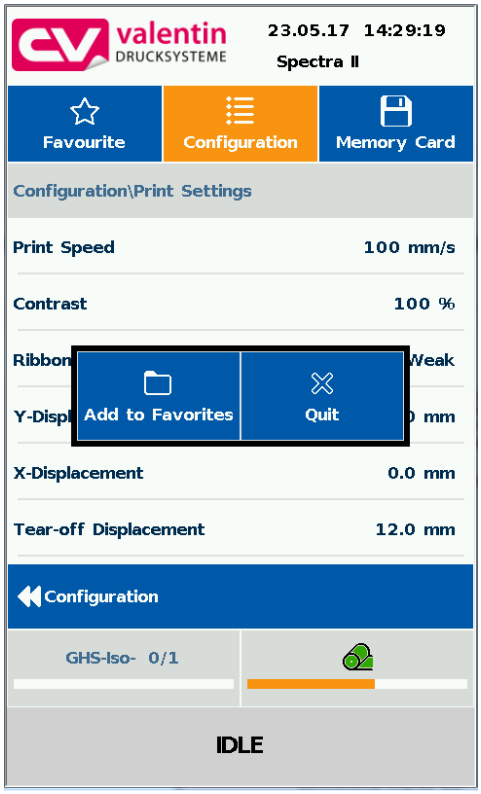

L'utente può impostare autonomamente i parametri più importanti per la propria applicazione in una lista di preferiti, al fine di accedervi così più rapidamente possibile.

Tenendo premuto (2 sec.) su un parametro (es. Print speed), viene indicato il valore selezionato corrispondente.

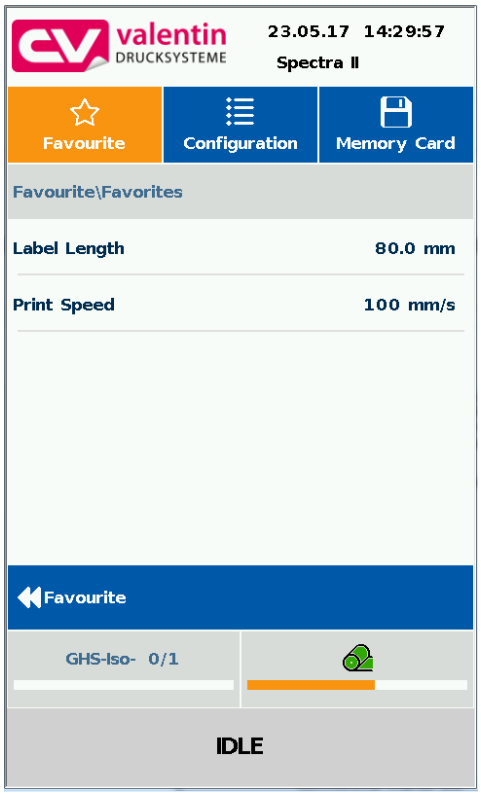

Attraverso *Aggiungi a Preferiti*, il parametro selezionato viene aggiunto alla lista dei Preferiti.

Cancella parametro da Preferiti

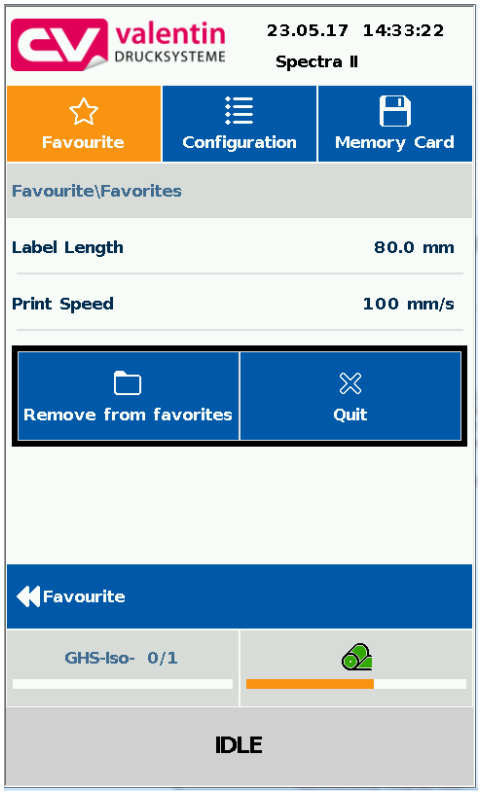

Tenendo premuto (2 sec.) su un parametro (es. print speed), viene indicato il valore selezionato corrispondente. Premendo su *Cancella da Preferiti*, verrà cancellato il parametro selezionato dalla lista dei Preferiti.

11.5 Immissione dei parametri

Immissione numerica

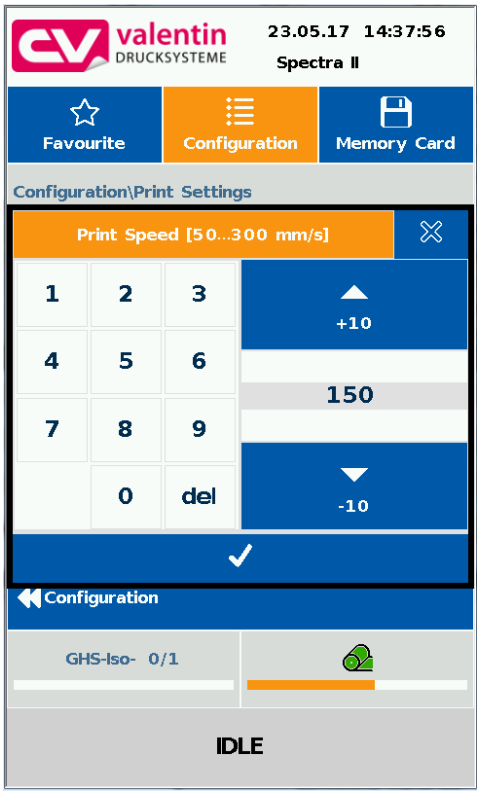

Selezionare il parametro per il quale deve essere modificato il valore.

Nell'intestazione del dialogo di immissione, sono indicati il nome del parametro e il campo di valori impostabili. Viene subito testata la validità dell'immissione. Se il valore immesso non rientra in questo campo, allora è bloccato.

Selezione dalla lista

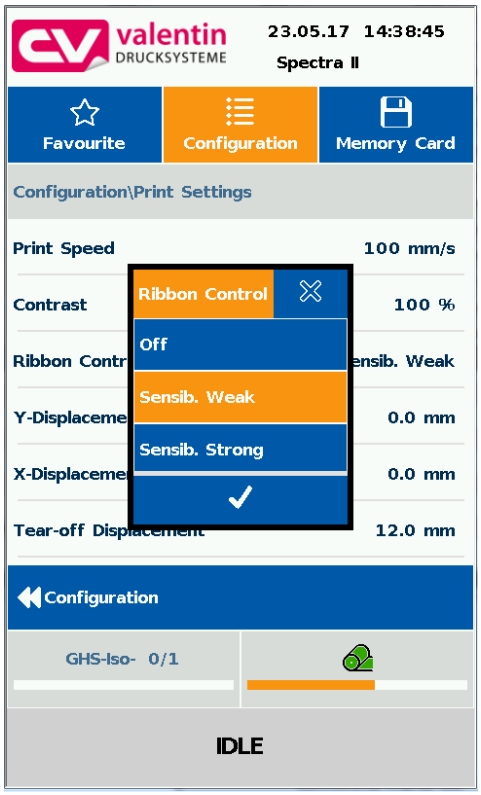

Selezionare il parametro per il quale deve essere modificata la selezione.

Il valore attualmente selezionato viene visualizzato evidenziato in arancione.

Per confermare la selezione, premere il tasto .

Immissione alfanumerica / Immissione di caratteri speciali

Selezionare il parametro per il quale deve essere modificato il valore.

Nell'intestazione della finestra di dialogo di immissione viene visualizzata l'immissione alfanumerica.

Per confermare l'immissione, premere il tasto ✓.

11.6 Area di navigazione

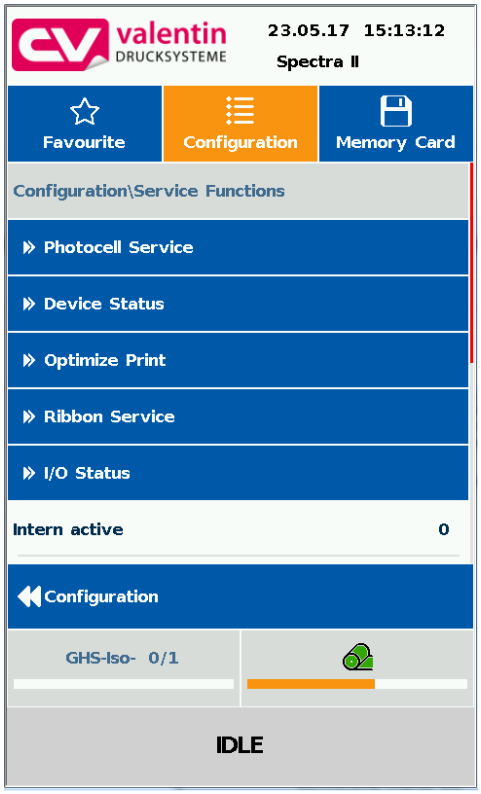

Si può scorrere sulla relativa area di navigazione scorrendo con il dito dall'alto verso il basso o dal basso verso l'alto.

AVVISO!

Nella variante di touchscreen resistivo usato, è necessaria una certa pressione sul display. Con lo swipe noto dagli smartphone, ossia lo scorrimento da sinistra a destra con il dito, non è possibile navigare sul display.

Le visualizzazioni di posizioni segnalano la sezione dell'intera lista attualmente visibile. Se non è visibile nessuna visualizzazione di posizioni, allora è possibile visualizzare l'intera lista sul display. Scorrere col dito verso il basso o verso l'alto non è possibile.

11.7 Area di manutenzione

Manutenzione - Anteprima di stampa

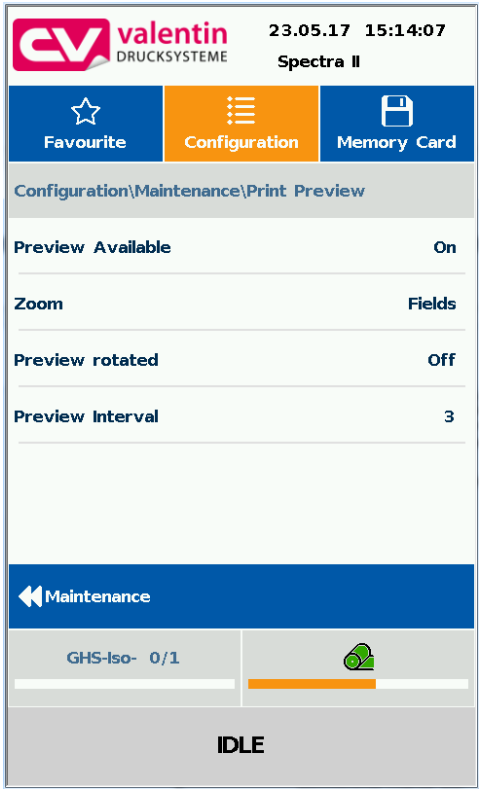

Nell'area di manutenzione, è possibile eseguire diverse impostazioni per la visualizzazione sul display.

Anteprima di stampa attivata ON/OFF

Se l'anteprima di stampa è attivata, sul display compare un'immagine del layout stampato attualmente. Se la funzione non è attivata, il campo rimane vuoto.

Anteprima di stampa - Zoom

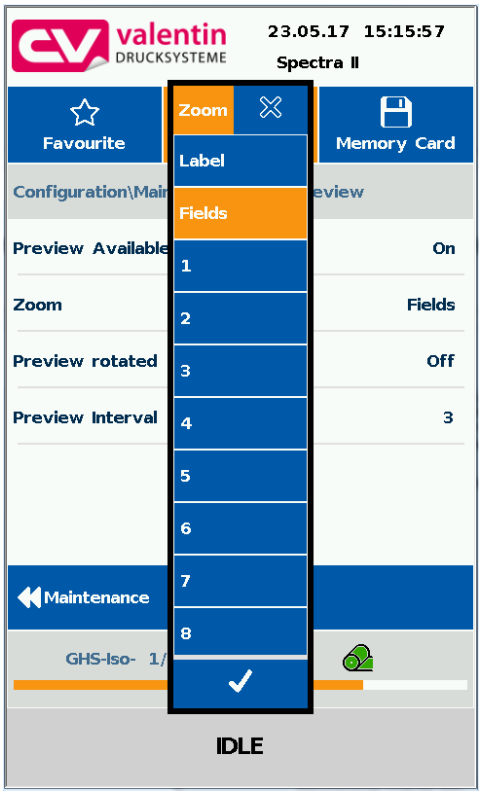

Selezione di un'impostazione zoom precisa per visualizzare l'anteprima di stampa.

Label:	l'intero layout viene adattato all'intero campo di visualizzazione.
Fields:	solo l'area di stampa viene adattata nel campo di visualizzazione.
1 .. 8:	il fattore manuale Zoom viene ridotto all'intero layout.

Anteprima di stampa - Anteprima ruotata

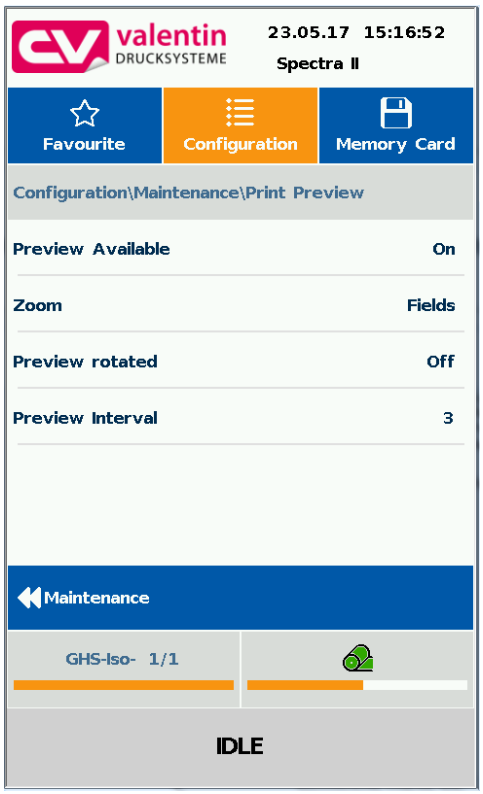

La visualizzazione dell'anteprima di stampa sulla schermata LCD può essere ruotata.

On:	L'anteprima di stampa viene visualizzata sul display ruotata di 180 gradi.
Off:	L'anteprima di stampa viene raffigurata nel senso di lettura.

Anteprima di stampa - Preview Interval

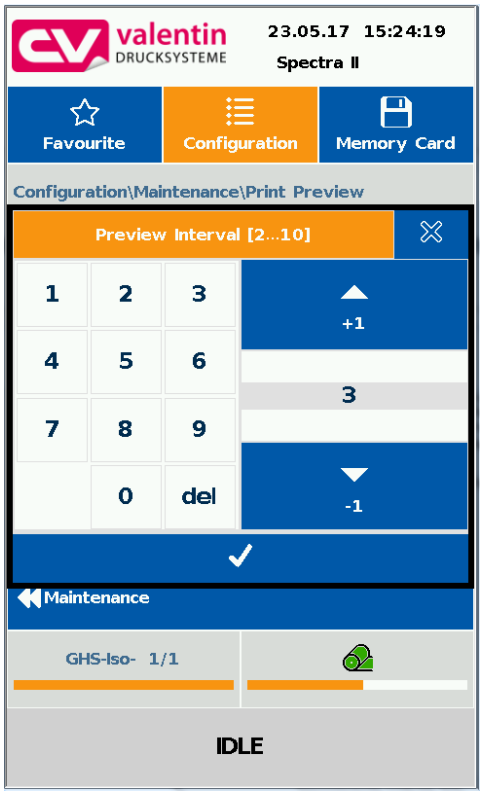

Durante l'attuale job di stampa in corso, si aggiorna l'anteprima nell'intervallo impostato.

Valori impostabili: da 2 a 10 secondi

Manutenzione - LCD

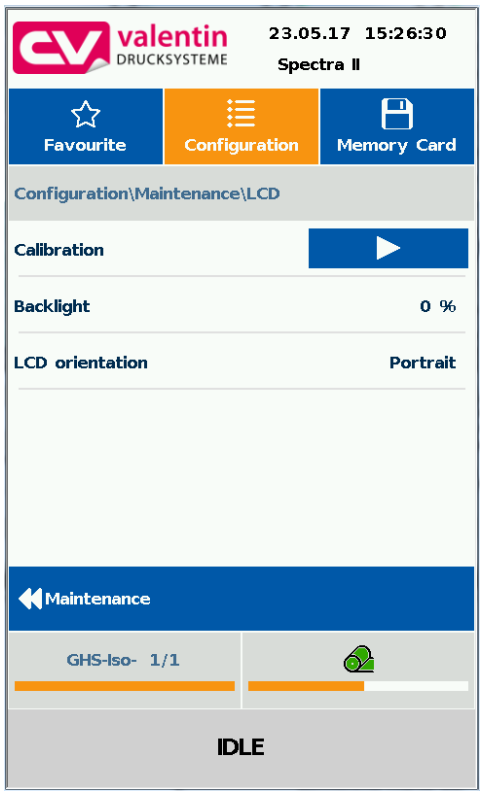

Nell'area "Manutenzione LCD" possono essere eseguite diverse impostazioni per il display touchscreen.

LCD - Luce di sfondo

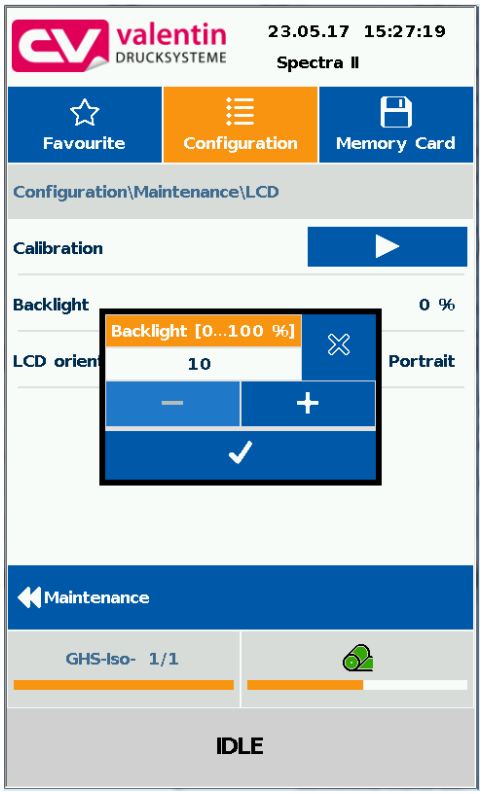

Impostazione della luminosità dell'illuminazione di sfondo.
Valori impostabili: da 0 a 100 %.

LCD - Orientamento

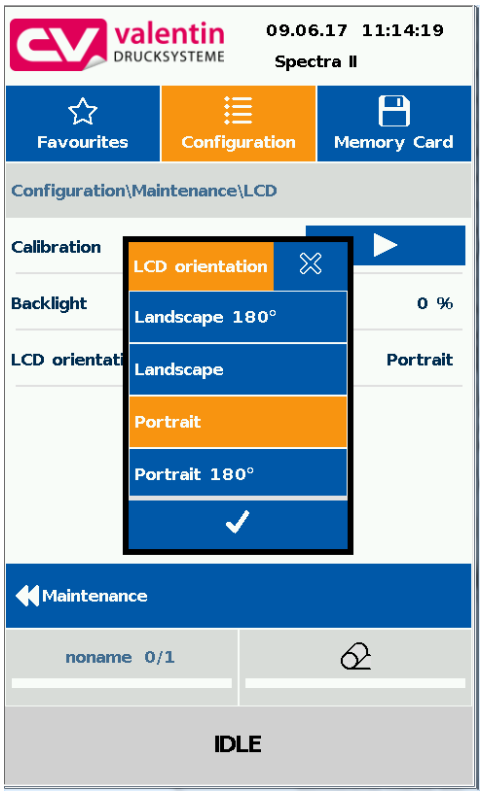

Paesaggio 180°:'
il display è raffigurato ruotato di 180 gradi per la funzione 'Formato orizzontale'.

Paesaggio:
il display è raffigurato a 90 gradi per il senso di lettura.

Ritratto:
il display à raffigurato nel senso di lettura.

Ritratto 180°:
il display è raffigurato ruotato di 180 gradi.

Manutenzione - Impostazioni di sistema

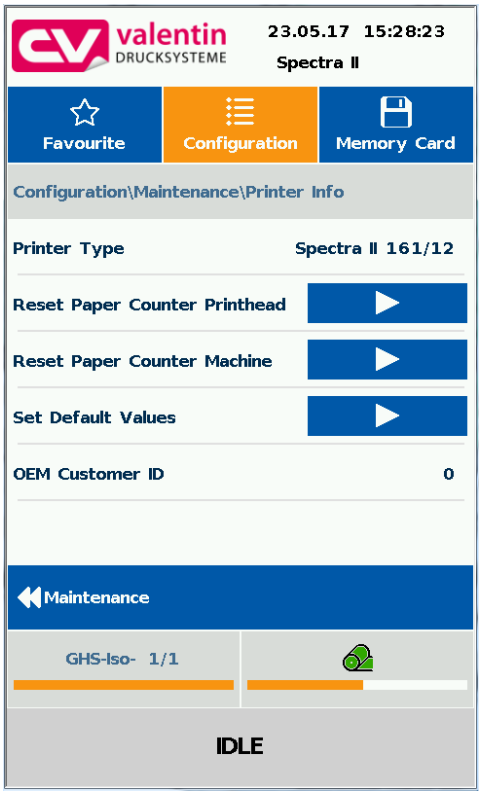

Possono essere eseguite diverse impostazioni di sistema, come ad es. l'impostazione del tipo di stampa, il reset del percorso, ecc.

Per le impostazioni, è necessario, però, ogni volta la relativa password.

11.8 Dati di processo

Attivazione del display per i dati di proceso

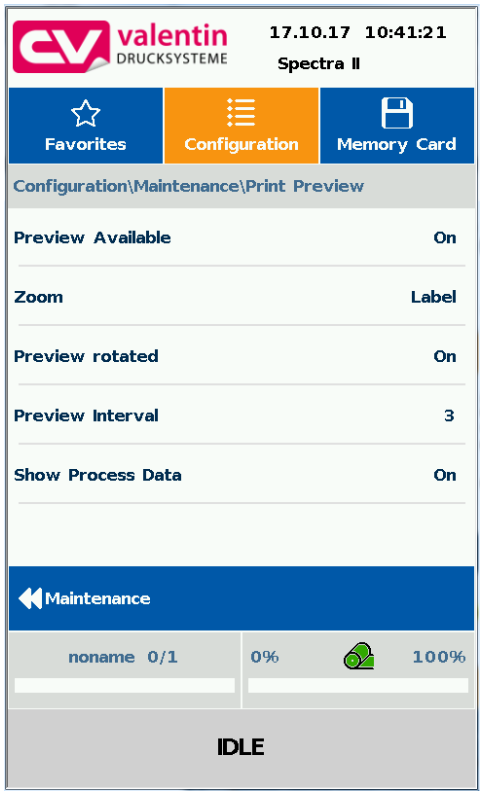

Per visualizzare i dati di processo, è necessario attivare prima il parametro nel menu *Manutenzione/Anteprima di stampa*.

Aggiungere i parametri nel processo dei dati

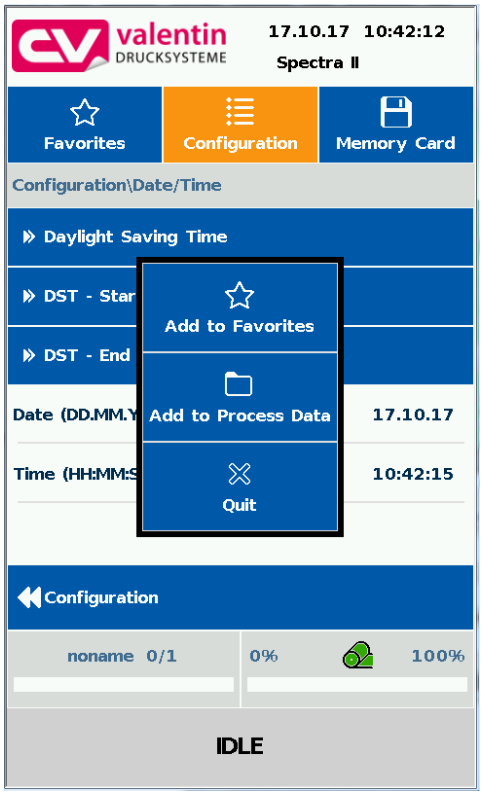

Premendo e tenendo premuto (2 s) su un parametro (ad esempio ora corrente) viene visualizzata la corrispondente selezione.

Con *Aggiungere a dati di processo*, il parametro selezionato viene aggiunto all'elenco dei dati di processo.

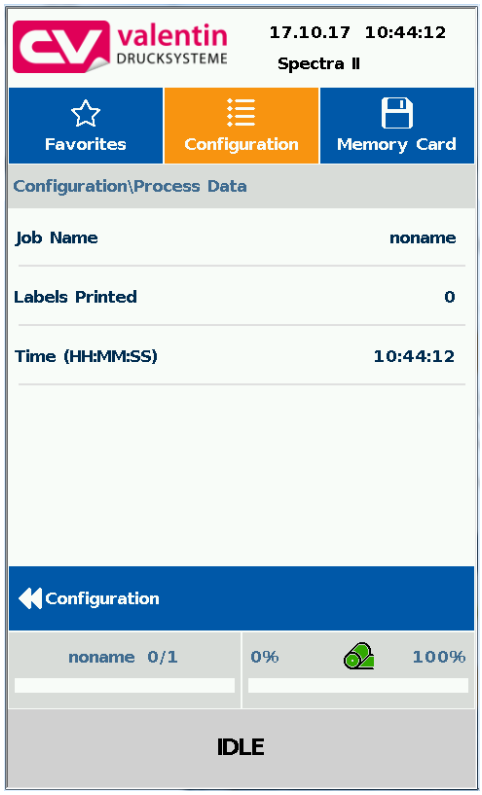

Rimuovere i parametri dai dati di processo

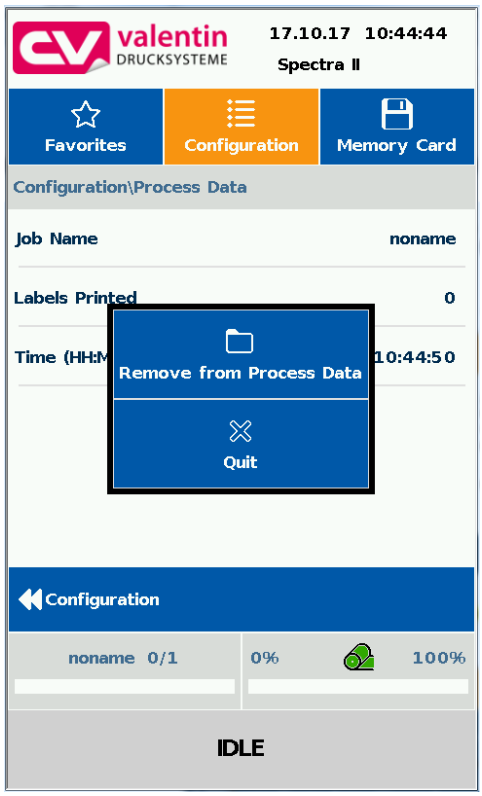

Premendo e tenendo premuto (2 s) su un parametro (ad esempio ora corrente) viene visualizzata la corrispondente selezione. Tramite *Rimuovere da dati di processo*, il parametro scelto è rimosso dall'elenco dei dati di elaborazione.

Cambiare il display anteprima di stampa

Quando viene attivata l'anteprima di stampa, sul display viene visualizzata un'immagine del layout attualmente stampato. Il Cambiamento dei dati di processo viene eseguita spazzando verso destra.

11.9 Menu della scheda di memoria

Compact Flash Card

A sinistra vengono visualizzati uno sotto l'altro i contenuti della cartella attualmente selezionata.

Accanto a destra vi è l'area di anteprima di stampa che, se disponibile, visualizza l'anteprima di stampa del layout selezionato.

Load:	Caricamento del layout selezionato ed avvio del job di stampa
Administrative tools:	Commutazione al File manager (Explorer)

Immissione variabile

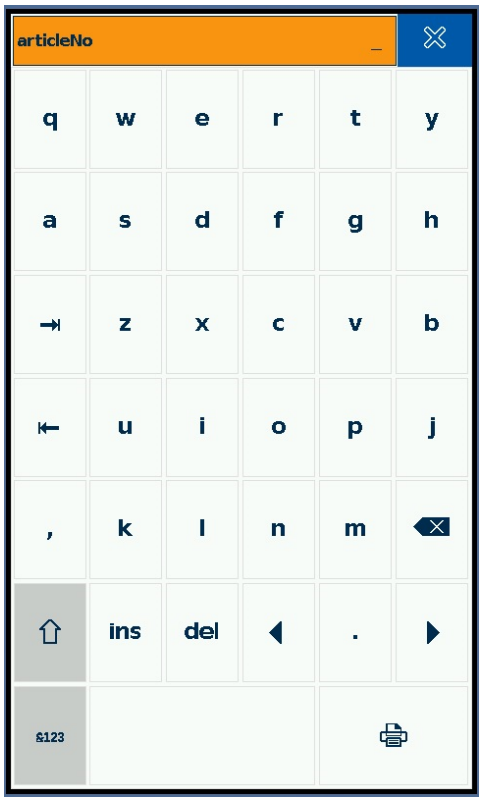

Alla posizione del cursore può essere immessa l'interrogazione dell'utente.

Premere il tasto per accedere nel campo di immissione del numero di pezzi.

11.10 Area informativa

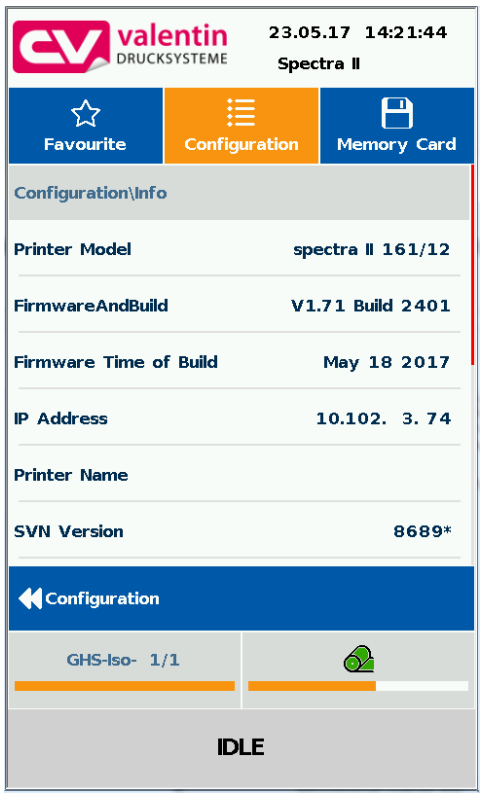

L'Area Informativa mostra informazioni come ad es. il tipo di stampante, la versione Firmware, il nome della stampante in rete, ecc.

11.11 Commutazione a tastiera a membrana

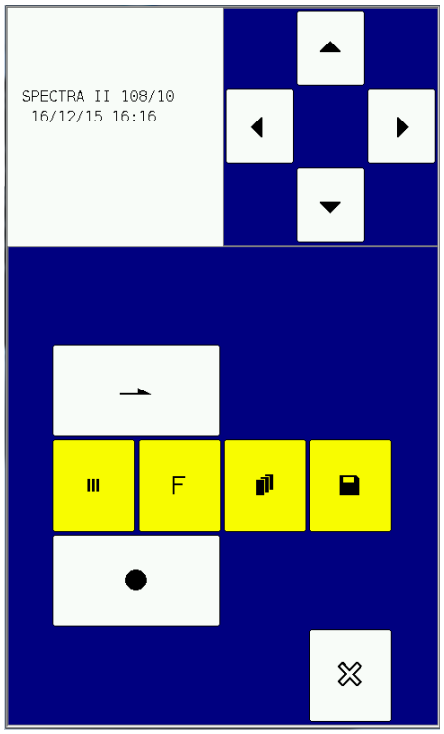

Tenendo premuto (> 3 sec) sul logo aziendale a sinistra in alto, la visualizzazione passa ad una tastiera a membrana stilizzata. Le impostazioni possono essere eseguite attraverso il campo di comando standard.

Premendo su si torna alla visualizzazione precedente.

12 Smaltimento ecologico

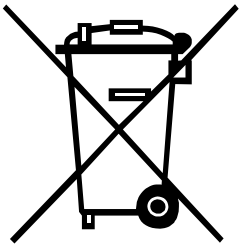

Dal 23.03.2006, i fabbricanti di apparecchi B2B sono tenuti a riprendere e riciclare gli apparecchi usati prodotti dopo il 13.08.2005. In principio, questi apparecchi usati non possono essere smaltiti presso i centri di raccolta comunali. Essi devono essere riciclati ed eliminati soltanto dai fabbricanti ed in maniera strutturata. Questo tipo di prodotto marchiato Valentin potrà pertanto essere rinviato a Carl Valentin GmbH.

Gli apparecchi usati saranno allora smaltiti a regola d’arte.

Carl Valentin GmbH osserva così tutti i doveri nell’ambito dello smaltimento degli apparecchi usati permettendo inoltre la distribuzione agiata dei prodotti. Possiamo riprendere soltanto apparecchi inviati franco di porto.

La scheda elettronica del sistema di stampa è dotato di una batteria al litio. Questa deve essere smaltita in contenitori di raccolta per batterie esauste presenti presso i rivenditori o le aziende municipalizzate.

Più informazioni rilevabili dalla direttiva WEEE o sul nostro sito www.carl-valentin.de

13 Indice

A

Accensione/spegnimento stampante 30
Allacciamento stampante 30
Assegnazione dei connettori, parte posteriore 9
Avvio a caldo 102, 103
Avvisi importanti 7

C

Condizioni d'esercizio 12, 13, 14, 15

D

Data/ora
  Fine orario estivo 59
  Inizio orario estivo 59
  Orario estivo 59
Descrizione del prodotto 8
Distributore (opzione)
  Fotocellula distributore 72, 73
  I/O parametri porta 71

E

Entrate e uscite di comando 22, 23, 24, 25, 26, 27, 28
Errore, messaggio ed eliminazione 91, 92, 93, 94, 95, 96, 97, 98

F

Fotocellula a ultrasuoni 107, 108
Fotocellule 106
Funzioni di servicio/I/O Stato 64
Funzioni di servizio
  Fotocellula 60, 61
  I/O Stato 63
  Nastro di trasferimento 63
  Ottimizzazione stampa 62
  Stato della stampante 61

I

Indicazioni di sicurezza 11
Inserimento etichette
  Etichette fisrmoniche 36
  Modalità di avvolgimento 31
  Modalità distributivo 35
  Modalità taglio 34
  Modo straccio 33
Installazione stampante 29

M

Manutenzione
  Anteprima di stampa 66, 67
  Impostazioni stampante 67
  LCD 67
Manutenzione/pulizia
  Aggiustare testina di stampa (CornerFlat Type) 89, 90
  Aggiustare testina di stampa (Flat Type) 86, 87
  Piano di manutenzione 79

Pulizia fotocellula delle etichette 83
Pulizia generale 80
Pulizia rullo pressore 81
Pulizia testina di stampa 82
Sostituire testina di stampa 84
Sostituire testina di stampa (Corner Type) 88
Sostituire testina di stampa (Flat Type) 85
Trazione del nastro 80
Menu funzioni
Data/Ora 59
Distributore (opzione) 71, 72, 73, 74
Emulazione 58
Funzioni di servizio 60, 61, 62, 63, 64
Informazioni 66
Inizializzazione 49
Interfaccia 57, 76
Manutenzione 66, 67
Menú schede di memoria 68
Ottimizzazione (opzione) 75
Parametri de la stampante 52, 53, 54
Parametri etichetta 50, 51
Password 65, 66
Rete 56
Scanner (opzione) 76, 77, 78
Struttura di funzioni (LCD) 45, 46, 47, 48
Struttura di funzioni (touchscreen) 39, 40, 41, 42, 43, 44
Taglierina (opzione) 69, 70
WLAN (opzione) 76
Messa in funzione 30

N

Nastro transfer, inserimento 37

O

Opzioni
Distributore 71, 72, 73, 74
Ottimizzazione 75
Scanner 76, 77, 78
Taglierina 69, 70
WLAN 76

P

Parametri de la stampante
Ambiente dell'utente 54
Controllo stampa 54
Job di stampa 52, 53
Parametri etichetta
Configurazione avanzata 50
Identificazione etichetta 50, 51
Password
Funzionamento 65
Rete 66

R

Ritiro/ritardo 104, 105

S

Smaltimento ecologico 127
Stampa a colonne 101

T

Testina di stampa (Corner Type)
Equilibratura di stampa, aggiustare 89
Parallelismo, aggiustare 89
Pressione, aggiustare 90
Sostituire 88
Testina di stampa (Flat Type)
Equilibratura di stampa, aggiustare 86
Parallelismo, aggiustare 86
Pressione, aggiustare 87
Sostituire 85
Touchscreen
Area di manutenzione 117, 118, 119, 120, 121
Area di navigazione 116
Area informativa 125
Campo personalizzato dell'utente 111, 112
Costituzione del display 109
Dati di processo 122, 123
Immissione alfanumerica 116
Immissione dei parametri 115
Immissione numerica 115
Lista dei Preferiti 113, 114
Menu principali 110
Menu sottomenu 110
Scheda di memoria 124
Tastiera a membrana 125

U

Uso conforme 8

Carl Valentin GmbH
Neckarstraße 78 – 86 u. 94 . 78056 Villingen-Schwenningen
Phone +49 7720 9712-0 . Fax +49 7720 9712-9901
info@carl-valentin.de . www.carl-valentin.de