valentin
DRUCKSYSTEME

VARIO III

Manuale d'uso

Quality . Tradition . Innovation

Copyright by Carl Valentin GmbH / 7956007.1023

Le indicazioni in merito di fornitura, all'aspetto, alla prestazione, alle dimensioni e al peso rispecchiano le nostre conoscenze al momento della pubblicazione.

Conforme a cambiamento.

Tutti i diritti, compresi quelli della traduzione, riservati.

È vietata la riproduzione, l'elaborazione mediante l'utilizzo di sistemi elettronici o la diffusione in qualsiasi forma (stampa, fotocopia o altro tipo di procedimento) di qualsiasi parte del presente manuale senza l'autorizzazione scritta di Carl Valentin GmbH.

Con il costante sviluppo delle apparecchiature possono verificarsi differenze tra la documentazione e l'apparecchio.
L'edizione attuale si trova alla pagina www.carl-valentin.de.

Marchi

Tutti i marchi o marchi di fabbrica citati sono marchi registrati o marchi di fabbrica registrati dei rispettivi proprietari e possono eventualmente non recare indicazioni a parte. Dalla mancanza d'indicazioni a parte non può essere dedotto che non si tratti di un marchio registrato o di un marchio di fabbrica registrato.

La stampante per etichette Carl Valentin soddisfano le seguenti direttive sulla sicurezza:

CE Direttiva sulla bassa tensione (2014/35/UE)
Direttiva sulla compatibilità elettromagnetica (2014/30/UE)

Carl Valentin GmbH

Postfach 3744
78026 Villingen-Schwenningen
Neckarstraße 78 – 86 u. 94
78056 Villingen-Schwenningen

Phone +49 7720 9712-0
Fax +49 7720 9712-9901

E-Mail info@carl-valentin.de
Internet www.carl-valentin.de

Contenuto

1 Introduzione ... 5

1.1 Informazioni generali ... 5
1.2 Uso conforme ... 5
1.3 Descrizione del prodotto ... 6
1.4 Assegnazione dei connettori (parte posteriore) ... 7

2 Indicazioni di sicurezza ... 9

2.1 Condizioni d’esercizio ... 10

3 Dati tecnici ... 15

3.1 Entrate e uscite di comando ... 18

4 Installazione ... 25

4.1 Installazione della stampante ... 25
4.2 Allacciamento della stampante ... 26
4.3 Accensione e spegnimento della stampante ... 26
4.4 Messa in funzione ... 27

5 Inserimento del materiale ... 29

5.1 Inserire rotoli di etichette ... 29
5.2 Inserire nastro di trasferimento ... 33

6 Menu funzioni ... 35

6.1 Pannello di controllo ... 35
6.2 Assegnazione della tastiera (modo personalizzato/CF CF) ... 36
6.3 Struttura di funzioni ... 38
6.4 Inizializzazione della stampa ... 42
6.5 Layout di etichetta ... 43
6.6 Parametri dell'apparecchio ... 45
6.7 Rete ... 49
6.8 Password ... 49
6.9 Interfacce ... 51
6.10 Emulazione ... 52
6.11 Data & Ora ... 53
6.12 Funzioni d'assistenza ... 54
6.13 Menu base ... 58

7 Opzioni ... 59

7.1 Taglierina ... 59
7.2 Distributore I/O ... 61
7.3 WLAN ... 65
7.4 Scanner ... 66

8 Scheda Compact Flash / Chiavetta USB ... 69

8.1 Informazioni generali ... 69
8.2 Struttura del display ... 69
8.3 Navigazione ... 70
8.4 Definire la directory utente ... 71
8.5 Caricare layout ... 72
8.6 File Explorer ... 73
8.7 Aggiornamento del firmware ... 78
8.8 Filtro ... 78

9 Manutenzione e pulizia ... 79

9.1 Pulizia generale ... 80
9.2 Pulizia del di trazione del nastro ... 80
9.3 Pulizia del rullo pressore ... 81
9.4 Pulizia della testina di stampa ... 82
9.5 Pulizia della fotocellula delle etichette ... 83

9.6 Sostituire la testina di stampa (generale) 84
9.7 Sostituire la testina di stampa 85
9.8 Aggiustare la testina di stampa 86

10 Messaggi di errore ed eliminazione. Fehler! Textmarke nicht definiert.

11 Informazioni supplementari 97

11.1 Stampa a colonne..... 97
11.2 Avvio a caldo 98
11.3 Ritiro/ritardo 100
11.4 Fotocellule 102

12 Display del touchscreen 103

12.1 Struttura di funzioni..... 103
12.2 Costituzione dei display del touchscreen 109
12.3 Indicazioni dei menu..... 110
12.4 Campo personalizzato dell'utente 111
12.5 Lista dei Preferiti..... 113
12.6 Immissione dei parametri 115
12.7 Area di navigazione..... 117
12.8 Area di manutenzione 118
12.9 Dati di processo..... 123
12.10 Menu della scheda di memoria 125
12.11 Area informativa 127
12.12 Commutazione a tastiera a membrana 127

13 Smaltimento ecologico 123

14 Indice 125

1 Introduzione

1.1 Informazioni generali

Le informazioni e le note importanti in questo manuale d'uso sono segnalate come indicato di seguito:

PERICOLO indica un pericolo eccezionalmente elevato ed immediato che può causare gravi lesioni o addirittura la morte.

AVVERTENZA indica un pericolo potenziale che, se non si prendono le precauzioni adatte, possono provocare gravi lesioni o addirittura la morte.

AVVERTENZA alle lesioni da taglio.
Prestare attenzione ed evitare lesioni da taglio provocate da lame, dispositivi di taglio o spigoli vivi.

AVVERTENZA alle ferite alle mani.
Prestare attenzione ed evitare ferite alle mani dovute alla chiusura di componenti meccanici di una macchina o di un sistema.

AVVERTENZA alle superfici molto calde.
Prestare attenzione a non toccare superfici molto calde.

ATTENZIONE indica una situazione potenzialmente pericolosa che può provocare lesioni di media o leggera gravità o danni materiali.

AVVISO indica delle raccomandazioni destinate a facilitare lo svolgimento del lavoro oppure segnala delle procedure importanti.

Raccomandazioni per la protezione dell'ambiente

⇒ Istruzione d'uso

* Accessori opzionali, accessori speciali

`Datum` Rappresentazione del contenuto del display

1.2 Uso conforme

La stampante di etichette è costruita secondo lo stato della tecnica e in osservanza delle regole sulla sicurezza tecnica. Ciononostante, durante il suo impiego possono risultare pericoli per l'incolumità dell'utente o di terzi, nonché danneggiamenti alla stampante e ad altri oggetti di valore.

La stampante di etichtette può essere utilizzata solo se in condizioni tecnicamente perfette, in conformità con la normativa vigente e con consapevolezza dei requisiti di sicurezza e dei pericoli in osservanza delle istruzioni per l'uso! In particolare i guasti che possono comprometterne la sicurezza devono essere eliminati immediatamente.

La stampante di etichette è destinata esclusivamente alla stampa di materiali adeguati il cui uso è autorizzato dal produttore. Un uso diverso più ampio non è regolamentare. Il produttore/fornitore non risponde di danni risultanti da un utilizzo improprio, il rischio è solo dell'utente.

Dell'uso regolamentare fa parte anche l'osservanza delle istruzioni per l'uso, incluse le raccomandazioni/prescrizioni del produttore in merito alla manutenzione.

1.3 Descrizione del prodotto

La stampante per etichette può essere utilizzata come stampante termica e stampante a trasferimento termico.

Con 8 font vettoriale, 6 Bitmap font e 6 font proporzionale la stampante offre una grande scelta di tipi di scrittura con possibilità di stampare inverso, corsivo o ruotando a passi di 90°.

L‘utilizzo della nostra stampante è facile e confortevole. Le impostazioni dell'apparecchio possono essere fatte con i tasti della tastiera dedicata. Il display grafico visualizza lo stato attuale dei vari menù funzioni.

Grazie al processore di 32Bit e alla memoria principale di 16MB, nuovamente è possibile stampare etichette grandi con alta velocità (lunghezza fino a 6000 mm).

Grazie ad una tecnologia modernissima e ad un’elettronica avanzata, la nostra testina di stampa garantisce una stampa di qualità superiore con una velocità fino a 200 mm/s.

È possibile aggiornare il software risparmiando tempo tramite l'interfaccia. Le stampanti di questa serie, sono dotate con un’interfaccia seriale, parallela, USB e Ethernet. La stampante è in grado di riconoscere automaticamente attraverso quale interfaccia avviene la gestione.

1.4 Assegnazione dei connettori (parte posteriore)

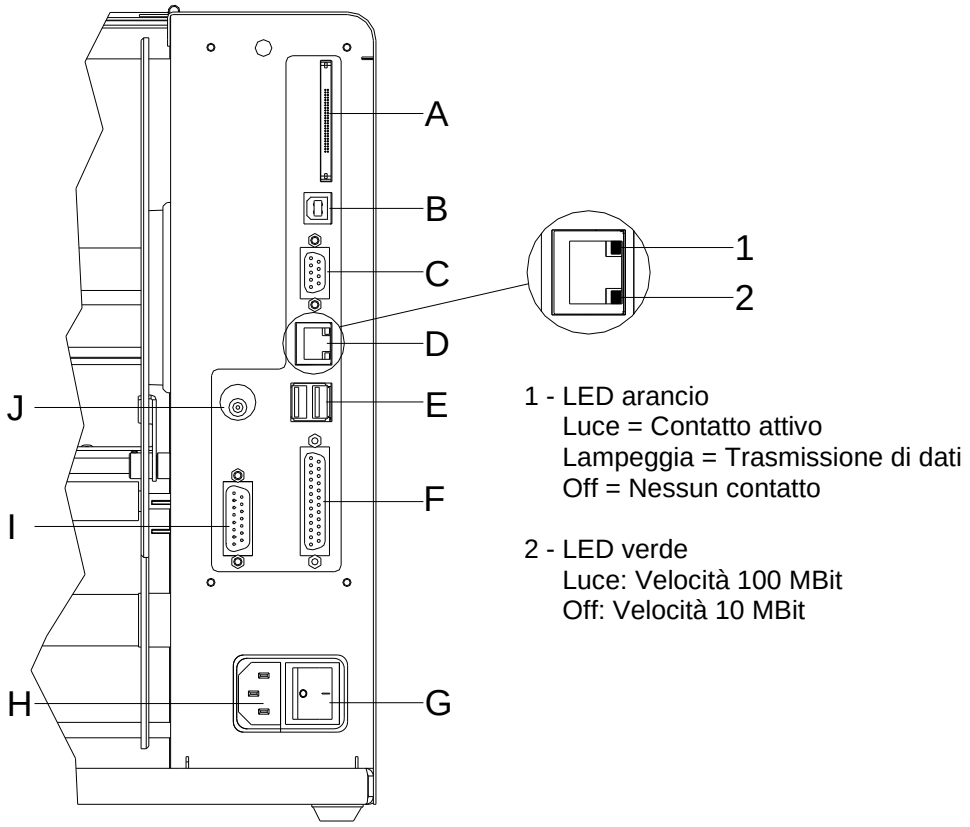

Figura 1

A	Slot per scheda Compact Flash
B	Interfaccia USB
C	Interfaccia seriale RS-232
D	Interfaccia Ethernet 10/100
E	non occupato
F	Interfaccia parallela
G	Interrutorre
H	Alimentatore di rete
I	Uscita/Entrata esterna (opzione)
J	Presa di connessione per winder

ATTENZIONE!

Danneggiamento della stampante da avvolgitori non ammessi.

⇒ Solo avvolgitori originali della Carl Valentin devono essere usati.

2 Indicazioni di sicurezza

La stampante di etichette è concepita per reti elettriche con tensione alternata di 100 … 240 V AC. Collegare la stampante di etichette solo a prese con contatto per conduttore di protezione.

Collegare la stampante di etichette solo ad apparecchiature con tensione inferiore.

Prima di stabilire o staccare collegamenti, spegnere tutte le apparecchiature interessate (computer, stampante, accessori).

Utilizzare la stampante solo in un ambiente asciutto e non esporla ad acqua (spruzzi d'acqua, nebbia ecc.).

La stampante di etichette non può essere utilizzato in ambienti a rischio di esplosione, né nelle vicinanze di linee ad alta tensione.

Utilizzare la stampante di etichette soltanto in ambienti protetti da pulviscoli di rettifica, trucioli di metallo e corpi estranei simili.

Gli interventi di manutenzione e riparazione possono essere effettuati solo da personale specializzato addestrato.

Gli operatori devono essere istruiti dal gestore in base alle istruzioni per l’uso.

Se la stampante è utilizzata con il coperchio aperto, accertarsi che capelli, gioielli o simili con centrino in contatto con le parti rotanti esposte.

Il modulo o parti di essi come (testina di stampa) mentre stampa si possono riscaldare. Non toccare il modulo durante il funzionamento, lasciarlo raffreddare prima di cambiare pezzi o fare delle regolazioni.

Non utilizzare mai materiale di consumo facilmente infiammabile.

Effettuare solo quanto descritto nelle presenti istruzioni per l'uso. Attività diverse possono essere eseguite solo dietro esplicito consenso del produttore.

Un intervento scorretto sui gruppi elettronici e i relativi software può provocare dei guasti.

Lavori o modifiche scorretti dell’apparecchio possono pregiudicarne la sicurezza di funzionamento.

Far sempre eseguire gli interventi di manutenzione dal personale di un'officina qualificata in possesso delle conoscenze specialistiche e dell'attrezzatura necessarie nel caso specifico.

Sugli apparecchi sono apposti diversi avvertimenti che indicano i pericoli potenziali. Non rimuovere questi adesivi. In caso contrario, sarà impossibile identificare i pericoli.

PERICOLO!

Pericolo di morte dovuto alla tensione di rete!

⇒ Non aprire l’involucro esterno del modulo per la stampa diretta.

2.1 Condizioni d’esercizio

Prima dell’avvio e durante il funzionamento rispettare le seguenti condizioni d’esercizio per garantire un funzionamento sicuro e senza interferenze delle nostre stampanti.

A tale scopo si raccomanda un’attenta lettura dei seguenti paragrafi.

Trasportare ed immagazzinare le stampanti esclusivamente nell'imballo originale.

Installare e avviare le stampanti dopo aver realizzato le condizioni d’esercizio.

Procedere all’avvio, programmazione, utilizzo, pulizia e servizio delle nostre stampanti solo dopo un’accurata lettura dei manuali d‘uso.

Le stampanti devono essere utilizzate esclusivamente da personale addestrato.

AVVISO!

Si raccomandano training regolari.
I contenuti dei training sono al Capitolo 2.1 (Condizioni d’esercizio), Capitolo 5 (Inserimento del materiale) e Capitolo 9 (Manutenzione e pulizia).

Queste indicazioni sono valide anche per apparecchi forniti dai nostri rivenditori autorizzati.

Le stampanti devono essere installate in modo tale da garantire un funzionamento e manutenzione ottimo.

Per i ricambi e i pezzi soggetti ad usura, rivolgersi al produttore.

Condizioni in sede d’installazione

Installare le stampanti su una superficie piana e priva di vibrazioni. Evitare correnti d'aria.

Le stampanti devono essere installate in modo tale da garantire un funzionamento ottimo.

Installazione dell'alimentazione

L'installazione dell'alimentazione per il collegamento delle nostre stampanti, deve essere effettuata nel rispetto alle norme e disposizioni internazionali:

- International Electronic Commission IEC
- CENELEC European Committee for Electrotechnical Standardization
- VDE Verband Deutscher Elektrotechniker

Le nostre stampanti sono costruite a norma VDE e devono essere collegate ad un conduttore collegato a massa per eliminare tensioni di disturbo interne. L'alimentatore deve essere dotato di un conduttore di terra.

Dati tecnici dell'alimentazione

Tensione e frequenza della linea d'aliment.: Vedi targhetta o capitolo

Tolleranza ammessa tensione linea alimentazione: +6 % … −10 % dal valore nominale

Tolleranza ammessa frequenza linea alimentazione: +2 % … −2 % dal valore nominale

Fattore di distorsione ammesso tensione linea d'alimentazione: ≤ 5 %

Misure contro le interferenze

Alla presenza di una rete "disturbata" (ad esempio per l'uso di macchine controllate ad inverte) è necessario adottare specifiche misure contro le interferenze, ad esempio:

Prevedere un'alimentazione separata per le nostre stampanti.

Adottare un trasformatore d'isolamento a capacità disaccoppiata o analogo soppressore d'interferenze davanti alle nostre stampanti.

Radiazione parassita e immunità di disturbi

Interferenze/Emissione secondo EN 61000-6-3: 2007
settore d'industria

- Tensione parassita sulle linee secondo EN 55022: 09-2003
- Intensità campo di interferenza secondo EN 55022: 09-2003
- Correnti armoniche (reazione rete) secondo EN 61000-3-2: 09-2006
- Flicker secondo EN 61000-3-3: 1955 + A1:2001 + A2:2005

Resistenza all'interferenza/Immunità secondo EN 61000-6-2: 2005
settore d'industria.

- Immunità dalle scariche di elettricità statica secondo EN 61000-4-2: 12-2001
- Campi magnetici secondo EN 61000-4-3: 11-2003, ENV 50204: 03-1995
- Immunità dalle grandezze perturbatrici transitori rapidi (Burst) secondo EN 61000-4-4: 07-2005
- Immunità dalle tensioni impulsive (Surge) secondo EN 61000-4-5: 12-2001
- Frequenze alte secondo EN 61000-4-6: 12-2001
- Interruzione di tensione e abbassamento di tensione secondo EN 61000-4-11: 02-2005

AVVISO!

Questo è un dispositivo di classe A. In ambiente domestico potrebbe provocare effetti di radiodisturbi. In questo caso il gestore è obbligato di attuare misure idonee.

Collegamento delle linee a macchine esterne

Tutte le linee di collegamento devono essere schermate. La schermatura deve essere collegata su entrambi i lati alla guaina del connettore.

Non è ammesso cablare le linee parallelamente alle linee d'alimentazione. Se ciò dovesse essere inevitabile, mantenere una distanza di almeno 0,5 m.

Temperature tra le linee: −15 … +80 °C.

Si possono collegare solamente apparecchi che corrispondono alle norme di 'Safety Extra Low Voltage' (SELV). In generale questi apparecchi sono controllati secondo la norma EN 62368-1.

Installazione delle linee dati

I cavi di dati devono essere schermati e dotati di connettori custoditi di metallo oppure metallizzati. Questo tipo di cavi schermati, servono per evitare disturbi elettrici.

Linee ammesse

Linea schermata:

4 x 2 x 0,14 mm² (4 x 2 x AWG 26)
6 x 2 x 0,14 mm² (6 x 2 x AWG 26)
12 x 2 x 0,14 mm² (12 x 2 x AWG 26)

Il cavo per la linea di trasmissione e ricezione deve essere a coppia intrecciata.

Massima lunghezza delle linee:

Interfaccia V 24 (RS-232C) - 3 m (linea schermata)
Interfaccia parallela - 3 m (linea schermata)
USB - 3 m
Ethernet - 100 m

Ventilazione

Per evitare surriscaldamenti garantire un libero convogliamento dell'aria.

Valori limite

Grado di protezione: 20

Temperatura ambiente °C (esercizio): min. +5 max. +35

Temperatura ambiente °C (magazzino): min. −20 max. +60

Umidità atmosferica relativa % (esercizio): max. 80

Umidità atmosferica relativa % (magazzino): max. 80
(non è ammesso bagnare le stampanti)

Garanzia

Respingiamo qualsiasi responsabilità per danni prodotti da:

- Mancato rispetto delle nostre condizioni d’esercizio e del manuale operativo.
- Installazione elettrica errata.
- Alternazioni strutturali delle nostre stampanti.
- Errata programmazione delle nostre stampanti.
- Mancata protezione dei dati.
- Utilizzo di ricambi e accessori non originale Valentin.
- Usura e logorio naturali.

In occasione della (re)installazione o programmazione delle nostre stampanti controllare la nuova impostazione con un avvio e stampa di prova. Sarà così possibile evitare risultati, rapporti e valutazioni errate.

Le stampanti dovranno essere utilizzate esclusivamente da personale addestrato.

Controllare l‘utilizzo corretto dei nostri prodotti e ripetere il training.

Non assumiamo nessuna garanzia, che tutti i modelli contengono tutte le caratteristiche descritte in questo manuale. Essendo interessati a sviluppare tecnologie nuove e miglioramenti, è possibile che i dati tecnici possono essere cambiati senza nessun preavviso.

A seguito di nuovi sviluppi o norme nazionali, le illustrazioni e gli esempi descritti nei manuali potrebbero differire dal modello fornito.

Si prega di seguire le istruzioni riferite ai materiali di stampa e le indicazioni sulla pulizia della stampante, per evitare danneggiamenti o usura anticipata.

Abbiamo cercato di scrivere questo manuale in modo comprensibile, per darvi il massimo delle informazioni. In caso di dubbi o se scoprite degli errori, vi preghiamo di darcene comunicazione al fine di poter perfezionare i nostri manuali e offrirvi un servizio migliore.

3 Dati tecnici

	Vario III 103/8 T	Vario III 104/8	Vario III 107/12	Vario III 107/24	Vario III 108/12 T
Risoluzione	203 dpi	203 dpi	300 dpi	600 dpi	300 dpi
Max. velocità di stampa	200 mm/s	200 mm/s	150 mm/s	100 mm/s	150 mm/s
Larghezza di stampa	104 mm	104 mm	105,7 mm	105,7 mm	108,4 mm
Larghezza di passaggio	110 mm	110 mm	110 mm	110 mm	110 mm
Testina di stampa	Flat Type[1]	Flat Type[2]	Flat Type[2]	Flat Type[2]	Flat Type[1]
Etichette					
Etichette o modulo continuo	carta, cartoncino, tessuto, plastica				
Max. spessore materiale	220 g/m² (maggiore su richiesta)				
Min. larghezza etichette	15 mm				
Min. altezza etichette					
Standard	6 mm				
Modo taglio/ distributivo	15 mm				
Max. altezza etichette	6000 mm	6000 mm	3000 mm	1000 mm	3000 mm
Max. diametro del rotolo					
Svolgitore interno	200 mm				
Avvolgitore interno	100 mm				
Diametro dell'anima interna	40 mm / 75 mm (opzione)				
Avvolgimento	esterno o interno				
Sensore etichette					
Standard	Luce passante				
Opzione	Riflessione da sotto o da sopra				
Nastro di trasferimento					
Colore	esterno o interno				
Max. diametro del rotolo	Ø 80 mm				
Diametro dell'anima interna	25,4 mm / 1″				
Max. lunghezza	450 m				
Max. larghezza	110 mm				
Dimensioni (mm)					
Larghezza x Altezza x Profondità	230 x 310 x 450				
Peso	16 kg				
Elettronica					
Processore	High Speed 32 Bit				
Memoria di lavoro (RAM)	16 MB				
Slot	per scheda Compact Flash Tipo I				
Batteria (orologio in tempo reale)	salvataggio dei dati in caso di scollegamento da rete elettrica				
Segnale di avviso	segnale acustico in caso di errore				
Interfacce					
Seriale	RS-232C (bis 115200 Baud)				
Parallela	SPP				
USB	2.0 High Speed Slave				
Ethernet	10/100 Base T, LPD, RawIP-Printing, DHCP, HTTP, FTP				
WLAN (opzione)	Module 802.11 b/g/n WEP, WPA, WPA-PSK, WPA2, WPA2-PSK, EAP				
Condizioni d'esercizio					
Tensione nominale	100 … 240 V AC / 50-60 Hz				
Max. potenza assorbita	max. 150 VA				
Temperatura d'esercizio	5 … 35 °C				
Max. umidità dell'aria	max. 80 % (non condensando)				

[1] trasferimento diretto
[2] trasferimento termico

Pannello di controllo	Vario III 103/8 T	Vario III 104/8	Vario III 107/12	Vario III 107/24	Vario III 108/12 T
Tasti	Prova di stampa, menu funzioni, conteggio, scheda CF, avanzamento, invio, 4 x cursore, tastiera numerica				
Display LCD	Display grafico 132 x 64 pixel				
Display del touchscreen (opzione)					
Funzione d'uso	Preferiti, menu funzioni, memory card, avvio di stampa, prova di stampa, avanzamento, info				
Display a colori	800 x 480 pixel, diagonale del quadro 7"				
Parametri					
	Data, ora, alternate impostazioni in 20 lingue (altre su richiesta) Parametri dell'apparecchio, dell'etichette, interfaccie, password, variabili				
Controlli					
Interruzione stampa in caso di	Fine del nastro a trasferimento termico / Fine delle etichette				
Stampa dello stato	Stampa delle impostazioni dell'apparecchio, come ad esempio resa, parametri di fotocellula, interfaccia e rete Stampa dei caratteri interni e di tutti i codici a barre supportati				
Font					
Caratteri	6 caratteri bitmap, 8 caratteri vettoriali / caratteri TrueType 6 caratteri proporzionali Altri caratteri su richiesta				
Set di caratteri	Windows 1250 fino a 1257, DOS 437, 850, 852, 857,UTF-8 Sono supportati tutti i caratteri dell'Europa occidentale e orientale, latini, cirillici, greci e arabi (opzione). Altri set di caratteri su richiesta				
Caratteri bitmap	Dimensioni in larghezza e altezza 0,8 … 5,6 Fattore di ingrandimento 2 … 9 Orientamento 0°, 90°, 180°, 270°				
Caratteri vettoriali / Caratteri TrueType	Dimensioni in larghezza e altezza 1 … 99 mm Fattore di ingrandimento continuo Orientamento 0°, 90°, 180°, 270°				
Attributi caratteri	Dipendenti dal tipo di carattere - grassetto, corsivo, inverso, verticale				
Passo dei caratteri	Variabile				
Codici a barre					
Codici a barre 1D	CODABAR, Code 128, Code 2/5 interleaved, Code 39, Code 39 extended, Code 93, EAN 13, EAN 8, EAN ADD ON, GS1-128, Identcode, ITF 14, Leitcode, Pharmacode, PZN 7 Code, PZN 8 Code, UPC-A, UPC-E				
Codici a barre 2D	Aztec Code, CODABLOCK F, DataMatrix, GS1 DataMatrix, MAXICODE, PDF 417, QR Code				
Codici compositi	GS1 DataBar Expanded, GS1 DataBar Limited, GS1 DataBar Omnidirectional, GS1 DataBar Stacked, GS1 DataBar Stacked Omnidirectional, GS1 DataBar Truncated				
	Tutti i codici a barre sono diversi per altezza, larghezza del modulo e rapporto. Orientamento 0°, 90°, 180°, 270°. A scelta cifra di controllo e stampa in caratteri ottici.				
Software					
Configurazione	ConfigTool				
Controllo di processo	NiceLabel				
Software di etichette	Labelstar Office Lite, Labelstar Office				
Windows driver	Windows 7® - Windows 10® 32/64 Bit, Windows 11® Windows Server 2008® (R2) - Windows Server 2022®				

Equipaggiamento standard

- Orologio in tempo reale
  passa automaticamente dall'ora estiva all'ora invernale
  salvataggio dei dati in caso di scollegamento da rete elettrica
- Variabili: Campo concatenato, numeratore, data/ora, variabili della valuta, variabili di stratificazione, dati scheda CF
- Svolgitore integrato
  (mass. diametro esterno 200 mm)
- Stampante termica / Stampante a trasferimento termico
- Interfaccia Ethernet
- Protocollo CVPL e protocollo ZPL II®
- Fotocellula per etichette (luce passante)
- Slot per la scheda Compact Flash

Equipaggiamento opzionale

- Display touch-screen 7"
- Bordo staccabile
- Taglierina
- Distributore con fotocellula
- Distributore senza fotocellula
- Fotocellula per etichette (riflessione da sotto o da sopra)
- Avvolgitore di etichette esterno PR 45V
- Svolgitore di etichette esterno PA 50A
- Interfaccia WLAN
- Distributore I/O
- Scanner

3.1 Entrate e uscite di comando

Attraverso un massimo di 16 entrate e uscite di comando, definite in seguito anche porte, possono essere attivate diverse funzioni del sistema di stampa ed essere indicati diversi stati di esercizio.

Le porte sono messe a disposizione attraverso un connettore D-Sub (26Pin HD) sul retro del sistema di stampa e sono separate galvanicamente dal potenziale a terra (PE), attraverso un accoppiatore ottuplo di semiconduzione (PE).

Ogni porta è configurabile come entrata o uscita. Tale funzione è però predefinita nel software della stampante e non può essere modificata dall'utente.
Sono modificabili e regolabili attraverso i menù gli orari di rimbalzo e se debba essere attivo "High" o "Low".

Stampante del circuito interno

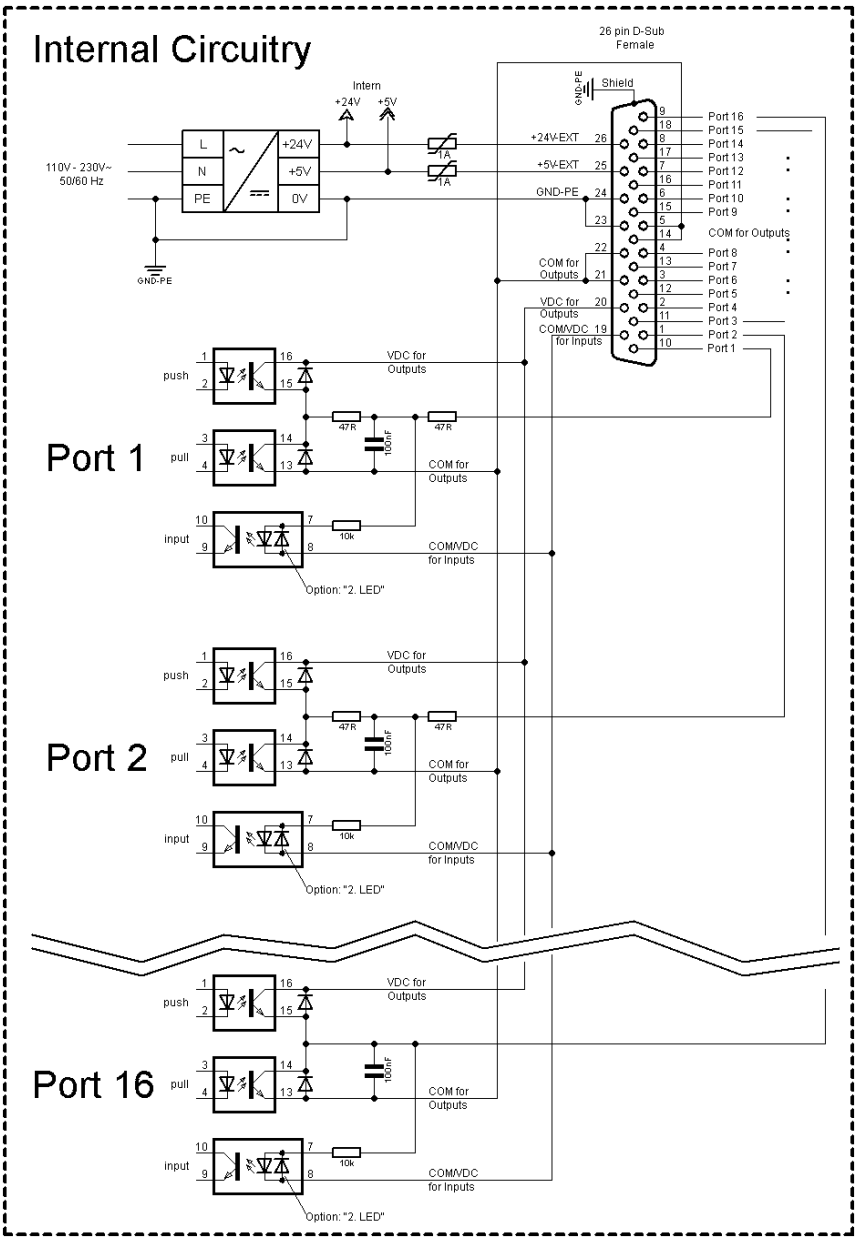

Figura 2

Occupazione del connettore D-Sub

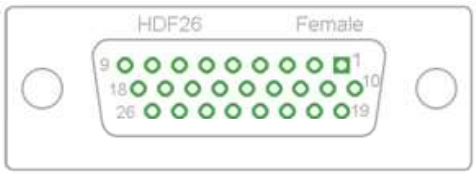

Figura 3

Identificazione filo

1	bianco
2	marrone
3	verde
4	giallo
5	grigio
6	rosa
7	blu
8	rosso
9	nero
10	violet
11	grigio-rosa
12	rosso-blu
13	bianco-verde
14	marrone-verde
15	bianco-giallo
16	giallo-marrone
17	bianco-grigio
18	grigio-marrone
19	bianco-rosa
20	rosa-marrone
21	bianco-blu
22	marrone-blu
23	bianco-rosso
24	marrone-rosso
25	bianco-nero
26	marrone-nero

Port 1 a Port 16 = Configurazione con profile I/O *Std_Label*

Den.	Pin	Descrizione / Funzione
Port 1	10	Inizio stampa e taglio (entrata)
Port 2	1	Ristampare l'ultima etichetta (entrata)
Port 3	11	Azzeramento numeratore (entrata)
Port 4	2	Solo con opzione applicatore Avvio applicazione (entrata)
Port 5	12	Quietanzare errore (Input)
Port 6	3	Interrompere tutte le job di stampa (entrata)
Port 7	13	Nessuna funzione
Port 8	4	Nessuna funzione
Port 9	15	Errore (uscita)
Port 10	6	Job di stampa attivo (uscita)
Port 11	16	Con fotocellula distributore Etichetta presente su fotocellula distributore (uscita)
Port 12	7	Stampa unica (uscita)
Port 13	17	Pronta (uscita)
Port 14	8	Solo con opzione applicatore Pronto per applicare
Port 15	18	Solo con opzione scanner Codice a barre non leggibile (uscita)
Port 16	9	Preavviso di fine nastro a trasferimento termico (uscita)
COM/VDC for Inputs	19	Potenziale di riferimento comune per tutte le entrate di comando. 'COM/VDC for Inputs' è collegato normalmente al polo (-) della tensione di comando e le entrate di comando sono attivate come attive (+). Con l'opzione '2. LED' è possibile collegare 'COM/VDC for Inputs' a scelta con il polo (+) della tensione di comando. Le entrate di comando sono attivate come attive (-).
VDC for Outputs	20	Connessione di alimentazione comune per tutte le uscite di comando. 'VDC for Outputs' deve essere collegato al polo (+) della tensione di comando. Non lasciare mai aperto 'VDC for Outputs', anche quando non viene usata alcuna uscita.
COM for Outputs	5,14 21,22	Potenziale di riferimento comune per tutte le uscite di comando. 'COM for Outputs' deve essere collegato al polo (-) della tensione di comando. Non lasciare mai aperto 'COM for Outputs', anche quando non viene usata alcuna uscita.
GND-PE	23,24	'GND-PE' è il potenziale di riferimento del sistema di stampa per le tensioni messe a disposizione '+5 VDC EXT' e '+24 VDC EXT'. All'interno della stampante, 'GND-PE' è collegata con il potenziale a terra (PE).
+ 5 VDC EXT	25	Uscita a 5 Volt DC per l'uso esterno. Max. 1 A. Questa tensione viene messa a disposizione dal sistema di stampa ed è impiegabile, ad esempio, come tensione di comando. Non inserire mai a questa uscita una tensione esterna.
+ 24 VDC EXT	26	Uscita da 24 Volt DC per l'uso esterno. Max. 1 A. Questa tensione viene messa a disposizione dal sistema di stampa ed è impiegabile, ad esempio, come tensione di comando. Non inserire mai a questa uscita una tensione esterna.

Port 1 a Port 16 = Configurazione con profile I/O *StdFileSelLabel*

Port 1	10	Inizio stampa e taglio (entrata)
Port 2	1	Quietanzare errore (Input)
Port 3	11	Nummero del file da caricare Bit 0 (Input)
Port 4	2	Nummero del file da caricare Bit 1 (Input)
Port 5	12	Nummero del file da caricare Bit 2 (Input)
Port 6	3	Nummero del file da caricare Bit 3 (Input)
Port 7	13	Nummero del file da caricare Bit 4 (Input)
Port 8	4	Nummero del file da caricare Bit 5 (Input)
Port 9	15	Errore (uscita)
Port 10	6	Job di stampa attivo (uscita)
Port 11	16	Con fotocellula distributore Etichetta presente su fotocellula distributore (uscita)
Port 12	7	Stampa in corso (uscita)
Port 13	17	Pronta (uscita)
Port 14	8	Nessuna funzione
Port 15	18	Solo con opzione scanner Codice a barre non leggibile (uscita)
Port 16	9	Preavviso di fine nastro a trasferimento termico (uscita)

Port 1 a Port 16 = Configurazione con profile I/O *APL*

Port 1	10	Inizio stampa e taglio (entrata)
Port 2	1	Ristampare l'ultima etichetta (entrata)
Port 3	11	Azzeramento numeratore (entrata)
Port 4	2	Solo con opzione applicatore: Avvio applicazione (entrata)
Port 5	12	Quietanzare errore (Input)
Port 6	3	Interrompere tutte le job di stampa (entrata)
Port 7	13	Nessuna funzione
Port 8	4	Nessuna funzione
Port 9	15	Errore (uscita)
Port 10	6	Job di stampa attivo (uscita)
Port 11	16	Con fotocellula distributore Etichetta presente su fotocellula distributore (uscita)
Port 12	7	Stampa in corso (uscita)
Port 13	17	Pronta (uscita)
Port 14	8	Solo con opzione applicatore Pronto per applicare
Port 15	18	Solo con opzione applicatore: Timbro in posizione di stampa (uscita)
Port 16	9	Preavviso di fine nastro a trasferimento termico (uscita)

Dati tecnici

Connettori	
Tipo	Connettore D-Sub High Density 26 pol. / connettore
Produttore	W+P-Products
Articolo nr.	110-26-2-1-20
Tensioni in uscita (collegate con GND-PE)	
+ 24 V / 1 A	Fusibile: Polyswitch / 30 V / 1 A
+ 5 V / 1 A	Fusibile: Polyswitch / 30 V / 1 A
Porta 1 - 15	
Entrata	
Tensione	5 VDC … 24 VDC
Impedenza	47Ω + (100nF || 10 kΩ)
Uscita	
Tensione	5 VDC … 24 VDC
Impedenza	47Ω + (100nF || 10 kΩ || 47Ω)
Corrente max.	High +15 mA Low -15 mA
Porta 16	
Entrata	
Tensione	5 VDC … 24 VDC
Impedenza	100nF || 10 kΩ
Uscita	
Tensione	5 VDC … 24 VDC
Impedenza	100nF || 10 kΩ
Corrente max.	High +500 mA (Darlington BCP56-16) Low - 500 mA (Darlington BCP56-16)
Accoppiatore ottuplo	
Uscita	TCMT4106, CTR 100 % - 300 %, Vishay or TLP281-4(GB), CTR 100 % - 600 %, Toshiba
Entrata	TCMT4106, CTR 100 % - 300 %, Vishay or TLP281-4(GB), CTR 100 % - 600 %, Toshiba
Entrata - Opzione 2. LED	TCMT4600, CTR 80 % - 300 %, Vishay or TLP280-4, CTR 33 % - 300 %, Toshiba

Esempio 1 Collegamento dell'apparecchio ad una macchina con S7-300 SPS.

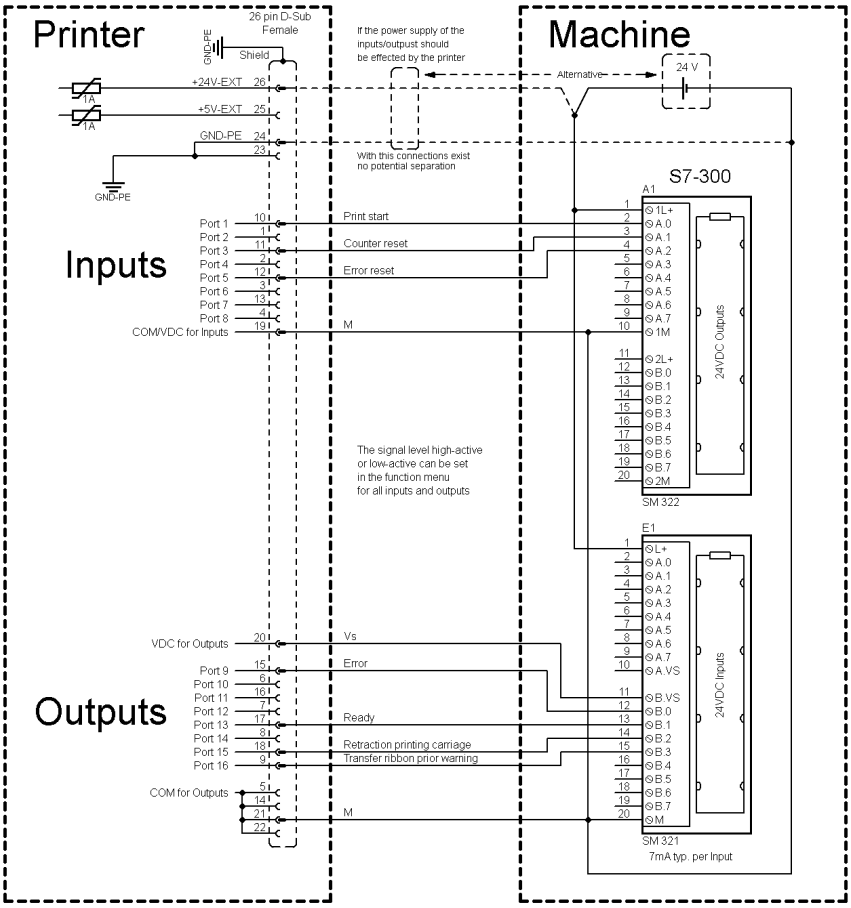

Figura 4

Esempio 2 Collegamento dell'apparecchio ad un quadro di comando.

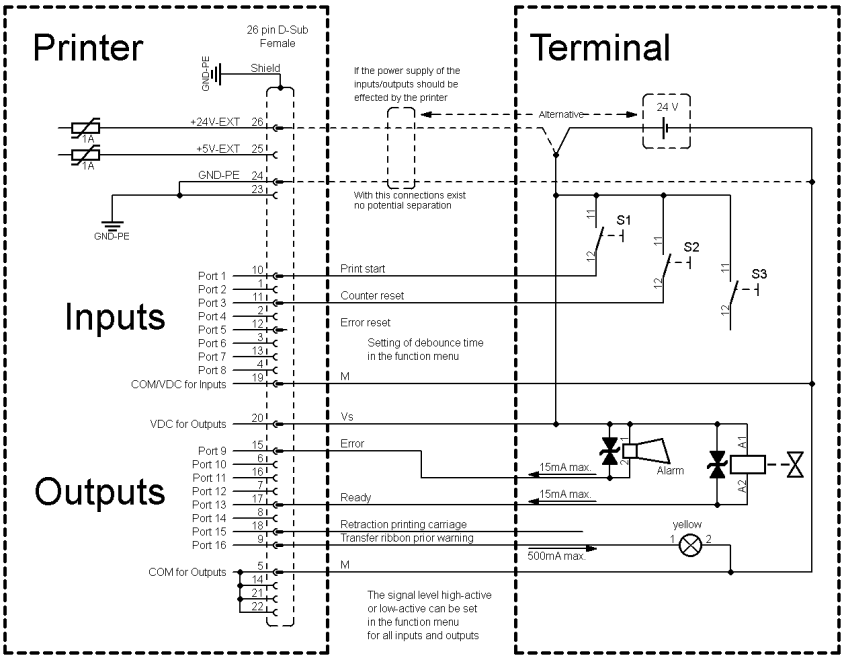

Figura 5

Esempio 3

Variante di collegamento dell'apparecchio, se 'Opzione 2 LED'.

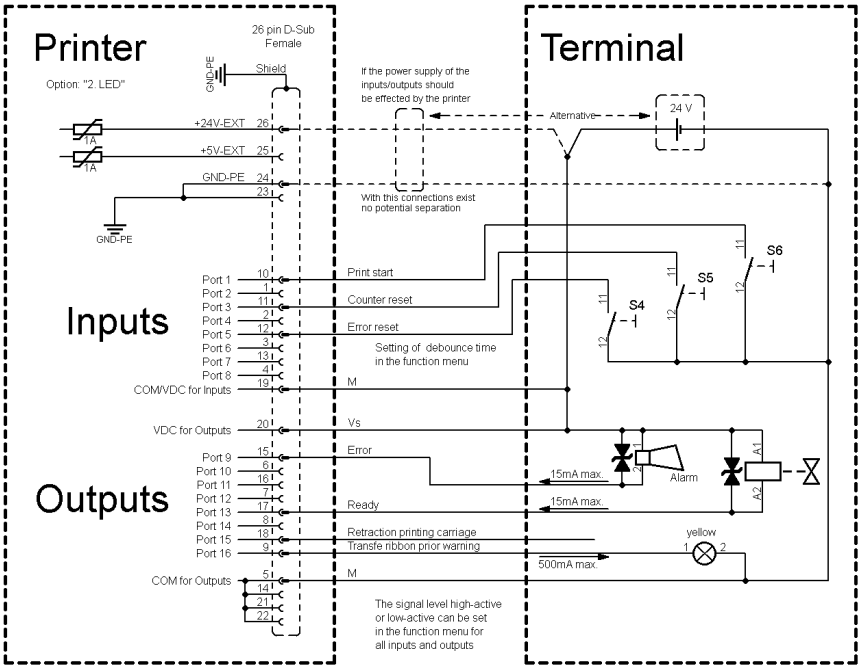

Figura 6

Misure di sicurezza

Nel collegare un contatto reed ad un'entrata di comando, il contatto deve avere una massima potenza erogabile di min. 1 A, al fine di evitare l'attaccamento del contatto attraverso l'impulso di corrente di accensione. In alternativa, può essere attivata una resistenza adatta in successione.

Se viene impiegata una delle tensioni interne della stampante, '+5 VDC EXT' o '+24 VDC EXT', si consiglia di installare un fusibile esterno ai fini di proteggere il sistema elettronico della stampante. Esempio: 0,5 AF.

In caso di carico induttivo, per la deviazione di energia induttiva deve essere impiegato ad esempio un diodo attivato in modo antiparallelo.

Al fine di ridurre al minimo i flussi di perdita nelle uscite di comando, a seconda di cosa è collegato, deve essere installata una resistenza parallela al carico.

Per evitare che si danneggi il sistema di stampa, le correnti di uscita max. non devono essere superate, né cortocircuitate le uscite.

4 Installazione

Spacchettare la stampante

⇒ Sollevare la stampante sul fondo del dispositivo ed estrarla dall'imballaggio.

⇒ Verificare che la stampante non si sia danneggiata durante il trasporto.

⇒ Verificare la presenza di tutte le parti.

Perimetro di consegna

- Stampante di etichette.
- Cavo principale.
- Anima del nastro vuota, montata sull'avvolgitore del nastro transfer.
- Bordo staccabile (solo apparecchiature con opzione bordo staccabile).
- Bordo distributivo (solo apparecchiature con opzione distributore).
- Taglierina (solo con opzione taglierina).
- Product Safety Guide.

AVVISO!

Conservare l'imballo originale, per poterlo riutilizzare in seguito qualora si renda necessario trasportare l'apparecchio.

4.1 Installazione della stampante

ATTENZIONE!

Danneggiamento dell'apparecchiatura e dei materiali di stampa tramite umidità.

⇒ Installare la stampante di etichette solo in luoghi asciutti protetti da spruzzi d'acqua.

⇒ Collocare la stampante su una base piana.

⇒ Aprire il coperchio della stampante.

⇒ Rimuovere il materiale espanso utilizzato come protezione per il trasporto dall'area della testina di stampa.

4.2 Allacciamento della stampante

Allacciamento alla rete elettrica

La stampante è dotata di un alimentatore ad ampia tensione. È dunque possibile utilizzare sia una tensione di rete di 100 … 240 V AC / 50-60 Hz senza apportare modifiche all'apparecchiatura.

ATTENZIONE!

Danneggiamento dell’apparecchio dovuto a correnti di transitorio non definite.

⇒ Prima di effettuare l'allacciamento alla rete, portare l'interruttore di rete nella posizione '0'.

⇒ Inserire il cavo di rete nella presa.

⇒ Inserire la spina del cavo di rete nella presa collegata a terra.

Allacciamento al computer o alla rete del computer

AVVISO!

Sono possibili disturbi di funzionamento a causa di un collegamento a terra insufficiente o del tutto assente. Accertarsi che tutti i computer collegati alla stampante di etichette e i cavi di collegamento siano collegati a terra.

⇒ Collegare la stampante al computer o alla rete con un cavo adatto.

4.3 Accensione e spegnimento della stampante

Una volta stabiliti tutti i collegamenti

⇒ Accendere la stampante dall'interruttore di rete (1)
All’accensione della stampante compare sul display il menu base che visualizza il tipo della stampante, l’ora e la data attuale.

4.4 Messa in funzione

All’accensione della stampante compare sul display il menu base che visualizza il tipo della stampante, l’ora e la data attuale.

Inserire il materiale per le etichette e il nastro di trasferimento (vedere il capitolo 5. Inserimento del materiale, a pagina 29).

Avviare misurazione nel menu *Layout di etichetta/Misura etichetta* (vedere il capitolo 6.5 Layout di etichetta, a pagina 43).

Con il tasto sulla tastiera é possibile interrompere la misurazione.

AVVISO!

Per ottenere una misurazione corretta, devono essere avanzate minime due etichette. Questa premessa non vale, in caso di stampa d’etichette a modo continuo.

È possibile che siano rilevate lievi differenze alla misurazione della lunghezza e dello spazio. È possibile impostare a mano i valori per la lunghezza dell'etichetta e lo spazio, nel menu *Layout di etichetta/Etichetta e Taglio*.

5 Inserimento del materiale

5.1 Inserire rotoli di etichette

AVVISO!

È necessario considerare l'uso delle etichette antistatici. Le cariche elettrostatiche possono danneggiare la testina di stampa (il rivestimento della testina di stampa) o altri elementi elettronici. L'utilizzo di materiali non adatti causa funzionamenti erronei e può far scadere la garanzia.

Inserimento delle etichette nella modalità di avvolgimento

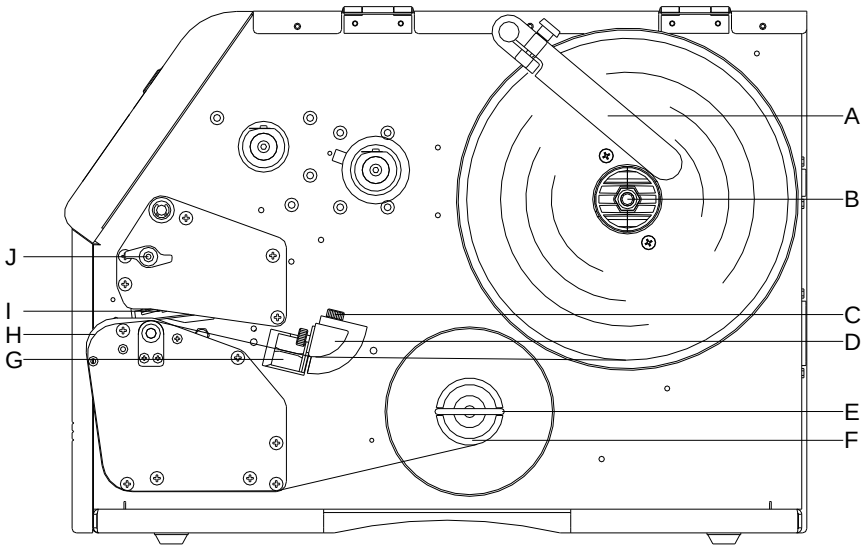

Figura 7

AVVISO!

Nella modalità di avvolgimento, le etichette vengono riavvolte internamente dopo essere state stampate per un utilizzo in un secondo momento.

1. Aprire il coperchio della stampante.
2. Alzare la testina di stampa (I), ruotando in senso antiorario la leva a pressione (J).
3. Rimuovere il supporto esterno delle etichette (A).
4. Collocare il rotolo d'etichette con avvolgimento interno sulla svolgitrice (B).
5. Riposizionare il supporto delle etichette (A).
6. Guidare il materiale per etichette al di sotto della guida per etichette (D).
   Accertarsi che il materiale passa attraverso la fotocellula (G).
7. Avvolgere le etichette intorno alla lastra anteriore (H) e guidarla verso il basso, passando sotto il gruppo meccanico.

8. Fissare il materiale per etichette sulla staffa (E) sull‘avvolgitore (F).
9. Abbassare la testina di stampa (I), ruotando in senso orario la leva a pressione (J) fino all‘arresto in posizione.
10. Posizionare i dispositivi d’arresto (C) della guida di etichette sulla larghezza del materiale.
11. Chiudere il coperchio della stampante.

Inserire etichette in modo straccio

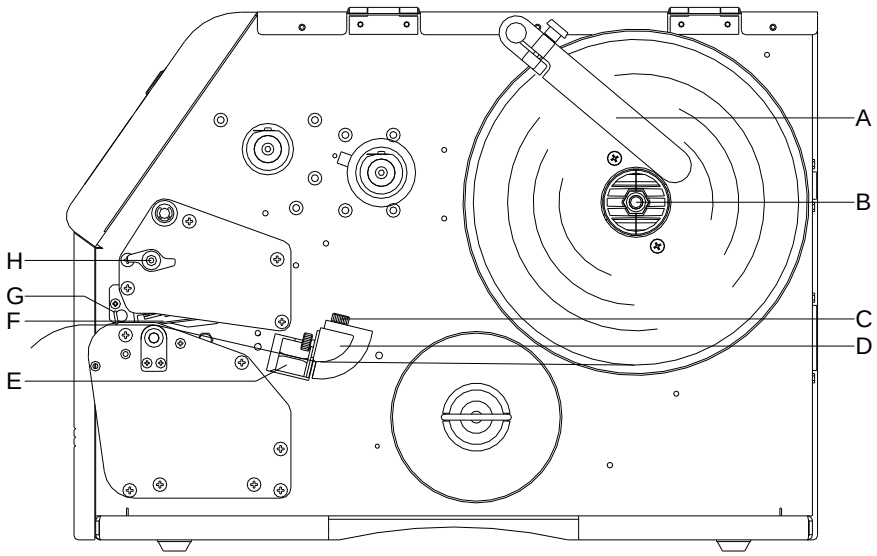

Figura 8

1. Aprire il coperchio della stampante.
2. Alzare la testina di stampa (F), ruotando in senso antiorario la leva a pressione (H).
3. Rimuovere il supporto esterno delle etichette (A).
4. Collocare il rotolo d’etichette con avvolgimento interno sulla svolgitrice (B).
5. Riposizionare il supporto delle etichette (A).
6. Guidare il materiale per etichette passando sotto la guida di etichette (D).
   Accertarsi che il materiale passa attraverso la fotocellula (E).
7. Abbassare la testina di stampa (F), ruotando in senso orario la leva a pressione (H) fino all’arresto in posizione.
8. Davanti alla testina di stampa è visibile il bordo di separazione (G).
9. Nella voce del menu 'Inizializzazione/Bordo staccabile', inserire il valore offset (vedere il capitulo 6.4, a pagina 42).
10. Posizionare i dispositivi d’arresto (C) della guida di etichette sulla larghezza del materiale.
11. Chiudere il coperchio della stampante.

Inserimento delle etichette nella modalità di taglio

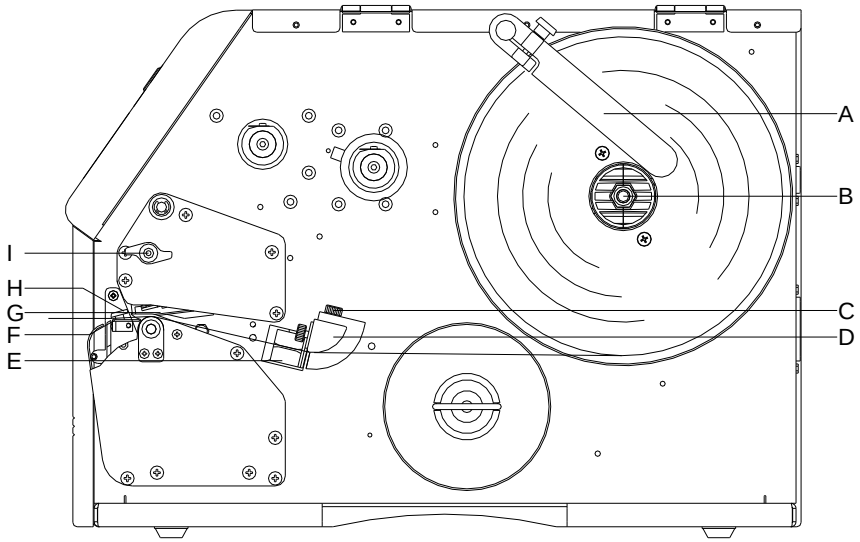

Figura 9

1. Aprire il coperchio della stampante.
2. Alzare la testina di stampa (G), ruotando in senso antiorario la leva a pressione (I).
3. Rimuovere il supporto esterno delle etichette (A).
4. Collocare il rotolo d’etichette con avvolgimento interno sulla svolgitrice (B).
5. Riposizionare il supporto delle etichette (A).
6. Guidare il materiale per etichette al di sotto della guida etichette (D) e la testina di stampa (G).
   Accertarsi che il materiale passa, attraverso la fotocellula (E).
7. Far passare il materiale tra l'angolo d’ingresso (F) e le lame di taglio (H).
8. Abbassare la testina di stampa (G), ruotando in senso orario la leva a pressione (I) fino all’arresto in posizione.
9. Posizionare i dispositivi d’arresto (C) della guida di etichette sulla larghezza del materiale.
10. Chiudere il coperchio della stampante.

Inserimento delle etichette nella modalità distributivo

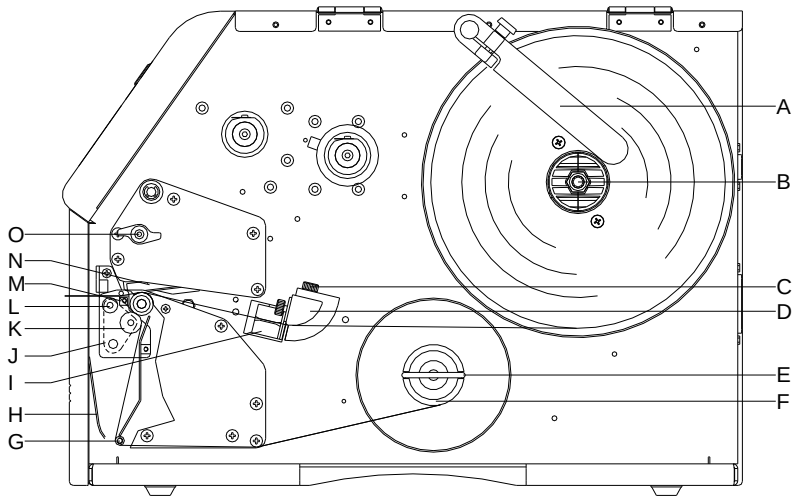

Figura 10

1. Rimuovere la copertura (H), tirandola in avanti.
2. Aprire il coperchio della stampante.
3. Alzare la testina di stampa (N), ruotando in senso antiorario la leva a pressione (O).
4. Rimuovere il supporto esterno delle etichette (A).
5. Collocare il rotolo d’etichette con avvolgimento interno (altezza minima di 15 mm) sulla svolgitrice (B).
6. Riposizionare il supporto delle etichette (A).
7. Guidare il materiale per etichette al di sotto della guida per etichette (D) e la testina di stampa (N).
   Accertarsi, che il materiale passa attraverso la fotocellula (I).
8. Estrarre il dispositivo basculante (J) in avanti/verso il basso tirando il volantino ferma rocchetto (L).
9. Per abbassare la testina di stampa (N), ruotare in senso orario la leva a pressione (O) fino all’arresto in posizione.
10. Posizionare i dispositivi d’arresto (C) della guida di etichette sulla larghezza del materiale.
11. Staccare alcune etichette dal nastro supporto e passare sul bordo di distribuzione (M) infilandolo dietro al rullo al rullo di plastica scanalato (K).
12. Spingere in alto il dispositivo basculante (J) finché s‘arresta in posizione.
13. Passare il nastro supporto etichette intorno alla copertura inferiore (G) e fissarlo sull’avvolgitore (F) con la staffa (E).
14. Nella voce del menu *Distributore IO/Offset* inserire il valore offset (vedere il capitulo 7.2, a pagina 61).
15. Chiudere il coperchio della stampante.

5.2 Inserire nastro di trasferimento

AVVISO!

Per la stampa a trasferimento termico è necessario inserire un nastro di trasferimento. Stampando nel modo termo diretto, non si deve inserire un nastro. La larghezza del nastro deve corrispondere a quella del medio da stampare. Nel caso che il nastro è più stretto, la testina parzialmente non ha nessuna protezione e così si rompe prima.

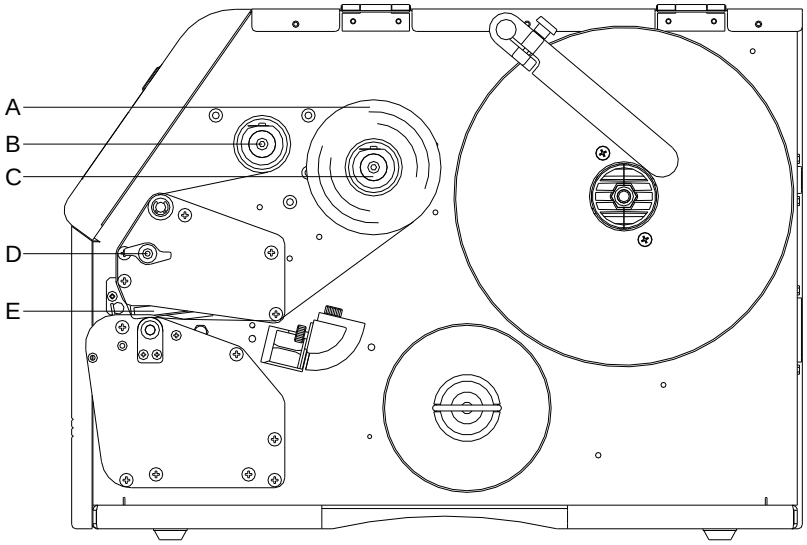

Figura 11

AVVISO!

Consigliamo di pulire la testina di stampa con un detersivo speciale (97.20.002), prima di inserire un nastro di trasferimento nuovo. Devono essere osservate le norme per l'uso di isopropanolo (IPA). In caso di contatto con la pelle o con gli occhi, risciacquare bene con acqua corrente. In caso di irritazione persistente, contattare un medico. Assicurarsi che vi sia una aerazione sufficiente.

1. Aprire il coperchio della stampante.
2. Alzare la testina di stampa (E), ruotando in senso antiorario la leva a pressione (D).

   ATTENZIONE!

   Pericolo di abrasioni durante l'inserimento del nastro di trasferimento e/o l'estrazione del nastro di trasferimento consumato!

   ⇒ Prestare attenzione ai bordi del piatto della molla!
3. Inserire il rotolo del nastro di trasferimento con avvolgimento esterno (A) arrotolandolo sulla bobina svolgitrice (C).
4. Posizionare un rocchetto vuoto sull'avvolgitore (B).
5. Far passare il nastro di trasferimento sotto la testina di stampa.

6. Fissare il nastro di trasferimento, con un nastro adesivo, al rocchetto vuoto (in direzione di camino) sulla bobina dell'avvolgitore (B). Verificare che il nastro di trasferimento venga avvolto in senso antiorario.
7. Abbassare la testina di stampa (E), ruotando in senso orario la leva a pressione (D) fino all'arresto in posizione.
8. Chiudere il coperchio della stampante.

AVVISO!

È necessario considerare l'uso di nastri antistatici. Le cariche elettrostatiche possono danneggiare la testina di stampa (il rivestimento della testina di stampa) o altri elementi elettronici. L'utilizzo di materiali non adatti causa funzionamenti erronei e può far scadere la garanzia.

ATTENZIONE!

Influsso di materiale elettrostatico sull'uomo!

⇒ Utilizzare un nastro di trasferimento antistatico, poiché in occasione della rimozione potrebbe verificarsi una scarica elettrostatica.

6 Menu funzioni

6.1 Pannello di controllo

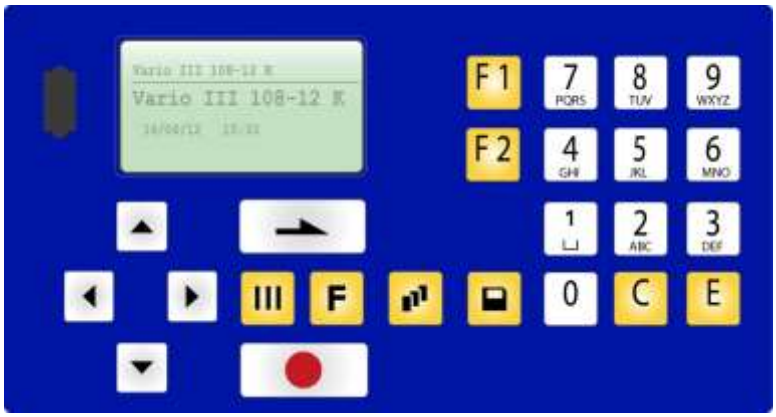

	La prima riga del display grafico indica il tipo di stampante.
	Il display grafico fornisce informazioni sullo stato attuale della stampante e del job di stampa, segnala gli errori e mostra le impostazioni della stampante nel menu.
III	Tornare al menu base. Lanciare una prova di stampa. Cancellare la stampa interrotta.
F	Passare al menu funzioni. Dal menu funzioni, passare ad un menu precedente.
	Passare nel menu conteggio. Premere i tasti ▲ e ▼ può selezionare il numero d'etichette da stampare.
	Accesso alla menu Compact Flash.
	Dal menu base, avanzamento di 1 etichetta. Dal menu funzioni, passare da un menu all'altro.
	Confermare aggiustamento nel menu funzioni. Fermare un ordine di stampa e riavviare la stampa. Cancellare la stampa interrotta, con il tasto III. Non sarà stampata un'altra etichetta di questo ordine.
◀	Passare ad un campo d'inserimento precedente. Per modificare valori, usare i tasti ▲ e ▼.
▶	Passare ad un campo d'inserimento successivo. Per modificare valori, usare i tasti ▲ e ▼.
▲	Modificare i valori verso l'alto.
▼	Modificare i valori verso il basso.
C	È possibile cancellare l'inserimento completo.
E	Conferma le impostazioni e torna al menu base.

6.2 Assegnazione della tastiera (modo personalizzato/CF CF)

La tastiera della stampante ha a disposizione una tastiera alfanumerica. Attraverso la tastiera alfanumerica è possibile inserire dati direttamente senza l'aiuto di una tastiera esterna. Dietro ogni tasto si trovano delle lettere, paragonabile al cellulare.

Il modo attuale si visualizza nella prima riga sulla parte destra del display. I caratteri sono divisi in diversi gruppi. Seguenti modi sono a vostra disposizione:

Simbolo	Modo
0	Standard, inizia con numeri
M	Inizia con lettere maiuscole
m	Inizia con lettere minuscole
A	Alt-Inserimento
a	Alt-Inserimento, questo modo si spegne dopo

Modeo 0
Questo modo è pre-impostato e si visualizza sul display.

Per primo appare il numero.
Premendo più volte il tasto: prima tutte le lettere maiuscole e dopo tutte le lettere minuscole.

Modo M
Prima si visualizzano tutte le lettere maiuscole, poi le lettere minuscole e alla fine il numero.

Modo m
Prima si visualizzano tutte le lettere minuscole, poi il numero e alla fine le lettere maiuscole.

Modo A
Con questo modo è possibile utilizzare caratteri speciali. Il carattere desiderato può essere selezionato attraverso il numero appartenente. Si deve impostare il codice ANSI. Il codice ANSI deve consistere di tre caratteri (preporre lo zero).

Modo a
Corrisponde al Modo A. Dopo l'immissione del codice ANSI, il modulo passa automaticamente al modo prescelto.

Tasto	Significato	Funzioni
III	Menu base	Tornare al menu base. Lanciare una prova di stampa Cancellare la stampa interrotta.
▲	Alto	Variabile guidata dall'utente: cambia da un'impostazione all'altra.
▼	Basso	Variabile guidata dall'utente: cambia da un'impostazione all'altra.
F	Menu funzioni	Questo tasto attualmente non è configurato.
	Avanzamento	Conferma le impostazioni e torna al menu base.
●	Start/Stop	Conferma o termina le impostazioni.
	Memory	Consente di selezionare il modo di inserimento.
	Quant	Il carattere della posizione attuale del cursore sarà cancellata. In caso che il cursore si trova dietro a un carattere, sarà cancellato l'ultimo carattere. Solamente se è stato impostato attraverso i tasti numerici.
◀	Indietro	Sposta il cursore a sinistra.
▶	Avanti	Sposta il cursore a destra.
0 - 9	Tasti di funzione	Immissione dei dati desiderati.
C	Tasto di funzione	Consente di cancellare le impostazioni, se sono stato fatte attraverso la tastiera numerica.
E	Tasto di funzione	Conferma le impostazioni e torna al menu base.

6.3 Struttura di funzioni

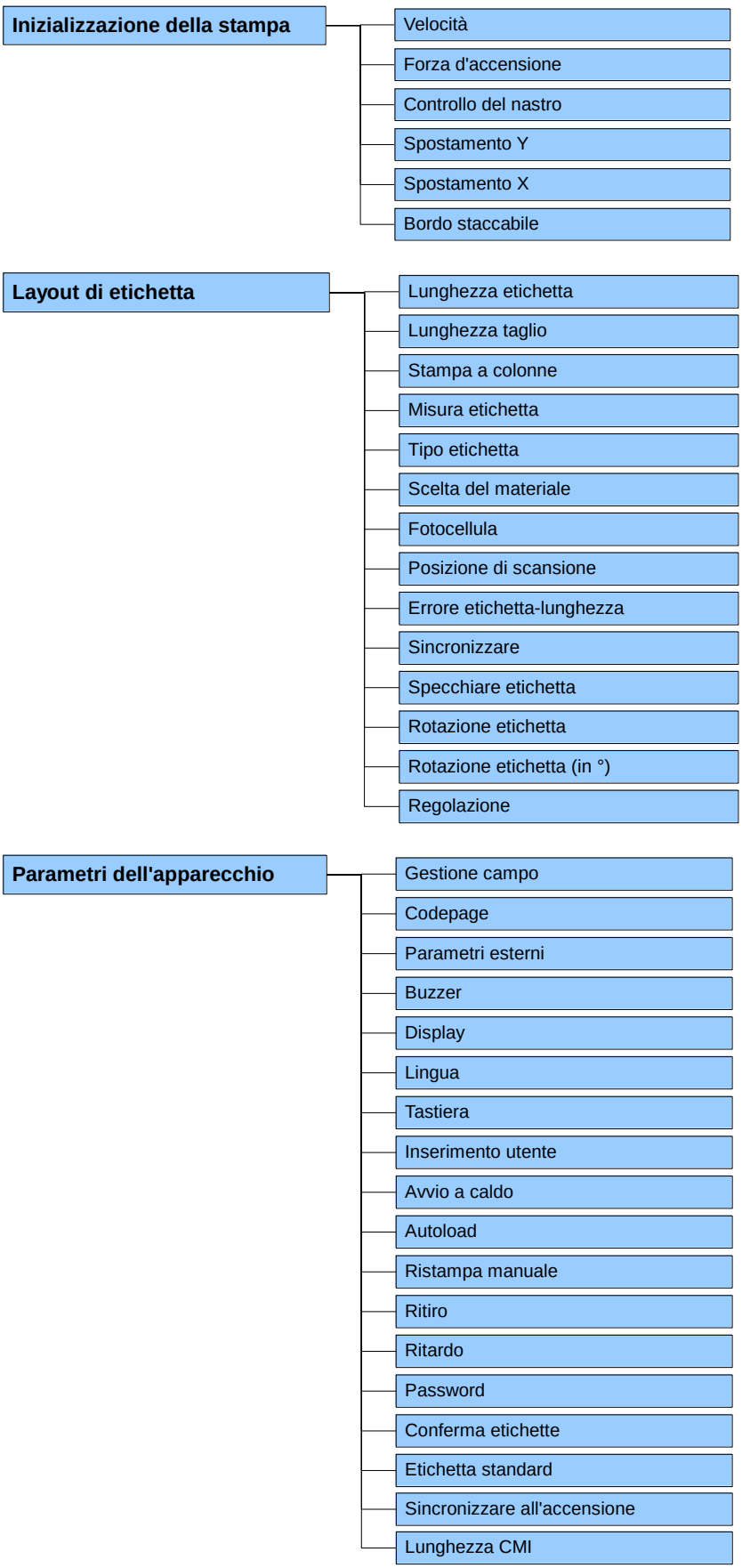

Taglierina (opzione)
Modo di esercizio
Guida taglierina
Ritiro automatico
Distributore I/O (opzione)
Modo di esercizio
Offset distributore
Livello fotocellula
I/O porta 1-8
I/O porta 9-16
Debounce
Ritardare il segnale d'avvio
Protocollo I/O
Memorizzare segnale
Profilo I/O
Rete
Indirizzo IP
Maschera delle rete
Standard Gateway
Velocità/Duplex
DHCP
Nome della stampante
Indirizzo MAC
WLAN (opzione)
Stato
Indirizzo IP
Maschera delle rete
Gateway
DHCP

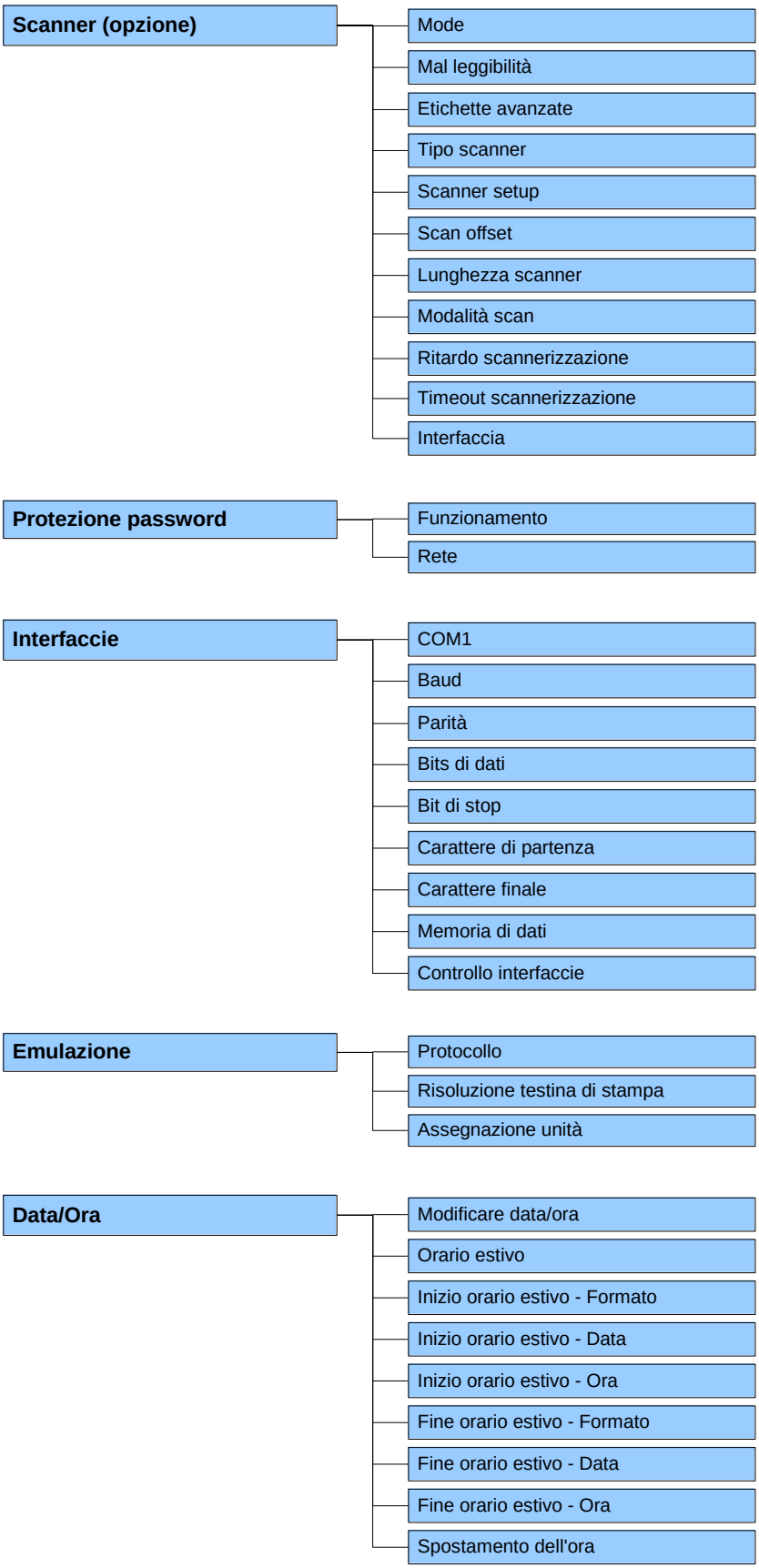
Scanner (opzione)
Mode
Mal leggibilità
Etichette avanzate
Tipo scanner
Scanner setup
Scan offset
Lunghezza scanner
Modalità scan
Ritardo scannerizzazione
Timeout scannerizzazione
Interfaccia
Protezione password
Funzionamento
Rete
Interfaccie
COM1
Baud
Parità
Bits di dati
Bit di stop
Carattere di partenza
Carattere finale
Memoria di dati
Controllo interfaccie
Emulazione
Protocollo
Risoluzione testina di stampa
Assegnazione unità
Data/Ora
Modificare data/ora
Orario estivo
Inizio orario estivo - Formato
Inizio orario estivo - Data
Inizio orario estivo - Ora
Fine orario estivo - Formato
Fine orario estivo - Data
Fine orario estivo - Ora
Spostamento dell'ora

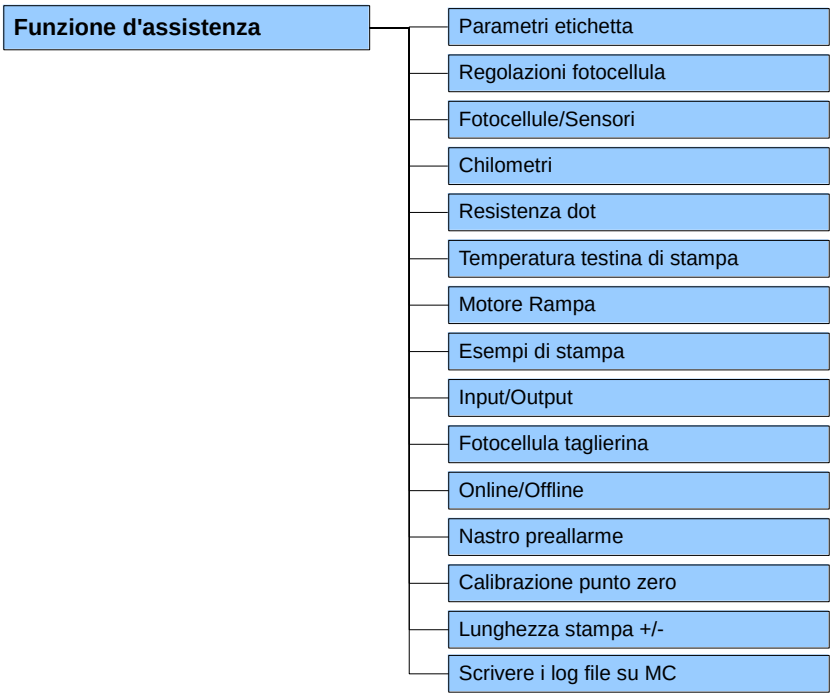
Funzione d'assistenza
Parametri etichetta
Regolazioni fotocellula
Fotocellule/Sensori
Chilometri
Resistenza dot
Temperatura testina di stampa
Motore Rampa
Esempi di stampa
Input/Output
Fotocellula taglierina
Online/Offline
Nastro preallarme
Calibrazione punto zero
Lunghezza stampa +/-
Scrivere i log file su MC

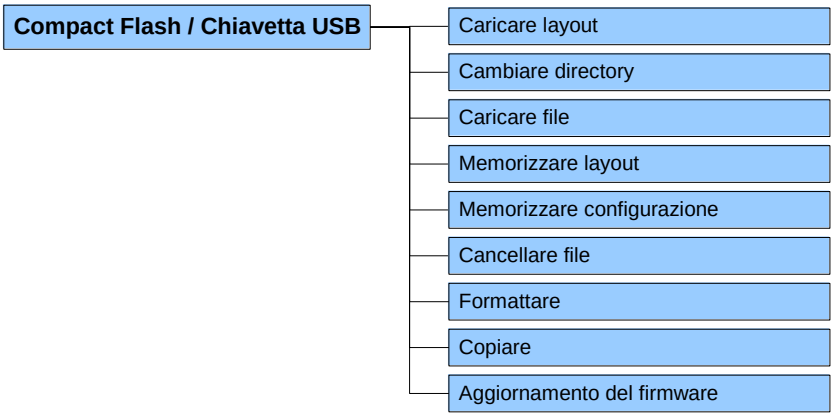
Compact Flash / Chiavetta USB
Caricare layout
Cambiare directory
Caricare file
Memorizzare layout
Memorizzare configurazione
Cancellare file
Formattare
Copiare
Aggiornamento del firmware

6.4 Inizializzazione della stampa

All’accensione della stampante sul display si visualizza il menu base.

Premere il tasto F, per passare al menu funzioni.

Premere il tasto ●, per selezionare il menu *Inizializzazione*.

Velocità

Indica la velocità in mm/s (vedere il capitulo 3 Dati tecnici, a pagina 15). La velocità di stampa può essere reimpostata per ogni job di stampa.
L'impostazione della velocità di stampa viene applicata anche alle stampe di prova.

Forza d'accensione

Indica l'intensità di stampa quando si usa materiali di stampa diversi, varie velocità oppure testi diversi.
Valori impostabili: 10 % … 200 %.
Passi: 10 %.

Premere il tasto → per passare alla successiva voce del menu.

Controllo del nastro di trasferimento

Viene controllato se il nastro di trasferimento è finito o strappato.
L'ordine di stampa viene interrotto se si strappa o finisce il nastro di trasferimento e viene segnalato l’errore sul display della stampante.

Off: Il controllo del nastro di trasferimento non è attivo. La stampante continua a stampare, senza avviso d’errore.
On, sensibilità debole (defautl): La stampante reagisce di ca. 1/3 più lentamente alla fine del nastro di trasferimento.
On, sensibilità forte: La stampante reagisce immediatamente, alla fine del nastro di trasferimento.

Premere il tasto → per passare alla successiva voce del menu.

Spostamento Y

Indica lo spostamento del punto d’origine, espresso in mm.
Spostamento dell'intera immagine di stampa nella direzione di avanzamento della carta. Con valori positivi, la stampa nella direzione di avanzamento della carta inizia più tardi.
Valori impostabili: −30.0 … +90.0.

Premere il tasto → per passare alla successiva voce del menu.

Spostamento X

Spostamento dell'intera immagine di stampa trasversalmente alla direzione di avanzamento della carta.
Lo spostamento è possibile soltanto fino ai margini della zona di stampa e viene determinato in base alla larghezza della linea focale della testina di stampa.
Valori impostabili: −90.0 … +90.0.

Premere il tasto → per passare alla successiva voce del menu.

Bordo staccabile

Indica il valore dell‘avanzamento dell‘ultima etichetta stampata. Al termine di un ordine di stampa, l’ultima etichetta viene portata automaticamente in avanti del valore impostato. Quando l'ordine di stampa viene riattivata, l’etichette vengono poste automaticamente. In questo modo è possibile staccare le etichette senza avere perdite stracciandole.
Valore standard: 12 mm.
Valori impostabili: 0 … 50.0 mm.

6.5 Layout di etichetta

All'accensione della stampante sul display si visualizza il menu base.

Premere il tasto F, per passare al menu funzioni.

Premere il tasto , finché appare il menu *Layout di etichetta*.

Premere il tasto , per selezionare il menu.

Lunghezza etichetta

Indica la lunghezza dell'etichetta in mm
(vedere il capitolo 3 Dati tecnici, a pagina 15).

Lunghezza taglio

Indica la distanza tra due etichette in mm
(no per etichette continuo).
Valore minimo: 1 mm.

Premere il tasto per passare alla successiva voce del menu.

Stampa a colonne

Indica la larghezza dell'etichetta e il numero delle etichette, che si trovano una vicina all'altra (vedere il capitolo 2.1 Stampa a colonne, a pagina 97).

Premere il tasto per passare alla successiva voce del menu.

Misura etichetta

Premere il tasto per avviare la misurazione. La stampante si ferma automaticamente al termine della misurazione. I valori rilevati vengono indicati e memorizzati.

Premere il tasto per passare alla successiva voce del menu.

Tipo etichette

L'impostazione standard prevede etichette adesive. Per selezionare etichette in continuo usare il tasto . Se nel menu lunghezza etichetta/taglio si ha un valore preimposto per il taglio, questo valore verrà aggiunto a quello della lunghezza dell'etichetta.

Premere il tasto per passare alla successiva voce del menu.

Scegliere materiale

Scelta per materiale d'etichetta e nastro di trasferimento.

Premere il tasto per passare alla successiva voce del menu.

Fotocellula

Scelta della fotocellula. Sono disponibili i seguenti tipi: Luce passante normale, riflessione normale, luce passante inversa, riflessione inversa (vedere il capitolo 2.4 Fotocellule, a pagina 102).

Posizione di scansione (SP)

Con l'aiuto di questa funzione è possibile inserire la lunghezza dell'etichetta, in percento. È possibile saltare marcature sull'etichetta.

Premere il tasto per passare alla successiva voce del menu.

Errore etichetta-lunghezza

Imposta dopo quanti mm, la stampante si arresta (in caso d'errore) visualizzando il messaggio d'errore sul display.
Valori impostabili:1 mm … 999 mm.

Sincronizzare

On: In caso di mancanza dell'etichetta un messaggio d'errore viene visualizzato sul display.
Off: La mancanza dell'etichetta viene ignorata.

Premere il tasto per passare alla successiva voce del menu.

Specchiare etichetta

L'asse specchio si trova al centro dell'etichetta. Se la larghezza dell'etichetta non è stata trasmessa alla stampante, si applica la larghezza etichetta default, vale a dire la larghezza della testina di stampa. Per evitare problemi di posizionamento è necessario che la larghezza dell'etichetta corrisponde a quella della testina.

Premere il tasto per passare alla successiva voce del menu.

Rotazione etichetta

La stampa standard, stampa le etichette con testa in avanti e senza girarla 0°. Attivando questa funzione l'etichetta sarà girata di 180 in direzione di lettura.

Premere il tasto per passare alla successiva voce del menu.

Rotazione etichetta in °

Secondo il parametro *Rotazione etichetta* è possibile ruotare l'etichetta a step di 90°.

AVVISO!

Si possono ruotare solo oggetti interni alla stampante (testi, linee e codici a barre). La rotazione di grafici è impossibile.

Premere il tasto per passare alla successiva voce del menu.

Regolazione

Il posizionamento dell'etichetta avviene soltanto dopo la rotazione/specchiatura, vale a dire che il posizionamento è indipendente
Sinistra: La posizione dell'etichetta è sul bordo destro della testina di stampa.
Centro: La posizione dell'etichetta è al centro della testina di stampa.
Destra: La posizione dell'etichetta è sul bordo destro della testina di stampa.

6.6 Parametri dell'apparecchio

All'accensione della stampante sul display si visualizza il menu base.

Premere il tasto F, per passare al menu funzioni.

Premere il tasto ▬, finché appare il menu *Parametri dell'apparecchio*.

Premere il tasto ●, per selezionare il menu.

Gestione campo

Off: L'intera memoria della stampante viene cancellata.
Salvare grafica: Quando un'immagine grafica o un True Type viene trasmesso per la prima volta alla stampante, la stampante memorizza automaticamente questi dati (nella memoria interna), per poterli riutilizzarli. Per i lavori successivi, vengono trasmessi solamente i dati modificati alla stampante, con il vantaggio di un notevole risparmio di tempo nella trasmissione dei dati grafici.
L'immagine dati creati dalla stampante (caratteri interni e/o codici a barre) vengano generati soltanto se sono modificati. Viene così risparmiato tempo anche nella generazione della stampa.
Cancellare grafica: Le grafiche e i font True Type archiviati nella memoria interna della stampante vengono eliminati, ma i campi relativi rimangono in memoria.
Ripristinare grafica: Al termine di un incarico di stampa, è possibile riavviare l'incarico stampato sulla stampante. Tutti i grafici e i caratteri TrueType vengono stampati nuovamente.

AVVISO!

Eccezione: In caso di stampa a colonne è sempre necessario stampare colonne intere (il numero di esemplari deve essere sempre un multiplo delle colonne). Le colonne cancellate non verranno ripristinate.

Premere il tasto ▬ per passare alla successiva voce del menu.

Codepage

Scelta per il set di caratteri da utilizzare. C'è la possibilità di scegliere tra i set successivi:

Codepage 1252 Europa occidentale (prima ANSI)
Codepage 437 inglese
Codepage 850 Europa occidentale
Codepage 852 slavo
Codepage 857 turco
Codepage 1250 Europa centrale
Codepage 1251 cirillico
Codepage 1253 greco
Codepage 1254 turco
Codepage 1257 baltico
WGL4

La tabella per i set di caratteri riportati qui sopra è contenuta nel sito internet www.carl-valentin.de/Download.

Premere il tasto per passare alla successiva voce del menu.

Parametri esterni

Solo misure dell'etichetta: I parametri della lunghezza, larghezza e spazio tra una etichetta e l'altra possono essere inviati. Tutti gli altri parametri devono essere effettuati alla stampante direttamente.
On: Con il nostro software per la creazione d'etichette è possibile trasmettere i parametri, velocità e intensità di stampa alla stampante. Parametri impostati direttamente sulla stampante non vengono tenuti in considerazione.
Off: Vengono considerati esclusivamente i valori impostati direttamente sulla stampante (i valori trasmessi non vengono tenuti in considerazione).

Premere il tasto per passare alla successiva voce del menu.

Cicalino (Buzzer)

On: Abilita il segnale acustico (bip) premendo ad ogni tasto.
Valori impostabili: 1 … 7.
Off: Disabilita il segnale acustico (bip).

Display

Regolazione del contrasto del display.
Valori impostabili: 45… 75.

Premere il tasto per passare alla successiva voce del menu.

Lingua della stampante

Selezione della lingua in cui dovrà essere visualizzato il testo sul display della stampante.
Attuale è possibile scegliere tra le lingue: tedesco, inglese, francese, spagnolo, finlandese, ceco, portoghese, olandese, italiano, danese, polacco, greco, ungherese, russo, cinese (opzione), ucraino, turco, svedese, norvegese, estone.

Premere il tasto per passare alla successiva voce del menu.

Configurazione della tastiera

Si può scegliere la configurazione della tastiera tra le seguenti nazione: Tedesco, Inglese, Francese, Greco, Spagnolo, Svedese, US americano e Russia.

Premere il tasto per passare alla successiva voce del menu.

Inserimento utente

Off: Sul display non appare l'interrogazione, per la variabile della guida utente. In questo caso sarà stampato il valore standard impostato.
On: L'interrogazione per la variabile guidata dall'utente, sarà visualizzata solo una volta sul display (centralina elettronica). Questo accade prima che l'ordine di stampa si avvia.
Auto (automatico): Le interrogazioni per la variabile guidata dall'utente e per la quantità appaiono dopo ogni layout.
Auto without quantity query (automatico senza interrogazione della quantità): L'interrogazione per la variabile guidata dall'utente appare dopo ogni layout senza interrogazione supplementare per la quantità.

Premere il tasto per passare alla successiva voce del menu.

Avvio a caldo

On: Dopo la riaccensione della stampante, un ordine interrotto può essere riavviato.
Off: Quando la stampante viene spenta, tutti i dati vanno persi (vedere il capitulo 2.3 Ritiro/ritardo, a pagina 99).

Premere il tasto per passare alla successiva voce del menu.

Autoload

On: Un'etichetta scaricata dalla scheda Compact Flash una volta può essere riscaricata automaticamente dopo il riavvio della stampante.

Metodo: L'etichetta utilizzata viene registrata sulla scheda Compact Flash. L'etichetta utilizzata viene registrata sulla scheda CF. Dopo la disattivazione/attivazione della stampante, l'etichetta viene scaricata automaticamente dalla scheda CF e può essere ristampata. Premere il tasto per lanciare il numero di pezzi.

AVVISO!

Dopo il riavvio della stampante, l'etichetta riscaricata è sempre l'ultima scaricata dalla scheda Compact Flash.

Off: Dopo un riavvio della stampante, è necessario riscaricare manualmente l'ultima etichetta utilizzata dalla scheda Compact Flash.

AVVISO!

Un uso comune delle funzioni Autoload e avvio a caldo no è possibile. Per l'esecuzione corretta della funzione Autoload è necessario disattivare l'avvio a caldo della stampante.

Premere il tasto per passare alla successiva voce del menu.

Ristampa manuale

Si: Nel caso che la stampante si trova nello stato interrotto p.e. per causa di errore, con i tasti e si può ristampare l'ultima etichetta stampata.
No: Avanza solamente etichette vuote.

Premere il tasto per passare alla successiva voce del menu.

Ritiro/Ritardo

Ritiro: Il ritiro dei modi d'uso, elencati in seguito, è stato ottimizzato. Modo d'uso: Distributore (opzione) e taglierina (opzione). La stampante 'inizia a stampare' (se possibile) l'etichetta seguente, durante il ritiro nell'offset. Non occorre ritirare l'etichetta e cosi si ottiene un risparmio di tempo.
Ritardo: Impostare il tempo di ritardo, fa solamente senso se si lavora con il modo d'uso *Ritiro automatico*
(vedere il capitulo 2.3 Ritiro/ritardo, a pagina 100).

Premere il tasto per passare alla successiva voce del menu.

Lunghezza CMI

Se la stampa viene interrotta in etichetta, alla testina di stampa si può avere una piccola interruzione dell'immagine di stampa, manifestata da una fine linea bianca visibile sull'etichetta. Per evitare questo, è possibile impostare un valore per un ritiro minimo (0 – 1 mm), in base al quale viene ritirato il materiale etichette. Al prossimo avvio della stampa, l'area libera viene pressata. L'impostazione della lunghezza CMI ha effetto solo nella selezione del modo di ritiro "Ritiro ottimizzato".

Premere il tasto per passare alla successiva voce del menu.

Conferma etichetta

On (attivato): Un nuovo job di stampa viene stampato soltanto dopo la conferma sull'apparecchio. La stampa di un job di stampa continua già attivo prosegue finchè non avviene la conferma sull'apparecchio.
Off (disattivato): Nessun'interrogazione compare sul display del comando.

Premere il tasto per passare alla successiva voce del menu.

Etichetta standard

On (attivato): Se si avvia un job di stampa senza previa definizione dell'etichetta, l'etichetta stampata sarà standard.

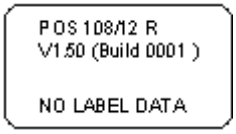

Off (disattivato): Se si avvia un job di stampa senza previa definizione dell'etichetta, un messaggio di errore compare sullo schermo.

Premere il tasto per passare alla successiva voce del menu.

Sincronizzare all'accensione

Off (disattivato): La sincronizzazione e disattivata, questo vuol dire che la misurazione e l'avanzamento dell´etichetta dovra essere attivato a mano.
Misurare: Subito dopo l'accensione della stampante, l'etichetta sarà misurata automaticamente.
Avanzamento di etichette: Dopo aver acceso la stampante, l'etichetta è sincronizzata all'inizio delle etichette. Per questo, vengono spostate in avanti una o più etichette.

6.7 Rete

All’accensione della stampante sul display si visualizza il menu base.

Premere il tasto F, per passare al menu funzioni.

Premere il tasto , finché appare il menu *Rete*.

Premere il tasto , per selezionare il menu.

Più informazioni su questa opzione si trovano nel manuale separato.

6.8 Password

All’accensione della stampante sul display si visualizza il menu base.

Premere il tasto F, per passare al menu funzioni.

Premere il tasto , finché appare il menu *Password*.

Premere il tasto , per selezionare il menu.

Tramite una password è possibile bloccare l’accesso dell’operatore a diverse funzioni. Esistono diverse applicazioni in cui è sensato impiegare una tale protezione mediante password. Per mantenere flessibile l’utilizzo della protezione con una password, abbiamo diviso le funzioni della stampante in diversi gruppi di funzione.

Grazie ai gruppi di funzione, la protezione con la password è molto flessibile. La stampante può essere regolata in modo ottimale alla relativa operazione dato che sono bloccate solo determinate funzioni.

Funzionamento

Password

Inserimento di una password numerica a 4 cifre.

Premere il tasto per passare alla successiva voce del menu.

Protezione configurazione

Le impostazioni della stampante possono essere modificate. (contrasto, velocità, modo d'esercizio, ...). La password evita modifiche in questo menu.

Premere il tasto per passare alla successiva voce del menu.

Protezione preferiti

La protezione password impedisce l'accesso al menu preferiti.

Premere il tasto per passare alla successiva voce del menu.

Protezione scheda memoria

Con la funzione scheda memoria è possibile salvare, caricare,… etichette. All'inserimento della password, si deve differenziare, se l'utente deve avere il diritto di leggere etichette memorizzate oppure se non deve avere nessun diritto.

Accesso integrale: nessuna protezione con password
Solo lettura: possibili solo accessi di lettura
Protetto: accessi bloccati

Premere il tasto per passare alla successiva voce del menu.

Protezione stampa

Nel caso che la stampante è collegata al PC, in certi casi può essere d'aiuto, se non è possibile lanciare manualmente una stampa. Con l'inserimento di una Password non è possibile lanciare una stampa manualmente dalla stampante.

Per eseguire una funzione bloccata, occorre prima inserire la password valida. Dopo aver inserito la password corretta, viene effettuata la funzione desiderata.

Rete

Password

Inserimento di una password di 15 caratteri. Possono essere caratteri alfanumerici e caratteri speciali.

Premere il tasto per passare alla successiva voce del menu.

Protezione HTTP

E' possibile evitare la comunicazione via HTTP.

Premere il tasto per passare alla successiva voce del menu.

Protezione Telnet

Non è possibile variare le impostazioni della protezione Telnet.

Premere il tasto per passare alla successiva voce del menu.

Protezione accesso remoto

E' possibile impedire l'accesso da una interfaccia HMI esterna.

Per eseguire una funzione bloccata, occorre prima inserire la password valida. Dopo aver inserito la password corretta, viene effettuata la funzione desiderata.

6.9 Interfacce

All'accensione della stampante sul display si visualizza il menu base.

Premere il tasto F, per passare al menu funzioni.

Premere il tasto ▬, finché appare il menu *Interfacce*.

Premere il tasto ●, per selezionare il menu.

COM1 / Baud / P / D / S

COM1:
0 - interfaccia seriale Off
1 - interfaccia seriale On
2 - interfaccia seriale On, non viene indicato nessun messaggio in caso d'errore nella trasmissione.

Baud:
Indica quanti bit vengono trasmessi il secondo: velocità di trasmissione.
Valori impostabili: 1200, 2400, 4800, 9600, 19200, 38400 und 57600.

P = Parità:
N - No parity
E - Even
O - Odd
È necessario verificare che le impostazioni corrispondono a quelle della porta seriale del PC.

D = Bits dei dati (data bits):
Impostazione dei Bit di dati.
Valori impostabili: 7 oppure 8 Bits.

S = Bit di stop (stop bits):
Indicazione dei bits di stop tra i Bytes.
Valori impostabili: 1 oppure 2 Bit di stop.

Premere il tasto ▬ per passare alla successiva voce del menu.

Carattere di partenza/finale

SOH: Inizio della trasmissione del blocco di dati → Formato Hex 01
ETB: Fine della trasmissione del blocco di dati → Formato Hex 17
Nella stampante possono essere impostati due tipi di segni per inizio/fine. Normalmente per SOH = 01 HEX e per ETB = 17 HEX. Purtroppo, alcuni Hostcomputer non usano questi caratteri, è possibile utilizzare i seguenti: SOH = 5E HEX ed ETB =5F HEX.

Premere il tasto ▬ per passare alla successiva voce del menu.

Memoria dati

Standard: Dopo l'avvio di un ordine di stampa dati vengono ricevuti finché il buffer di stampa è pieno.
Estesa: Durante la stampa i dati vengono ricevuti e rielaborati.
Off (spento): Durante la stampa non vengono ricevuti dati ulteriori.

Premere il tasto ▬ per passare alla successiva voce del menu.

Controllo interfacce

Controllo se dati trasmetteranno attraverso l'interfaccia.
Premere i tasti ▲ e ▼ per selezionare "In generale" (ON). Premere il tasto ● e vengono così stampati i dati che sono stati inviati attraverso una porta preferita (COM1, LPT, USB, TCP/IP).

6.10 Emulazione

All'accensione della stampante sul display si visualizza il menu base.

Premere il tasto F, per passare al menu funzioni.

Premere il tasto ▬, finché appare il menu *Emulazione*.

Premere il tasto ●, per selezionare il menu.

Protocollo

CVPL: Carl Valentin Programming Language
ZPL: Zebra® Programming Language
Il trasferimento da protocollo CVPL a protocollo ZPL II®.

Premere il tasto ● per confermare la selezione.

La stampante si riavvia e trasforma internamente i comandi ZPL II® in comandi CVPL e li esegue.

Premere il tasto ▬ nel menu *Protocollo*, per passare al punto successivo nel menu.

Risoluzione di testina di stampa

Se l'emulazione ZPL II® è attivata, è necessario impostare la risoluzione della testina di stampa della stampante emulata, ad es. 11,8 dot/mm (= 300 dpi).

AVVISO!

Se la risoluzione della testina di stampa della stampante Zebra® differisce da quella della stampante Valentin, le dimensioni degli oggetti (ad es. testi, grafici) non corrispondono con precisione.

Premere il tasto ▬ per passare alla successiva voce del menu.

Assegnazione unità

L'accesso ai drive Zebra®
B: compact flash
E: unità Flash
R: disco RAM (drive standard, se non indicato diversamente)

viene deviato su drive Valentin corrispondenti
A: Compact Flash
R: Disco RAM
U: non occupato

Questo può essere necessario, ad esempio, se lo spazio disponibile sul disco RAM (al momento 512 KByte) non è sufficiente, oppure se i font Bitmap per la stampante devono essere scaricati e memorizzati in modo permanente.

AVVISO!

Poiché i font interni contenuti nelle stampanti Zebra® non sono disponibili nelle stampanti Valentin, possono presentarsi delle differenze minime nella scrittura.

Premere il tasto ▬ per passare alla successiva voce del menu.

PJL (Printer Job Language)

È possibile accendere/spegnere i comandi PJL (Hewlett Packard® Print Job Language). Si possono richiedere informazioni di stato, che riguardano l'ordine di stampa in corso.

6.11 Data & Ora

All'accensione della stampante sul display si visualizza il menu base.

Premere il tasto F, per passare al menu funzioni.

Premere il tasto , finché appare il menu *Data/Ora*.

Premere il tasto , per selezionare il menu.

Modificare la data e l'ora

La prima riga del display indica la data attuale. La seconda riga mostra l'ora attuale. Premere i tasti e per passare al prossimo campo. Con i tasti e è possibile aumentare / diminuire i valori impostati.

Premere il tasto per passare alla successiva voce del menu.

Orario estivo

On: La stampante passa automaticamente dall'ora estiva all'ora invernale (e viceversa).
Off: L'entrata in vigore dell'ora legale non viene rilevata automaticamente e l'ora non viene quindi cambiata.

Premere il tasto per passare alla successiva voce del menu.

Inizio del orario estivo - Formato

Con questa funzione si sceglie il formato, di come deve essere impostato l'ora estiva. L'esempio mostrato l'impostazione standard (formato europeo).
DD = Giorno; WW = Settimana; WD = Giorno della settimana; MM = Mese; YY = Anno; next day = viene considerato il prossimo giorno

Premere il tasto per passare alla successiva voce del menu.

Inizio del orario estivo - Data

Impostare la data da quando deve iniziare l'orario estivo.
Con l'aiuto di questa funzione, si inserisce la data, dalla quale deve iniziare l'ora estiva. Questo inserimento si riferisce al formato selezionato prima. Nell'esempio mostrato in alto, l'ora cambia l'ultima domenica di marzo (03).

Premere il tasto per passare alla successiva voce del menu.

Inizio del orario estivo - Ora

Impostare l'orario da quando deve iniziare l'ora estiva.

Premere il tasto per passare alla successiva voce del menu.

Fine del orario estivo - Formato

Con questa funzione, si seleziona il formato per impostare la fine dell'ora estiva. L'esempio mostrato in alto visualizza l'impostazione standard (formato europeo).

Premere il tasto per passare alla successiva voce del menu.

Fine del orario estivo - Data

Impostare la data da quando deve finire l'orario estivo. Questa impostazione si riferisce al formato selezionato prima.

Premere il tasto per passare alla successiva voce del menu.

Fine del orario estivo - Ora

Impostare l'orario da quando deve terminare l'ora estiva.

Premere il tasto per passare alla successiva voce del menu.

Spostamento dell'ora (time-shifting)

Con l'aiuto di questa funzione, si può impostare il spostamento dell'orario (ora estiva/invernale) in ore e minuti.

6.12 Funzioni d'assistenza

AVVISO!

La stampante è dotata di un sottomenu Funzioni d‘assistenza che consente al rivenditore e/o alla ditta costruttrice, di offrire un supporto rapido in caso d’assistenza tecnica. Tutte le informazioni dell’impostazione si ottengono direttamente dalla stampante. Informazioni supplementari, per esempio la versione del Firmware o dei fonts si ottengono dal *Menu Base.*

All’accensione della stampante sul display si visualizza il menu base.

Premere il tasto F, per passare al menu funzioni.

Premere il tasto , finché appare il menu *Funzioni d'assistenza*.

Premere il tasto , per selezionare il menu.

Parametri dell'etichetta

Indicazione dei parametri dell'etichetta espressi in Volt.
A: Viene visualizzato il valore minimo.
B: Viene visualizzato il valore massimo.
C: Viene visualizzato il valore della soglia di commutazione. Viene rilevato durante la misurazione ed è possibile modificarlo.

Premere il tasto per passare alla successiva voce del menu.

Regulazioni della fotocellula

Questa funzione consente di regolare il livello della fotocellula.
Nel caso che risultano problemi nel posizionare oppure durante la misurazione dell'etichetta, è possibile regolare manualmente i parametri. Attenzione: impostare un valore Hub alto (sopra l’etichetta >3 V, sul taglio <1 V).

Premere il tasto per passare alla successiva voce del menu.

Parametri della fotocellula

DLS: Indica il livello fotoelettrico, luce passante, espresso in volt.
RLS: Indica il livello fotoelettrico della luce riflessa espresso in volt.
SLS: Indica il livello fotoelettrico del distributore espresso in volt.
TR: Indica lo stato della fotocellula del nastro di trasferimento (0 oppure 1).

Premere il tasto per passare alla successiva voce del menu.

Metri stampati

D: Indica quanti metri ha stampato la testina di stampa.
G: Indica quanti metri ha stampato la stampante.

Premere il tasto per passare alla successiva voce del menu.

Resistenza Dot

All’installazione della testina di stampa è necessario impostare il valore Ohm indicato sulla testina di stampa per ottenere una stampa corretta.

Premere il tasto per passare alla successiva voce del menu.

Temperatura della testina

Indica la temperatura della testina di stampa. Se la testina di stampa raggiunge una temperatura troppo elevata, l'ordine di stampa viene interrotto è un avviso d'errore appare sul display della stampante.

Premere il tasto per passare alla successiva voce del menu.

Motore Rampa

D Quanto maggiore è il valore '++'-imposto, tanto più lenta sarà l'accelerazione del motore d'avanzamento.
Quanto minore sarà il valore '−−'-, tanto più rapida sarà la frenatura del motore d'avanzamento.
Questa funzione è necessaria, quando si stampa ad alta velocità.
Questa funzione evita che il nastro di trasferimento si possa strapparsi.

Premere il tasto per passare alla successiva voce del menu.

Esempi di stampa

Parametri: Attivando questa voce del menu si ottiene una stampa con tutte le impostazioni. Ad esempio: velocità, materiale delle etichette, nastro di trasferimento etc.
Codici a barre: Attivando questa voce del menu si ottiene una stampa di tutti i codici a barre disponibili.
Fonts: Attivando questa voce del menu si ottiene la stampa di tutti i font vettoriali e dei bitmap fonts.

Premere il tasto per passare alla successiva voce del menu.

Input

Indica il livello dei segnali input della scheda interfaccia I/O. La visualizzazione dipende dall'impostazione *Profilo I/O* (vedere la pagina 63).
0 = Low; 1 = High

Premere il tasto per passare alla successiva voce del menu.

Output

Indica il livello dei segnali output della scheda interfaccia I/O. La visualizzazione dipende dall'impostazione *Profilo I/O* (vedere la pagina 63).
0 = Low; 1 = High

Premere il tasto per passare alla successiva voce del menu.

Stato I/O

Vengono conteggiati i risultati rilevanti e protocollati poi insieme in memoria RAM. Non appena si spegne la macchina, il protocollo va perso.

RInt = Real Interrupts
Conteggia direttamente all'Interrupt gli impulsi di ingresso di avvii.
Dbnc = Debounced
Conteggia gli impulsi di ingresso di avvii più lunghi del tempo di antirimbalzo impostato. Solo questi impulsi di avvio possono attivare una stampa. Se un impulso di avvio è troppo breve, non è in grado di attivare alcuna stampa. Si riconosce nel fatto che RInt conteggia, Dbnc invece no.
NPrn = Not Printed
Conteggia gli impulsi di ingresso di avvii che non hanno attivato alcuna stampa. Le cause di questo sono: nessun ordine di stampa attivo, ordine di stampa interrotto (manualmente o a causa di un errore) oppure il sistema di stampa è ancora impegnato nello svolgimento di un ordine di stampa.
PrtStrtReset = Resetta tutti i contatori.
PrtStrtTime = Lunghezza misurata dell'ultimo impulso di avvio in ms.

Premere il tasto per passare alla successiva voce del menu.

Fotocellula della taglierina

1 - La stampante è dotata di taglierina.
0 - La stampante non è dotata di taglierina.

Cutter Home (taglierina in posizione inizializzazione)

1 - La taglierina si trova in posizione di partenza pronta per tagliare.
0 - La taglierina non si trova in posizione di partenza e deve essere portata in posizione prima che l'ordine di taglio può essere lanciato.

Premere il tasto per passare alla successiva voce del menu.

Online / Offline

Questa funzione viene attivata per esempio quando si deve sostituire il nastro colore. In tal modo si evita che il job di stampa venga elaborato malgrado l'apparecchio non sia ancora pronto. Se la funzione è attivata, il tasto permette di passare dalla modalità Online alla modalità Offline e viceversa. Lo stato attuale è indicato sul display.
Standard: Disattivata

Online: I dati vengono trasmessi mediante delle interfacce. I tasti della tastiera a membrana sono attivi soltanto se si è passati alla modalità Offline premendo il tasto .

Offline: I tasti della tastiera a membrana sono di nuovo attivi, ma i dati ricevuti non vengono più elaborati. La ricezione dei nuovi job di stampa avverrà nuovamente quando l'apparecchio sarà di nuovo in modalità Online.

Premere il tasto per passare alla successiva voce del menu.

Preallarme nastro di trasferimento

Se è stato attivata questa funzione, prima che il nastro di trasferimento finisca completamente, sarà attivato un segnale acustico.

Diametro warning

Impostazione del diametro di preallarme nastro di trasferimento.
Se a questo punto si imposta un valore in mm, quando il diametro del rotolo del nastro di trasferimento raggiungerà il valore impostato, verrà attivato un segnale acustico.

Modalità di esercizio di preallarme

Avvertenza: al raggiungimento del diametro di preallarme viene impostato il relativo output I/O.
Velocità ridotta: velocità alla quale la velocità di stampa deve essere ridotta.
Errore: al raggiungimento del diametro di preallarme, il sistema di stampa rimane fermo con 'Troppo poco nastro di trasferimento'.

Velocità ridotta

Impostazione della velocità di stampa ridotta in mm/s. Questa può essere impostata nei limiti della normale velocità di stampa.

Premere il tasto per passare alla successiva voce del menu.

Diametri attuali

Diametro rullo: Indicazione di quanto nastro di trasferimento si trova ancora sul relativo rotolo. Per un'indicazione corretta occorre stampare alcune etichette.

Tempo rimasto: Durante l'esecuzione di un'operazione di stampa viene indicato per quanto tempo è possibile ancora stampare con il nastro di trasferimento disponibile.

Premere il tasto per passare alla successiva voce del menu.

Calibrazione punto zero alla direzione Y

L'inpostazione del valore avviene in 1/100 mm.
Nel caso che, dopo la sosituzione della testina di stampa, la stampa non si trova sullo stesso punto di prima è possibile correggere la differenza alla direzione di stampa.

AVVISO!

Il punto zero viene calibrato durante la produzione e deve essere regolato solamento dopo la sostituzione della testina di stampa. È importante che la regolazione viene effetuata da personale adestrato.

Premere il tasto per passare alla successiva voce del menu.

Calibrazione punto zero alla direzione X

L'inpostazione del valore avviene in 1/100 mm.
Nel caso che, dopo la sosituzione della testina di stampa, la stampa non si trova sullo stesso punto di prima è possibile correggere la differenza trasversalmente alla direzione di stampa.

AVVISO!

Il punto zero viene calibrato durante la produzione e deve essere regolato solamento dopo la sostituzione della testina di stampa. È importante che la regolazione viene effetuata da personale adestrato.

Premere il tasto per passare alla successiva voce del menu.

Lunghezza stampa +/−

Impostazione della correzione dell'immagine di stampa in percentuale. Grazie ad influssi meccanici (ad es. dimensioni rulli) l'immagine di stampa può essere stampata ingrandita o anche rimpicciolita rispetto alle dimensioni originali.
Valori impostabili: +10.0 % … −10.0 %

Premere il tasto per passare alla successiva voce del menu.

Scrivere i log file su MC

La stampante protocolla internamente diversi eventi. In questo modo, in caso di manutenzione, è possibile localizzare più rapidamente la ricerca di errore.
Attraverso questo comando, si scrivono diversi log file su un supporto di memorizzazione presente (scheda MC). Dopo il messaggio 'Finito', è possibile rimuovere il supporto di memorizzazione.
I files si trovano nella directory 'log':

LogMemErr.txt: errori protocollati con informazioni aggiuntive come data/ora e nome file/numero riga (per sviluppatore)

LogMemStd.txt: registrazione di eventi selezionati

LogMemNet.txt: i dati inviati per ultimo attraverso la porta 9100

Parameters.log: tutti i parametri di stampa in forma leggibile per l'utent

TaskStatus.txt: gli stati di tutti i task stampante

I file *LogMemErr.txt* e *LogMemStd.txt* sono scritti in circuito, ossia i vecchi contenuti sono sovascritti. L'immissione registrata per ultima è contrassegnata con „---„:

6.13 Menu base

Dopo l'accensione della stampante per etichette, viene visualizzato il menu di base. Esso mostra informazioni quali ad esempio il tipo di stampante, la data e l'ora corrente, il numero di versione del firmware e i dispositivi FPGA utilizzati.

Questo avviso appare solamente per alcuni secondi. Dopo di ciò passa automaticamente alle prime informazioni.

Premere nuovamente il tasto per visualizzare seguente avviso.

7 Opzioni

7.1 Taglierina

AVVERTENZA!

Pericolo di lesioni in corrispondenza delle lame della taglierina.

⇒ Montaggio/Smontaggio della taglierina devono essere eseguiti soltanto con la stampante spenta.

⇒ Utilizzare la taglierina soltanto quando è montata sulla stampante.

⇒ Non tagliare materiali che superano le specifiche indicate per larghezza o spessore.

⇒ Durante il funzionamento, non avvicinare le mani alla zona delle lame in movimento.

All’accensione della stampante sul display si visualizza il menu base.

Premere il tasto F, per passare al menu funzioni.

Premere il tasto ▬, finché appare il menu *Taglierina*.

Premere il tasto ●, per selezionare il menu.

AVVISO!

La voce del menu taglierina sarà indicata soltanto se, all'accensione della stampante l'opzione *Taglierina* viene riconosciuta attraverso la fotocellula della taglierina.

Nella prima riga del display si può selezionare il modo di taglio. Nella seconda riga si può impostare il valore Offset (ca. 20 mm) della taglierina. Premere il tasto ▲ per passare al modo di taglio in avanti.

Modo di taglio

Off:
L'ordine di stampa verrà eseguito senza taglio.

Taglierina senza feed back (ritiro):
Il taglio viene eseguito dopo ogni etichetta senza arretramento prima della stampa.
Questo modo di taglio viene selezionato soltanto se nella parte superiora dell’etichetta non ci sono informazioni da stampare.

Taglierina con feed back (ritorno):
Il taglio viene eseguito dopo ogni etichetta arretrando ad ogni stampa.

Intervallo con taglio finale:
In questo modo il taglio viene eseguito dopo la stampa di un numero d’etichette impostate e alla fine d’ogni ordine di stampa.

Intervallo senza taglio finale:
Questo modo è identico a quello con taglio finale, con la differenza che non viene effettuato il taglio finale. Il taglio finale verrà eseguito solo nel caso che l'intervallo si trova alla fine dell'ordine di stampa.

Taglio finale:
In questo modo la taglierina sarà attivata solo alla fine di un ordine di stampa.

Dopo aver selezionato il modo di taglio desiderato, è possibile scegliere le funzioni supplementari premendo il tasto .

Guida

Automatico: Attiva un taglio dopo ogni etichetta stampata.

Esterno: Il taglio sarà attivato da un I/O esterno. Nel modo Esterno. Nota: Per selezionare Esterno, la stampante deve essere dotata con l‘opzione I/O.

Premere il tasto per passare alla successiva voce del menu.

Ritiro automatico

Attivato: L'etichetta viene ritirata immediatamente dopo ogni taglio.
Disattivato: L'etichetta viene ritirata solo prima della stampa successiva.

Taglio unico

Se vi trovate nel menu base della stampante o se un ordine di stampa è stata interrotto, con il tasto si può lanciare un taglio unico.

Il tipo di taglio dipende dal modo di taglio impostato e dal valore offset.

7.2 Distributore I/O

AVVISO!

Per utilizzare la stampante in modo distribuzione, deve essere inviato un ordine di stampa e la stampante si deve trovare in modo "attesa".

All'accensione della stampante sul display si visualizza il menu base.

Premere il tasto F, per passare al menu funzioni.

Premere il tasto , finché appare il menu *Distributore I/O*.

Premere il tasto , per selezionare il menu.

Offset di distributore

Nella prima riga del display si può selezionare il modo di distribuzione. Nella seconda riga si può impostare il valore distributore (ca. 18 mm).

Premere il tasto per passare al modo di distributore in avanti.

Modo di distributore I/O

Off:
L'ordine di stampa verrà eseguito senza distributore d'etichette.

I/O statico:
Il segnale di stampa proviene dall'esterno della stampante, sarà trasmesso attraverso la corrispondente porta d'ingresso interfaccia I/O. La stampante continua finché il segnale presente oppure il numero di stampe impostato è raggiunto. Il valore Offset impostato non viene preso in considerazione.

I/O statico continuo:
Funziona come descritto nel capitolo *I/O statico*.
Il termine "continuo" indica che la stampante continua a stampare la stessa etichetta senza tener conto della quantità, finché vengono trasmessi nuove dati tramite l'interfaccia. Il valore di distribuzione impostato non viene preso in considerazione.

I/O dinamico:
La valutazione del segnale di stampa esterno è dinamico: se la stampante si trova in modo "attesa", dopo ogni variazione del segnale di stampa un'etichetta sarà stampata. Prima d'ogni stampa, l'etichetta viene arretrata per il valore impostato.

I/O dinamico continuo:
Funziona come descritto nel capitolo *I/O dinamico*.
Il termine "continuo" indica che verrà stampata la stessa etichetta senza tener conto della quantità, finché verranno trasmessi nuovi dati tramite l'interfaccia.

Fotocellula:
In questo modo di distribuzione la stampante viene comandata dalla fotocellula distribuzione. Viene stampata un'etichetta alla volta. L'etichetta deve essere rimossa dal distributore, prima che la nuova etichetta venga stampata. La stampante si ferma al termine del numero d'etichette impostato.

Fotocellula continuo:
La descrizione si trova nel capitolo *Fotocellula*.
Il termine "continuo" indica che verrà stampata la stessa etichetta senza tener conto della quantità, finché non verranno trasmessi nuovi dati tramite l'interfaccia.

Parametri supplementari

Dopo aver selezionato il modo di distribuzione è possibile scegliere parametri supplementari con il tasto ➡.

Fotocellula distributiva

Primo valore	=	Indica il livello attuale della fotocellula. Questo valore serve solo a fini di controllo e non può essere modificato.
Secondo valore	=	Indica se l'etichetta è stata rilevata (valore = 1) oppure no (valore = 0). Questo valore consente di controllare se la soglia di commutazione impostata permette il riconoscimento corretto delle etichette.
Terzo valore	=	Indica il livello di scambio (Default: 1.2).
Quarto valore	=	Potenza di trasmissione del sensore etichette [1..255] A seconda del materiale delle etichette (colore) è possibile regolare il sensore in modo da garantire un riconoscimento corretto delle etichette. Default: 80

AVVISO!

Il cambiamento di questo valore viene preso in considerazione solo nel modo fotocellula e fotocellula continuo.

Premere il tasto ➡, per passare alla prossima voce dei parametri.

Porta I/O 1-8 e porta I/O 9-16

Definizione della funzione delle porte. L'impostazione corrente di ogni porta è indicata da due caratteri.

```
Vario III 108/12 T

I/O Port 1-8
I+I+I+I+N+N+N+N+
```

Port 1 2 3 4 5 6 7 8

(per motivi di spazio non è possibile visualizzare il numero della porta)

Il primo carattere indica quanto segue:

I = La porta funziona come entrata (input)
O = La porta funziona come uscita (output)
N = La porta non ha alcuna funzione (Not defined)

Queste impostazioni non possono essere modificate.

Il secondo carattere indica quanto segue:

+ = Livello del segnale attivo è 'high' (1)
– = livello del segnale attivo è 'low' (0)
x = livello del segnale non è attivato
& = La funzione viene eseguita a ogni modifica del livello del segnale.
s = Lo stato può essere rilevato/influenzato tramite interfaccia.
La funzione interna della stampante è disattivata.

I cambiamenti dei segnali vengono notati solamente, quando si usano i modi: *I/O statico*, *I/O dinamico*, *I/O statico continuo* e *I/O statico dinamico*.

Premere il tasto , per passare alla prossima voce dei parametri.

Debounce

Indica il tempo per debouncare, l'entrata del segnale distributivo.
Valori impostabili: 0 … 100 ms.
Nel caso che il segnale d'avvio non è chiaro è possibile usare questa funzione per debouncare l'entrata del segnale distributivo.

Premere il tasto , per passare alla prossima voce dei parametri.

Ritardare il segnale d'avvio

Indica il valore di ritardamento dell'avvio di stampa.
Valori impostabili: 0.00 … 9.99.

Premere il tasto , per passare alla prossima voce dei parametri.

Protocollo I/O

Selezione delle interfaccie con le quale s'inviano cambiamenti dei segnali di entrata e segnali di uscite.

Premere il tasto , per passare alla prossima voce dei parametri.

Memorizzare segnale

On: Durante la stampa attuale è possibile memorizzare il segnale d'avvio per la prossima etichetta. Il segnale sarà registrato dalla stampante e appena finisce di stampare l'etichetta attuale, continuerà con l'etichetta seguente senza fermarsi. Usando questa funzione si ottiene un risparmio di tempo notevole.
Off: Non è possibile impostare l'avvio di stampa, per la prossima etichetta, mentre la stampante si trova in azione. L'avvio deve essere dato, quando la stampante ha terminato la stampa e si trova in posizione 'attesa'. Nel caso che s'imposta un segnale d'avvio durante la stampa, la stampante ignorerà il segnale.

Premere il tasto , per passare alla prossima voce dei parametri.

Profilo I/O

Elenco delle configurazioni disponibili *Std_Label* (impostazione del costruttore), *StdFileSelLabel* oppure *APL*.

Elenco delle funzioni assegnate per *Std_Label*

1	Inizio stampa e taglio (entrata)
2	Ristampare l'ultima etichetta (entrata)
3	Azzeramento numeratore (entrata)
4	Solo con opzione applicatore Avvio applicazione (entrata)
5	Quietanzare errore (Input)
6	Interrompere tutte le job di stampa (entrata)
7	Nessuna funzione
8	Nessuna funzione
9	Errore (uscita)
10	Job di stampa attivo (uscita)
11	Con fotocellula distributore Etichetta presente su fotocellula distributore (uscita)
12	Stampa in corso (uscita)
13	Pronta (uscita)
14	Solo con opzione applicatore: Pronto per applicare
15	Solo con opzione scanner Codice a barre non leggibile (uscita)
16	Preavviso di fine nastro a trasferimento termico (uscita)

Elenco delle funzioni assegnate per *StdFileSelLabel*

1	Inizio stampa e taglio (entrata)
2	Quietanzare errore (Input)
3*	Nummero del file da caricare Bit 0 (Input)
4*	Nummero del file da caricare Bit 1 (Input)
5*	Nummero del file da caricare Bit 2 (Input)
6*	Nummero del file da caricare Bit 3 (Input)
7*	Nummero del file da caricare Bit 4 (Input)
8*	Nummero del file da caricare Bit 5 (Input)
9	Errore (uscita)
10	Job di stampa attivo (uscita)
11	Con fotocellula distributore Etichetta presente su fotocellula distributore (uscita)
12	Stampa in corso (uscita)
13	Pronta (uscita)
14	Nessuna funzione
15	Solo con opzione scanner Codice a barre non leggibile (uscita)
16	Preavviso di fine nastro a trasferimento termico (uscita)

* I file devono essere archiviati sulla scheda CF nella directory utente (vedi capitolo 8.4, pagina 71).

I file devono iniziare con 1 o 2 cifre (1_Etikett.prn, 02_Etikett.prn).

I file possono essere salvati con un’estensione del file.

Negli stati della stampante ‘pronto’, ‘in attesa’ o ‘arresto’ è possibile caricare un nuovo file. L’incarico di stampa viene avviato dopo il caricamento e un incarico di stampa già presente viene cancellato.

Il segnale d’ingresso 000000 non carica alcun file e non cancella un incarico di stampa già presente.

Elenco delle funzioni assegnate per *APL*

1	Inizio stampa e taglio (entrata)
2	Ristampare l'ultima etichetta (entrata)
3	Azzeramento numeratore (entrata)
4	Solo con opzione applicatore Avvio applicazione (entrata)
5	Quietanzare errore (Input)
6	Interrompere tutte le job di stampa (entrata)
7	Nessuna funzione
8	Nessuna funzione
9	Errore (uscita)
10	Job di stampa attivo (uscita)
11	Con fotocellula distributore Etichetta presente su fotocellula distributore (uscita)
12	Stampa in corso (uscita)
13	Pronta (uscita)
14	Solo con opzione applicatore Pronto per applicare
15	Solo con opzione applicatore Timbro in posizione di stampa (uscita)
16	Preavviso di fine nastro a trasferimento termico (uscita)

7.3 WLAN

All’accensione della stampante sul display si visualizza il menu base.

Premere il tasto F, per passare al menu funzioni.

Premere il tasto ▬, finché appare il menu *WLAN*.

Premere il tasto ●, per selezionare il menu.

La voce di menu WLAN può essere selezionata solo se all'accensione della stampante viene rilevata una scheda WLAN.

Più informazioni su questa opzione si trovano nel manuale separato.

7.4 Scanner

All’accensione della stampante sul display si visualizza il menu base.

Premere il tasto F, per passare al menu funzioni.

Premere il tasto ▬, finché appare il menu *RFID*.

Premere il tasto ●, per selezionare il menu.

Mode

0 Off

1 Mode 1 (confronto di dati)
I dati letti dallo scanner saranno paragonati con i dati stampati.

2 Modo 2 (verificare la leggibilità)
Viene controllato se lo Scanner può leggere i codici a barre stampati.

3 Modo 3 (controllare leggibilità, grafica), vale a dire che viene controllato esclusivamente se i codici a barre stampati possono essere letti dall'apposito rilevatore. Questa modalità di azionamento deve essere utilizzata quando il codice a barre è disponibile in forma grafica (ad es. avviando la stampa mediante il driver di stampa). In questo caso la stampante non è in grado di riconoscere che il codice a barre si trova sull'etichetta.

NoRd = mal leggibilità

Indicazione del numero di informazioni di mal leggibilità susseguenti, cioè dal momento in cui la stampante invia un messaggio di errore.
Valori ammissibili: 0 - 9
1 = La stampante si ferma immediatamente, dopo aver ricevuto l’informazione di mal leggibilità dallo scanner.
0 = La stampante non si arresta in caso di mal leggibilità. Viene soltanto visualizzato un avvertimento sul display.

VEtik = etichette avanzate

In tanti casi non è possibile posizionare lo Scanner vicino (direttamente) alla testina di stampa. Per risolvere questa mancanza è stato creato questo parametro che consente di avanzare 1 ...5 etichette. Il disegno seguente mostra, più dettagliato, il significato di questo parametro.

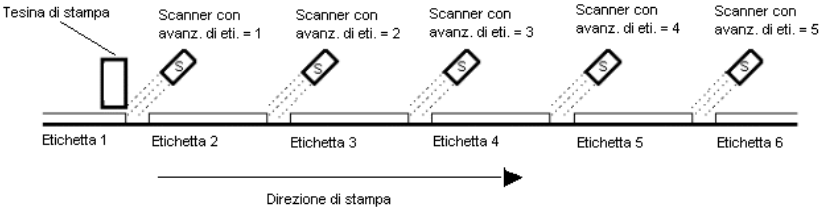

Premere il tasto ▬ per passare alla successiva voce del menu.

Tipo scanner

Selezionare il tipo dello scanner.
Per informazioni supplementari, rivolgersi al nostro ufficio vendite.

Premere il tasto ▬ per passare alla successiva voce del menu.

Scanner setup

Con l’aiuto di questa funzione è possibile posizionare lo Scanner.

Prima di ciò: collegare lo scanner, selezionare il tipo dello Scanner (nella finestra ’Tipo Scanner’), accendere l’interfaccia (finestra ’Parametri dell’interfaccie’) e regolare i parametri.

Premere il tasto per passare alla successiva voce del menu.

Scan offset

Indica il valore in mm, per quale l'etichetta sarà spinta in avanti, per essere letta dallo scanner.

Premere il tasto per passare alla successiva voce del menu.

Lunghezza scanner

Nel caso che questo parametro, si trova su 0 (AUTO), la posizione di ON / OFF dello scanner sarà calcolata attraverso la posizione e l'altezza del codice a barre.

Nel caso che la 'lunghezza Scan' non si trova su 0, il parametro definisce la lunghezza dell'area Scan. L'inizio dell'area Scan deve essere impostato attraverso il parametro 'Scan Offset. Il disegno successivo visualizza il significato del parametro.

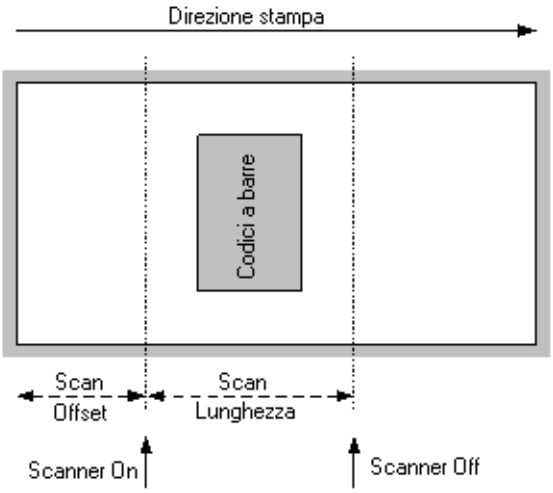

Figura 12

Premere il tasto per passare alla successiva voce del menu.

Modalità scan

Questo parametro permette di impostare a che momento deve avvenire la scannerizzazione del codice a barre. Durante la stampa oppure post-stampa.

Premere il tasto per passare alla successiva voce del menu.

Ritardo scannerizzazione

In modalità scan "Post stampa", lo scanner viene messo sotto tensione dopo l'avvenuta stampa dell'etichetta. Questo valore permette di determinare il tempo fra la stampa dell'etichetta e la messa tensione dello scanner.

Premere il tasto per passare alla successiva voce del menu.

Timeout scannerizzazione

In modalità scan "Post-stampa", questo valore permette di determinare il tempo disponibile per la scannerizzazione dell'etichetta.

Premere il tasto per passare alla successiva voce del menu.

Interfaccia

Per usare uno Scanner è necessario posizionare l'interfaccia COM2 su 1.

Per informazioni supplementari, richiedere il manuale separato.

8 Scheda Compact Flash / Chiavetta USB*

8.1 Informazioni generali

Sul lato posteriore della stampante di etichette si trova lo slot per la scheda Compact Flash e l'host USB in cui inserire la chiavetta USB.

Il menu della memoria di massa (menu Memory) consente di accedere a schede di memoria o chiavette di memoria USB collegate al modulo per la stampa diretta. Oltre a caricare e salvare i layout, è possibile eseguire semplici manipolazioni dei contenuti, ad esempio cancellare o copiare i file o le directory oppure formattare la scheda di memoria.

AVVISO!

Si consiglia di creare una copia dei dati più importanti da utilizzare nel caso in cui si verifichi un malfunzionamento del supporto di memoria originale. A questo scopo utilizzare uno dei Compact Flash Reader per PC esistenti in commercio.

8.2 Struttura del display

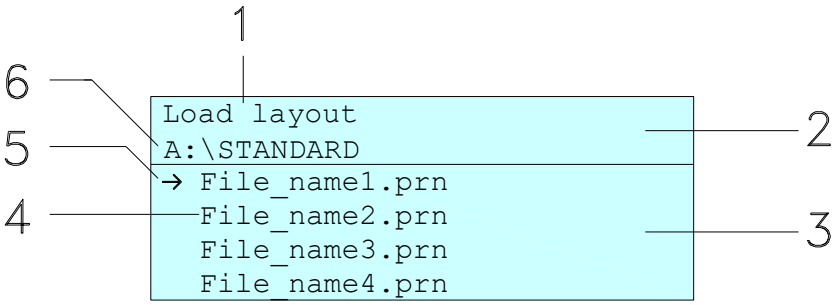

1 = Visualizzazione della funzione corrente
2 = Intestazione a due righe
3 = Area di scorrimento
4 = Visualizzazione dei nomi dei dati/delle directory
5 = Contrassegno del file selezionato (cursore)
6 = Visualizzazione del percorso corrente (Unità:\Directory)

Le due righe di visualizzazione delle informazioni (2) contengono il nome della funzione corrente (1) e il percorso corrente (6).

Nell'area di scorrimento a quattro righe è riportato l'elenco dei file/ delle directory. La prima voce (contraddistinta da una freccia) è quella attiva in quel dato momento. Tutte le azioni verranno eseguite su questo file/questa directory.

AVVISO!

È possibile scegliere fra tre unità disco.

A:\ contrassegna la scheda CF.
U:\ contrassegna la chiavetta USB.
(può essere inserita solo una chiavetta)
R:\ contrassegna la memoria interna (emulazione ZPL).

* non disponibile

8.3 Navigazione

Per utilizzare il menu Memory potete usare i tasti della tastiera a membrana della stampante o i vari tasti funzione di una tastiera USB collegata.

III	Esc	Riporta al menu precedente.
F	F2	All'interno della funzione *Caricare layout*: consente di passare a File Explorer. File Explorer: consente di passare al menu contestuale.
	F7	Contrassegna un file/una directory qualora sia possibile una selezione multipla.
	F6	Menu principale: seleziona il menu Memory. File Explorer: crea un nuovo file.
	↵	Esegue la funzione corrente sul file/la directory corrente.
◀	←	Consente di passare alla directory superiore.
▶	→	Permette di passare alla directory attualmente evidenziata.
▲	↑	Permette di scorrere verso l'alto all'interno della directory corrente.
▼	↓	Permette di scorrere verso il basso all'interno della directory corrente.

8.4 Definire la directory utente

AVVISO!

Una directory utente deve essere definita:
prima che un'utenza o una navigazione avvenga attraverso il menu Memory.
quando la formattazione della scheda CF è stata eseguita al PC e quindi la directory STANDARD non è stata creata automaticamente.

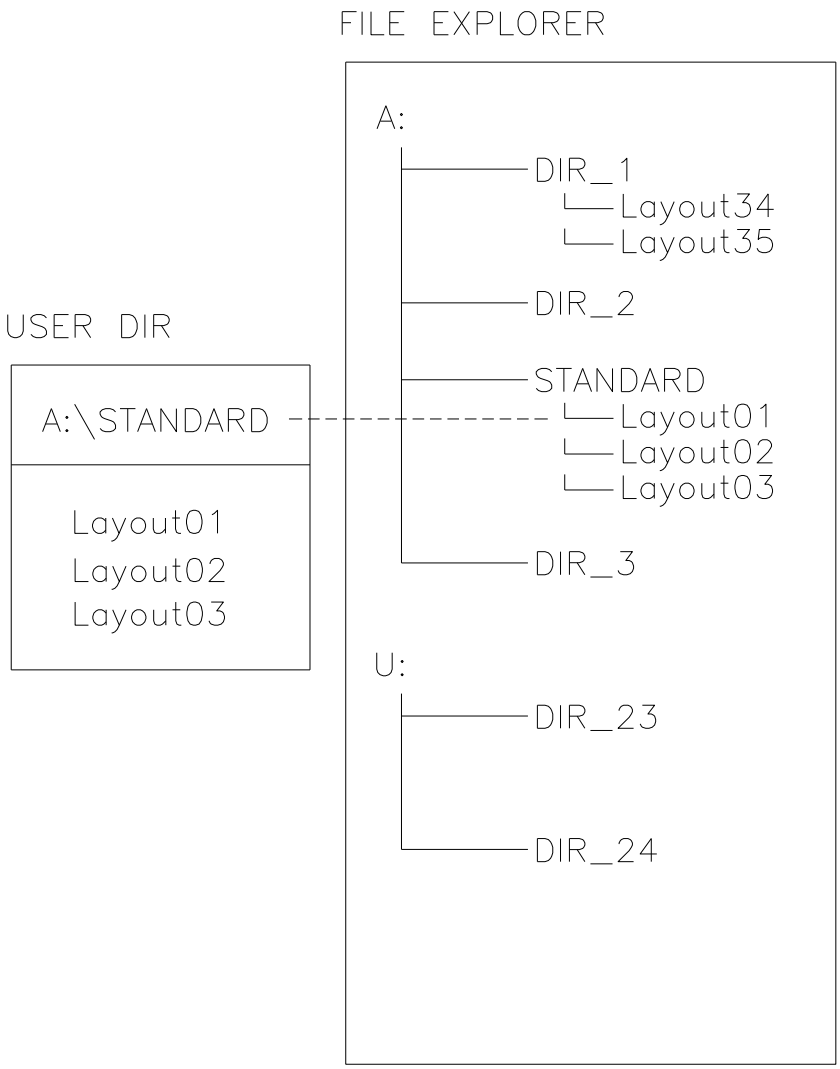

La directory utente è la directory base, nella quale sono memorizzati comunemente tutti i file/layout più spesso usati dall'utente. L'uso della directory utente permette un accesso rapido e diretto ai file memorizzati nella directory utente definita. La creazione di una directory utente evita quindi una lunga ricerca del file da stampare.

Premere il tasto per accedere al menu Memory.

Premere il tasto F per richiamare File Explorer.

```
File Explorer
A:\
  [Drives]
→<STANDARD>
  <DIR_1>
```

```
Context Menu
A:
→Set as user dir
  Format
  Copy
```

Con i tasti navigazione ▲, ▼, ◀, ▶ selezionare la directory desiderata.

Premere il tasto F per visualizzare le funzioni disponibili.

Selezionare la *Directory utente* e confermare la selezione con il tasto ●

Tenere premuto il tasto III fino a quando la stampante torna al menu di base.

Richiamando successivamente il menu Memory, compare la directory selezionata come *Directory utente*.

8.5 Caricare layout

Caricare un layout all'interno di una directory utente definita. La funzione permette un accesso rapido al layout desiderato, poiché sono visualizzati solamente file di layout e le directory sono nascoste.

```
Load layout
A:\STANDARD
→File_name1.prn
  File_name2.prn
  File_name3.prn
  File_name4.prn
```

Premere il tasto per accedere al menu Memory.

Selezionare con i tasti di navigazione ▲, ▼, ◀, ▶ il layout che deve essere stampato.

Premere il tasto ● per confermare la selezione.

La finestra di indicazione del numero di copie viene visualizzata automaticamente.

Selezionare il numero delle copie che devono essere stampate.

Premere il tasto ● per avviare il job di stampa.

AVVISO!

Qui la directory NON può essere cambiata. Per cambiare la directory È NECESSARIO utilizzare la funzione *Cambiare directory* in File Explorer.

8.6 File Explorer

Il File Explorer è il sistema di gestione dati del sistema di stampa. Le funzioni principali per l'interfaccia del menu Memory sono messi a disposizione in File Explorer.

Nella schermata della Directory utente, premere il tasto F per accedere al File Explorer.

È possibile selezionare le seguenti funzioni:

- Cambiare drive o directory
- Caricare file
- Salvare layout o configurazione
- Eliminare file(s)
- Formattare scheda CF
- Copiare file(s)

Cambiare directory/unità

Selezione del drive o della directory dove sono memorizzati i file.

```
File Explorer
A:\
 [Drives]
→<STANDARD>
 <DIR_1>
```

```
File Explorer
A:\STANDARD\
→<..>
 layout01
 layout02
```

Premere il tasto per accedere al menu Memory.

Premere il tasto F per richiamare File Explorer.

Selezionare la directory desiderata con i tasti ▲, ▼, ◀, ▶.

Premere il tasto para confermare la selezione.

La directory selezionata viene visualizzata.

Caricare file

Carica il file prescelto. Può trattarsi di una configurazione, di un file di aggiornamento del firmware, di un layout, ecc., precedentemente salvato.

```
Load file
A:\STANDARD\
 <..>
→layout01
 layout02
```

Premere il tasto per accedere al menu Memory.

Premere il tasto F per richiamare File Explorer.

Selezionare il file desiderato con i tasti ▲ e ▼.

Premere il tasto ●: il file selezionato verrà caricato.

Se il file selezionato è un layout, allora è possibile inserire immediatamente il numero delle copie da stampare.

Memorizzare layout

Salva il layout caricato attualmente, con il nome selezionato.

```
Save file
A:\STANDARD
→Save layout
 Save config.

 noname
```

Premere il tasto per accedere al menu Memory.

Premere il tasto F per richiamare File Explorer.

Premere il tasto per accedere al menu *Salvare file*.

Selezionare la funzione *Memorizzare layout* e confermare la selezione con il tasto ●.

Se è collegata una tastiera USB, è possibile assegnare per *noname* un nuovo nome file.

Memorizzare configurazione

Salva la completa configurazione stampante attuale, con il nome selezionato.

```
Save file
A:\STANDARD
  Save layout
→Save config.

  config.cfg
```

Premere il tasto per accedere al menu Memory.

Premere il tasto F per richiamare File Explorer.

Premere il tasto per accedere al menu *Salvare file*.

Selezionare la funzione *Memorizzare configurazione* e confermare la selezione con il tasto .

Se è collegata una tastiera USB, è possibile assegnare per *config.cfg* un nuovo nome file.

Cancellare file

Elimina definitivamente uno o più file o directory. Se viene eliminata una directory, vengono eliminati anche i file e le sottodirectory che essa contiene.

```
File Explorer
A:\STANDARD\
  layout01          *
→layout02           *
  layout03
  layout04
```

```
Context menu
2 objects marked
→Delete
  Copying
```

Premere il tasto per accedere al menu Memory.

Premere il tasto F per richiamare File Explorer.

Selezionare il file desiderato con i tasti ▲ e ▼.

Premere il tasto per contrassegnare il file da cancellare. Le voci contrassegnate sono contraddistinte dal segno *. Eseguire questa procedura finché tutti i file o le directory prescelti e contrassegnati non sono stati cancellati.

Premere il tasto F per accedere al menu contestuale.

Selezionare la funzione *Cancellare* e confermare la selezione con il tasto .

AVVISO!

La cancellazione non può essere annullata!

Formattare

Formatta una scheda di memoria senza possibilità di annullare l'operazione.

AVVISO!

Le chiavette USB non possono essere formattate dal modulo per la stampa diretta!

```
File Explorer
DRIVES
→A: 954Mb free
 U: No media
```

```
Context menu
A:\
 Set as user dir
→Formatting
 Copy
```

Premere il tasto per accedere al menu Memory.

Premere il tasto F per richiamare File Explorer.

Selezionare l'unità da formattare utilizzando i tasti di navigazione.

Premere il tasto F per accedere al menu contestuale.

Selezionare la funzione *Formattare* e confermare la selezione con il tasto .

Copiare

Crea un duplicato del file originale o della directory originale consentendo di eseguire delle modifiche senza alterare l'originale.

```
File Explorer
A:\STANDARD\
 layout01          *
→layout02          *
 layout03
 layout04
```

```
Context menu
2 objects marked
 Delete
→Copying
```

Premere il tasto per accedere al menu Memory.

Premere il tasto F per richiamare File Explorer.

Selezionare il file desiderato con i tasti ▲ e ▼.

Premere il tasto per contrassegnare il file da copiare. Le voci contrassegnate sono contraddistinte dal segno *. Eseguire questa procedura finché tutti i file o le directory prescelti non sono stati contrassegnati per la copia.

Premere il tasto F per accedere al menu contestuale.

Selezionare la funzione *Copiare* e premere il tasto ● per specificare la destinazione della procedura di copia.

```
Select Destination
DRIVES
→A:  954Mb free
```

Selezionare il percorso di memorizzazione di destinazione utilizzando i tasti di navigazione e premere il tasto ● per confermare la selezione.

8.7 Aggiornamento del firmware

A partire dalla versione 1.58 del firmware, è possibile eseguirne l'aggiornamento anche tramite il menu Memory. A questo scopo, si può utilizzare sia la chiavetta USB che la scheda Compact Flash.

Procedura

Sulla scheda Compact Flashh / chiavetta USB viene creata una directory in cui vengono salvati i file di aggiornamento necessari (firmware.prn, data.prn). Selezionare/Caricare il file *firmware.prn* utilizzando la funzione *Caricare file* (v. pagina 74). Nella prima parte della procedura la stampante esegue l'aggiornamento del firmware e quindi, dopo il necessario riavvio, carica automaticamente anche il file *data.prn* aggiornando così anche i restanti componenti. Dopo un ulteriore riavvio, la procedura di aggiornamento è terminata.

8.8 Filtro

Se è collegata una tastiera USB, con determinate funzioni è possibile specificare una maschera di filtraggio o il nome di un file da memorizzare. Questa immissione viene visualizzata sulla riga del percorso. La maschera di filtraggio consente di cercare determinati file. Immettendo la parola "L", ad esempio, vengono visualizzati soltanto i file il cui nome inizia con la stringa di caratteri "L" (non viene fatta differenza fra maiuscole e minuscole).

Senza filtro

```
Load layout
A:\STANDARD
→First_file.prn
 Layout_new.prn
 Sample.prn
 12807765.prn
```

Con filtro

```
Load layout
L
→Layout_new.prn
```

9 Manutenzione e pulizia

PERICOLO!

Pericolo di morte per scarica elettrica!

⇒ Prima di tutti i lavori di manutenzione, scollegare dalla rete elettrica la stampante e attendere brevemente che l'alimentatore si sia scaricato.

AVVISO!

Per la pulizia dell'apparecchio, sono consigliati dispositivi di protezione personale, come occhiali protettivi e guanti.

Piano di manutenzione

Operazione di manutenzione	Intervallo
Pulizia generale (vedere il capitulo 9.1, a pagina 80).	In caso di necessità.
Pulizia del rullo di trazione del nastro (vedere il capitolo 9.2, pagina 80).	Ad ogni cambio del nastro di trasferimento o in caso di danneggiamento dell'immagine di stampa.
Pulizia del rullo pressore (vedere il capitolo 9.3, a pagina 81).	Ad ogni cambio del rotolo etichette o in caso di danneggiamento dell'immagine di stampa e del trasporto etichette.
Pulizia della testina di stampa (vedere il capitolo 9.4, a pagina 82).	Ad ogni cambio del nastro di trasferimento o in caso di danneggiamento dell'immagine di stampa.
Pulizia della fotocellula (vedere il capitolo 9.5, a pagina 83.	Alla sostituizione del rotolo di etichette.
Sostituire la testina di stampa (vedere il capitolo 9.6, a pagina 84).	In caso di errori nell'immagine di stampa.

AVVISO!

Devono essere osservate le norme per l'uso di isopropanolo (IPA). In caso di contatto con la pelle o con gli occhi, risciacquare bene con acqua corrente. In caso di irritazione persistente, contattare un medico. Assicurarsi che vi sia una aerazione sufficiente.

AVVERTENZA!

Pericolo di incendio dovuto al solvente per etichette facilmente infiammabile!

⇒ Se si usa un solvente per etichette, rimuovere imperativamente polvere e sporco dalla stampante per etichette.

9.1 Pulizia generale

ATTENZIONE!

Danneggiamento della stampante con detergenti aggressivi!

⇒ Non utilizzare abrasivi o solventi per la pulizia delle superfici esterne o dei gruppi costruttivi.

⇒ Rimuovere la polvere e filamenti di carta dalla zona di stampa con un pennello morbido o l'aspirapolvere.

⇒ Pulire le superfici esterne con un detergente universale.

9.2 Pulizia del di trazione del nastro

Sporcizia sul rullo di stampa può causare una cattiva qualità di stampa e malfunzionamenti nel trasporto del materiale.

1. Aprire il coperchio della stampante.
2. Rimuovere il nastro transfer.
3. Rimuovere depositi con detergenti per rulli ed un panno morbido.
4. Se il rullo presenta danneggiamenti, sostituirlo.
5. Reinserire il nastro di trasferimento.
6. Chiudere il coperchio della stampante.

9.3 Pulizia del rullo pressore

Sporcizia sul rullo di stampa può causare una cattiva qualità di stampa e malfunzionamenti nel trasporto del materiale.

ATTENZIONE!

Danneggiamento del rullo pressore!

⇒ Per la pulizia del rullo pressore, non utilizzare oggetti affilati, appuntiti o duri.

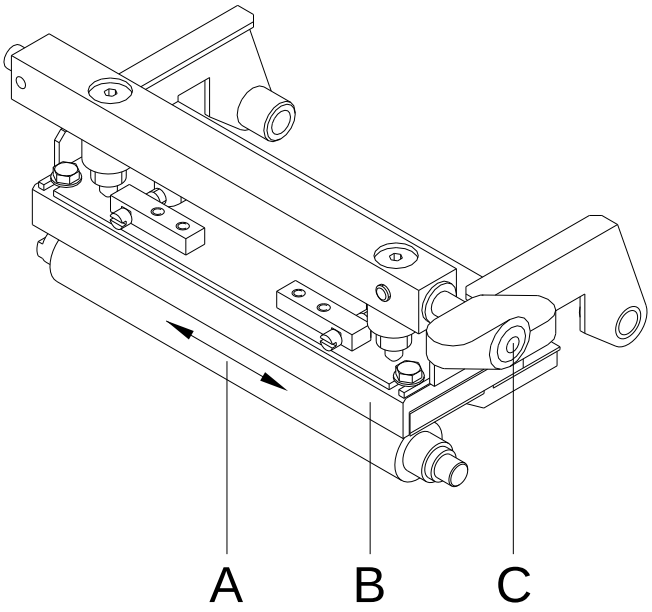

Figura 13

1. Aprire il coperchio della stampante.
2. Ruotare la leva (A) in senso antiorario per sollevare la testina di stampa (B).
3. Rimuovere le etichette e il nastro transfer dalla stampante.
4. Rimuovere depositi con detergenti per rulli ed un panno morbido.
5. Ruotare a mano il cilindro (C) gradualmente in modo tale che sia possibile pulire l‘intero cilindro (da eseguire solo con la stampante disattivata in quanto altrimenti il motore a passo si attiva e il cilindro viene mantenuto in posizione).
6. Per abbassare la testina di stampa, ruotare in senso orario la leva a pressione fino all’arresto in posizione.
7. Chiudere il coperchio della stampante.

9.4 Pulizia della testina di stampa

Durante la stampa la testina di stampa si sporca, perciò è necessario pulirla in intervalli regolari. La regolazione della pulizia dipende dalle ore di esercizio, dall'ambiente p.e. polveroso ecc.

ATTENZIONE!

Danneggiamento della testina di stampa!

⇒ Per la pulizia della testina di stampa, non utilizzare oggetti affilati, appuntiti o duri.

⇒ Non toccare lo strato di vetro protettivo della testina di stampa.

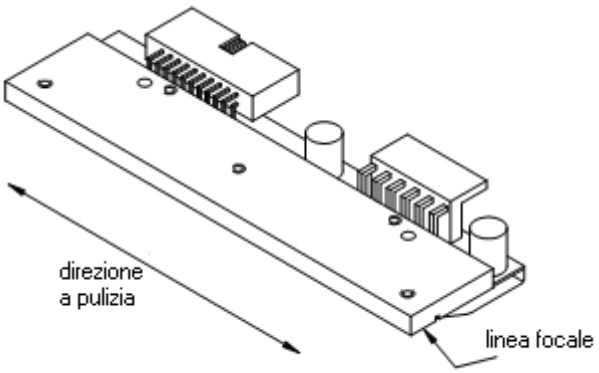

Figura 14

1. Aprire il coperchio della stampante.
2. Ruotare la leva (A, in Figura 13) in senso antiorario per sollevare la testina di stampa.
3. Rimuovere le etichette e il nastro transfer dalla stampante.
4. Pulire la superficie della testina di stampa con un batuffolo di cotone imbevuto di alcol.
5. Prima di rimettere in servizio la stampante, lasciar asciugare la testina di stampa per 2 - 3 minuti.
6. Reinserire le etichette e il nastro transfer.
7. Per abbassare la testina di stampa, ruotare in senso orario la leva a pressione (A, in Figura 13) fino all'arresto in posizione.
8. Chiudere il coperchio della stampante.

9.5 Pulizia della fotocellula delle etichette

ATTENZIONE!

Danneggiamento della fotocellula!

⇒ Per la pulizia della fotocellula, non utilizzare oggetti affilati o acuminati o detergenti.

La fotocellula delle etichette può accumulare impurità a causa della polvere di carta. Questo può comprometterne il riconoscimento della parte iniziale delle etichette.

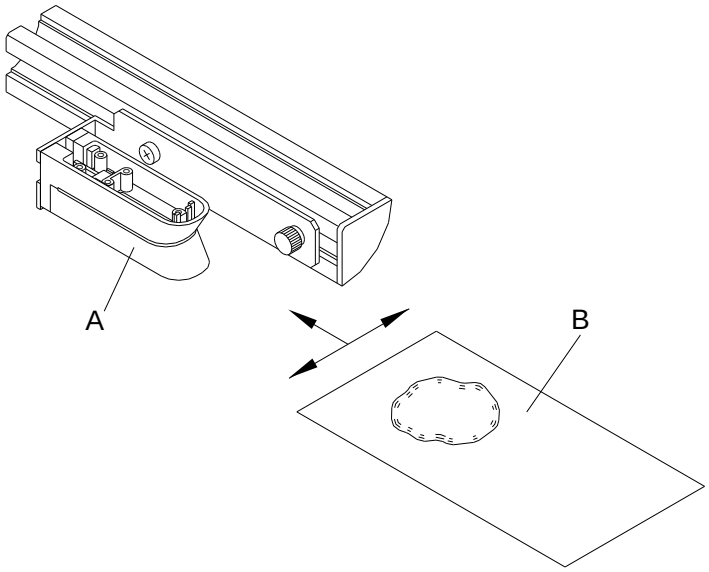

Figura 15

1. Aprire il coperchio della stampante.
2. Ruotare la leva in senso antiorario per sollevare la testina di stampa.
3. Rimuovere le etichette e il nastro transfer dalla stampante.
4. Pulire la fotocellula (A) con uno spray a gas compresso.
   È assolutamente necessario attenersi alle istruzioni riportate sulla confezione.
5. La fotocellula (A) può essere pulita anche con l’apposito foglio per pulitura (B) inumidito in alcol puro. In questo caso, fare passare il foglio per pulitura avanti e indietro (vedi illustrazione).
6. Reinserire le etichette e il nastro transfer (vedere il capitolo 5, a pagina 29).
7. Per abbassare la testina di stampa, ruotare in senso orario la leva a pressione fino all’arresto in posizione.
8. Chiudere il coperchio della stampante.

9.6 Sostituire la testina di stampa (generale)

ATTENZIONE!

Danneggiamento della testina di stampa dovuta a scariche elettrostatiche o ad agenti meccanici!

⇒ La stampante deve essere posizionata su una base conduttiva messo a terra.

⇒ Mettetevi a terra in modo adatto (p.e. cintura intorno al polso).

⇒ Non toccare i contatti della testina (B, C) con le mani.

⇒ Non toccare il listello di stampa (E) con oggetti duri o con le mani.

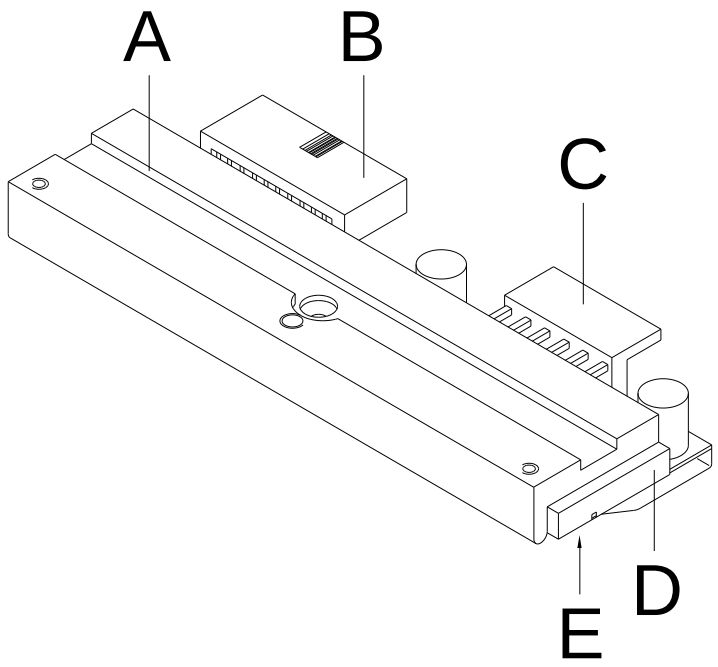

A Anima

B Connetore segnale

C Connetore tensione

D Testina di stampa

E Listello di stampa

Figura 16

AVVISO!

La testina di stampa (4) è premontata su un'anima (1) ed allineata in fabbrica.

ATTENZIONE!

Pericolo di scorticarsi durante il montaggio / smontaggio della testina di stampa!

⇒ Nel caso che è montato lo spigolo di strappo, fare attenzione alla dentatura.

9.7 Sostituire la testina di stampa

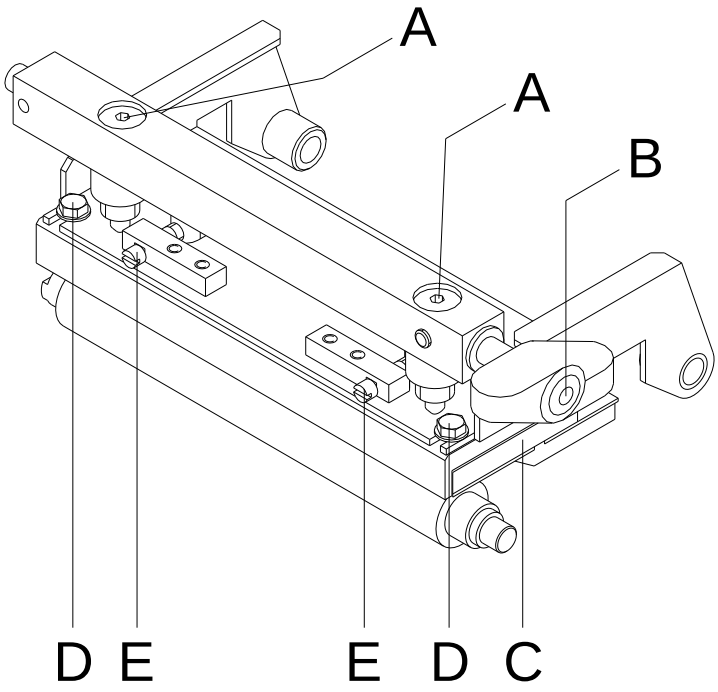

Figura 17

Smontare la testina di stampa

1. Rimuovere le etichette e il nastro transfer dalla stampante.
2. Se la testina di stampa è bloccata, allentare le viti (D).
3. Ruotare la leva (B) in senso antiorario per sollevare la testina di stampa.
4. Se la testina di stampa (C) non è libera di girare sul cilindro di contropressione, allentare ulteriormente le viti (D).
5. Tirare delicatamente in avanti la testina di stampa fino a raggiungere i connettori.
6. Rimuovere i connettori e estrarre la testina di stampa (C).

Montare la testina di stampa

1. Collegare i connettori.
2. Posizionare la testina di stampa nel relativo supporto (9) in modo che le pinze si inseriscano nei fori adeguati nel supporto testina di stampa.
3. Con un dito, tenere il supporto testina di stampa sul cilindro di stampa senza premere e controllare che la testina di stampa sia posizionata correttamente.
4. Serrare le viti (D).
5. Reinserire le etichette e il nastro transfer (vedere il capitolo 5, a pagina 29).
6. Per abbassare la testina di stampa, ruotare in senso orario la leva a pressione fino all’arresto in posizione.
7. Chiudere il coperchio della stampante.
8. Inserire il valore di resistenza, che si trova sulla targhetta della testina di stampa, nel sotto-menu delle 'Funzioni d’assistenza/Resistenza Dot'.

9.8 Aggiustare la testina di stampa

Parallelismo

Per ottenere un’immagine di stampa ben definita è essenziale impostare il parallelismo della linea focale della testina di stampa termica rispetto al cilindro di contropressione. Poiché la posizione della linea focale rispetto alla testina di stampa è soggetta a oscillazioni dipendenti dal processo di produzione, è talvolta necessario impostare il parallelismo dopo la sostituzione della testina.

1. Allentare le viti (D, Figura 17) di circa ¼ di giro con una chiave per viti.
2. Impostare il parallelismo con le viti di regolazion (E, Figura 17).
   Senso orario = movimento della testina di stampa in avanti
   Senso antiorario = movimento della testina di stampa all’indietro
3. Regolare il parallelismo fino a ottenere un’immagine di stampa uniforme.
4. Serrare di nuovo le viti (D, Figura 17).
5. Avviare la stampa di circa 10 etichette e verificare che il nastro scorra correttamente e senza guasti.

Pressione

Aumentando la pressione della testina si ottiene un miglioramento dell’annerimento dell’immagine di stampa sul lato corrispondente e dello scorrimento del nastro nella direzione corrispondente.

ATTENZIONE!

Danneggiamento della testina dovuto ad un'usura irregolare!

⇒ Modificare le impostazioni di fabbrica solo in casi eccezionali.

Selezionando l’impostanzione più bassa si ottimizza la durata operativa della testina di stampa.

1. Ruotare i bulloni reggispinta (A, Figura 17) per modificare la pressione della testina di stampa.
2. Ruotando i bulloni reggispinta (A, Figura 17) in senso orario crea un aumento della pressione.
3. Ruotando i bulloni reggispinta (A, Figura 17) in senso antiorario crea una diminuzione della pressione.

1 Messaggi di errore ed eliminazione

Messaggio di errore	Causa	Eliminazione
1 Riga sporgente sopra	Riga completamente / parzialmente sporgente dal bordo etichetta superiore.	Abbassare la riga (aumentare il valore Y). Controllare rotazione / font.
2 Riga sporgente sotto	Riga completamente/ parzialmente sporgente dal bordo etichetta inferiore.	Alzare la riga (diminuire il valore Y). Controllare rotazione / font.
3 Font selezionato	Uno/più caratteri di testo non è/sono incluso/i nel font selezionato.	Cambiare testo. Cambiare font.
4 Tipo di codice	Il codice selezionato non è disponibile.	Controllare tipo del codice.
5 Posizione errata	La posizione selezionata non è disponibile.	Controllare la posizione.
6 Font CV	Il font selezionato non è disponibile.	Controllare il font.
7 Font vettoriale	Il font selezionato non è disponibile.	Controllare il font.
8 Misurare etichetta	Non è possibile individuare un'etichetta durante la misurazione. Lunghezza dell'etichetta impostata è errata.	Controllare la lunghezza dell'etichetta e la posizione. Ripetere la misurazione.
9 Nessun etichetta	Manca l'etichetta. Fotocellula delle etichette è sporca. L'etichetta non si trova in posizione corretta.	Inserire nuovo rotolo di etichette. Controllare la posizione dell'etichetta. Pulire la fotocellula delle etichette.
10 Nessun nastro	Nastro vuoto durante la stampa (testina di stampa anteriore). Fotocellula del nastro di trasferimento difettosa (fotocellula anteriore).	Sostituire il nastro. Verificare la fotocellula del nastro nel (menu di assistenza).
11 COM FRAMING	Errore Stoppbit.	Controllare Stoppbits. Controllare Baudrate. Controllare cavo (modulo e PC).
12 COM PARITY	Errore Parità.	Controllare Parità. Controllare Baudrate. Controllare cavo (modulo e PC).
13 COM OVERRUN	Perdita di dati a livello dell'interfaccia seriale (RS-232).	Controllare Baudrate. Controllare cavo modulo e PC.
14 Index campo	Numero riga ricevuto invalido con RS-232.	Controllare dati inviati. Controllare collegamento modulo e PC.

Messaggio di errore	Causa	Eliminazione
15 Lunghezza maschera	Lunghezza della maschera ricevuta invalida.	Controllare dati inviati. Controllare collegamento modulo e PC.
16 Maschera invalida	Struzione di maschera invalida.	Controllare dati inviati. Controllare collegamento modulo e PC.
17 ETB mancante	ETB mancante.	Controllare dati inviati. Controllare collegamento modulo e PC.
18 Carattere invalido	Uno/più caratteri di testo non è/sono incluso/i nel font selezionato.	Cambiare testo. Cambiare font.
19 Tipo dati invalido	Tipo di dati inviati invalido.	Controllare dati inviati. Controllare collegamento modulo e PC.
20 Cifra di controllo errata	La cifra di controllo inserita/ricevuta è errata, nella verifica della cifra di controllo.	Ricalcolare la cifra di controllo. Controllare dati codice.
21 Cifra SC errata	La cifra SC selezionata è invalida in associazione a EAN/UPC.	Controllare cifra SC.
22 Numero dei caratteri	Caratteri inseriti non ammissibili in associazione con EAN/UPC (< 12; > 13)	Controllare il numero dei caratteri.
23 Calcolo per cifra di controllo	Calcolo per cifra di controllo selezionato non è disponibile nel codice a barre selezionato.	Controllare il calcolo della cifra. Controllare tipo del codice.
24 Zoom invalido	Fattore di zoom selezionato invalido.	Controllare il fattore di zoom.
25 Segno offset invalido	Segno di spostamento – Offset non è disponibile.	Controllare il valore Offset.
26 Limite Offset	Valore Offset inserito non è ammissibile.	Controllare il valore Offset.
27 Temperatura della testina di stampa	Temperatura della testina di stampa eccessiva. Il sensore della temperatura della testina di stampa difettoso.	Diminuire forza di accensione. Cambiare la testina di stampa
28 Taglierina	Errore taglierina (carta inceppata).	Controllare guida etichetta. Controllare taglierina.
29 Parametro invalido	Caratteri inseriti non sono conformi ai caratteri ammessi dagli identificatori d'applicazione.	Controllare dato codice.
30 Identificatore	Identificatore d'applicazione non disponibile, in associazione con GS1-128.	Controllare dato codice.

Messaggio di errore	Causa	Eliminazione
31 Definizione HIBC	Manca un carattere del sistema HIBC. Manca il codice primario.	Controllare la definizione del codice HIBC.
32 Orologio	E stato selezionato la funzione RTC (Real Time Clock), però l'accumulatore è vuoto. RTC è difettoso.	Cambiare o ricaricare l'accumulatore. Sostituire ram RTC.
33 CF - interfaccia	Il collegamento CPU – scheda Compact Flash è stato interrotto. Interfaccia scheda Compact Flash difettosa.	Controllare il collegamento CPU – scheda Compact Flash. Controllare interfaccia della scheda Compact Flash.
34 Nessuna memoria	Nessuna memoria di stampa individuata.	Controllare la standard memoria sulla scheda CPU.
35 Testina di stampa aperta	All'avvio dell'ordine di stampa la testina di stampa non è bloccata.	Bloccare la testina di stampa e riavviare l'ordine di stampa.
36 Formato invalido	Errore BCD Formato invalido per il calcolo della variabile Euro.	Controllare formato inserito.
37 Trabocco	Errore BCD Formato invalido per il calcolo della variabile Euro.	Controllare formato inserito.
38 Divisione per 0	Errore BCD Formato invalido per il calcolo della variabile Euro.	Controllare formato inserito.
39 FLASH ERROR	Errore FLASH.	Attuare un Software Update. Sostituire CPU.
40 Lunghezza comando	Lunghezza del comando ricevuto invalido.	Controllare i dati inviati. Controllare collegamento modulo e PC.
41 Nessun unità	Nessuna scheda Compact Flash.	Inserire nuovamente la scheda Compact Flash.
42 Errore nell'unit	Non è possibile leggere la scheda Compact Flash.	Inserire scheda Compact Flash (in modo giusto).
43 Unità non formato	Scheda Compact Flash non formattata.	Formattare scheda Compact Flash.
44 Cancellare directory attuale	Non è possibile cancellare la directory attuale.	Cambiare directory.
45 Percorso lungo	Il Percorso è troppo lungo/profondo.	Inserire Percorso più corto.
46 Write-protect	L'interruttore "Write-Protect" sulla scheda Compact Flash è in posizione ON.	Disattivare protezione da scrittura.

Messaggio di errore	Causa	Eliminazione
47 Directory non in file	Non è possibile inserire il nome di una directory come file.	Correggere l'inserimento.
48 File aperto	Non è possibile modificare un file mentre è aperto.	Scegliere un altro file.
49 File manca	File non esiste.	Controllare nome del file.
50 Nome file invalido	Nome del file invalido.	Controllare il nome della directory.
51 Errore nel file	Errore interno.	Contattare venditore.
52 Directory piena	La directory principale (64 registri) è piena.	Creare sotto-directories.
53 Unità piena	La memoria della scheda Compact Flash e piena.	Usare una scheda nuova oppure cancellare files che non servono più.
54 File/directory esiste	Il file/directory selezionato esiste già.	Controllare il nome. Scegliere un altro nome.
55 File troppo grande	La memoria sulla scheda di destinazione non è sufficiente	Inserire scheda con memoria più grande.
56 Nessun update	Errore nell'Updatefile della Firmware.	Ripetere l'Update.
57 File grafiko	Il file selezionato non contiene grafici.	Controllare nome del file.
58 Directory non vuota	La directory da cancellare non è vuota.	Cancellare prima tutte le file dalla directory.
59 Nessun interfaccia CF	L'unità per la scheda Compact Flash non esiste.	Controllare collegamenti. Contattare venditore.
60 Scheda CF manca	Manca la scheda Compact Flash.	Inserire la scheda Compact Flash.
61 Errore Webserver	Errore durante l'avvio del Webserver.	Contattare venditore.
62 FPGA errata	Il modulo è dotato con il FPGA errato.	Selezionare il tipo di stampa giusto. Sostituire FPGA.
63 Posizione finale	Lunghezza dell'etichetta troppo lunga. Numero di etichetta per ciclo troppo alto.	Controllare lunghezza e il numero delle etichette.
64 Punto neutro	Fotocellula difettosa.	Sostituire fotocellula.
65 Aria compressa	L'aria compressa non è collegata.	Collegare l'aria compressa.
66 Rilascio esterno	Manca il rilascio di stampa esterno.	Controllare il segnale di entrata.
67 Riga troppo lunga	La definizione della larghezza delle colonne è sbagliata. Numero delle colonne errato.	Diminuire la larghezza. Controllare il numero delle colonne.

Messaggio di errore	Causa	Eliminazione
68 Scanner	Scanner lancia avviso di errore.	Controllare collegamento Scanner/modulo.
69 Scanner NoRead	Cattiva qualità di stampa. Probabilmente la testina e sporca oppure difettosa. Velocità troppo alta.	Aumentare il contrasto. Pulire la testina oppure sostituirla. Modificare la velocità.
70 Dati Scanner	L'ordine dei caratteri esplorati non corrispondono all'ordine dei caratteri stampati.	Sostituire testina di stampa.
71 Pagina invalida	Il numero della pagina è errato. Il numero della pagina è 0 oppure >9.	Selezionare un numero da 1 a 9.
72 Scelta pagina	Pagina selezionata non esiste.	Controllare le pagine definite.
73 Pagina non definita	Pagina non definita.	Controllare la definizione di stampa.
74 Formato guida utente	Formato invalido per riga guidata dall'utente.	Controllare lo string del formato.
75 Formato data/ora	Formato inserito invalido per data/ora.	Controllare lo string del formato.
76 Avvio a caldo CF	La scheda Compact Flash manca.	Nel caso che attiva la funzione avvio a caldo è necessario inserire una scheda Compact Flash. Prima di connettere la scheda Compact Flash, disinserire la stampante.
77 Specchiare/Rotazione	Sono attive le funzioni: Stampa a colonna e specchiare/rotazione etichette.	Selezionare solo una funzione.
78 File del sistama	Non è possibile caricare files temporali con l'avvio a caldo.	Non è possibile.
79 Variabile di turno	La definizione dei turni è sbagliata. Gli orari si coincidano.	Controllare la definizione degli orari.
80 Codice GS1 Databar	Errore codice a barre GS1 Databar.	Controllare la definizione e i parametri del codice GS1 Databar.
81 Errore IGP	Errore di protocollo IGP.	Controllare i dati inviati.
82 Tempo di generazione	La creazione dell'immagine di stampa, era ancora attiva durante l'avvio di stampa.	Diminuire la velocità di stampa. Usare il segnale di uscita per la sincronizzazione e usare Bitmap Fonts, per diminuire il tempo di generazione.

Messaggio di errore	Causa	Eliminazione
83 Sicurezza transporto	Sono attivi due sensori di posizione del DPM (Avvio/Fine).	Spostare il sensore del punto neutro. Controllare i sensori nel menu d'assistenza (service).
84 Mancano dati font	Mancano i dati del font e del Web.	Attivare Software Update.
85 Nessun ID layout	Manca la definizione ID dell'etichetta.	Definire l'ID dell'etichetta.
86 Layout ID	ID esplorato non corrisponde alla definizione dell'ID.	È stata caricata l'etichetta errato dalla scheda Compact Flash.
87 Manca etichetta RFID	Il RFID non individua nessuna'etichetta.	Spostare RFID oppure usare un valore offset.
88 Verifica RFID	Errore durante il controllo di dati.	RFID dell'etichetta difettosa. Controllare la definizione di RFID.
89 RFID timeout	Errore durante la programmazione dell'etichetta RFID.	Posizione dell'etichetta. Etichetta difettosa.
90 Dati RFID	La definizione di RFID è sbagliata oppure non completa.	Controllare i dati e la definizione di RFID.
91 Tipo RFID	La definizione dell'etichetta non corrisponde a quella dell'etichetta usata.	Controllare la capacità e il tipo di memoria dell'etichetta.
92 RFID bloccato	Errore durante la programmazione dell'etichetta RFID (campi bloccati).	Controllare i dati e la definizione del RFID. Etichetta già programmata.
93 RFID programmazione	Errore durante la programmazione dell'etichetta RFID.	Controllare la definizione di RFID.
94 Scanner timeout	Lo scanner non ha potuto leggere il codice a barre entro la durata timeout impostata.	
	Testina di stampa difettosa. Pieghe sul nastro di trasferimento. Scanner posizionato scorrettamente. Durata di timeout insufficiente.	Controllare la testina di stampa. Controllare il nastro di trasferimento. Posizionare lo scanner correttamente rispetto all'avanzamento impostato. Selezionare una durata di timeout più lungo.
95 Errore scanner	I dati dello scanner non corrispondono ai dati del codice a barre.	Controllare la posizione dello scanner. Controllare le regolazioni e il collegamento dello scanner.

Messaggio di errore	Causa	Eliminazione
96 COM Break	Errore interfaccia seriale.	Controllare le regolazioni per la trasmissione di dati serialmente e i cavi del PC.
97 COM General	Errore interfaccia seriale.	Controllare le regolazioni per la trasmissione di dati serialmente e i cavi del PC.
98 Manca software FPGA testina di stampa	Mancano i dati della FPGA testina di stampa.	Contattare il Vs. commerciante.
99 Cari. software del FPGA della testina di stampa	Errore nella programmazione del FPGA della testina di stampa.	Contattare il Vs. commerciante.
100 Posizione finale alto	Opzione applicatore: Manca il segnale del sensore - in alto.	Controllare i segnali di entrata e l'alimentazione dell'aria compressa.
101 Posizione finale basso	Opzione applicatore: Manca il segnale del sensore - in basso.	Controllare i segnali di entrata e l'alimentazione dell'aria compressa.
102 Piastra di aspirazione	Opzione applicatore: Il sensore non riconosce l’etichetta sulla piastra di aspirazione.	Controllare i segnali di entrata e l'alimentazione dell'aria compressa.
103 Segnale di start	Il job di stampa è attivo, ma l'apparecchio non è pronto ad elaborarlo.	Controllare il segnale di avvio.
104 Nessuna dati	Dati di stampa extra etichetta. Il tipo di apparecchio selezionato non è corretto (Designsoftware).	Verificare il tipo di apparecchio impostato. Verificare la selezione del modulo di stampa sinistro/destro.
105 Testina di stampa	Non viene utilizzata una testina di stampa originale.	Controllare la testina di stampa usata. Contattare il concessionario responsabile.
106 Tipo Tag errato	Tipo di Tag errato. I dati Tag non sono conformi al tipo di Tag della stampante.	Adeguare i dati o usare il tipo di Tag corretto.
107 RFID non attivo	Il modulo RFID non è attivo. Impossibile elaborare i dati RFID.	Attivare il modulo RFID o eliminare i dati RFID dai dati etichetta.
108 GS1-128 invalido	GS1-128 trasmesso non valido.	Controllare i dati del codice a barre (vedere specifica GS1-128).
109 Parametro EPC	Errore durante il calcolo EPC.	Controllare i dati (vedere specifica EPC).

Messaggio di errore	Causa	Eliminazione
110 Coperchio aperto	All'avvio del job di stampa il coperchio dell'alloggiamento non è chiuso.	Chiudere il coperchio dell'alloggiamento e riavviare il job di stampa.
111 Codice EAN.UCC	Codice EAN.UCC trasmesso non valido.	Controllare i dati del codice a barre (vedere la rispettiva specifica).
112 Carrello stampa	Il carrello di stampa non si muove.	Controllare la cinghia dentata (even. strappata).
113 Errore applicatore	Opzione applicatore: Errore durante il uso con l'applicatore.	Controllare l'applicatore.
114 Posizione finale sinistra	Opzione applicatore: L'interruttore di fine corsa sinistro non è nella posizione coretta.	Controllare che l'interruttore di fine corsa SINISTRO funzioni correttamente e che la posizione sia corretta. Controllare che la pneumatica per il movimento trasversale funzioni correttamente.
115 Posizione finale destra	Opzione applicatore: L'interruttore di fine corsa destro non è nella posizione coretta.	Controllare che l'interruttore di fine corsa DESTRO funzioni correttamente e che la posizione sia corretta. Controllare che la pneumatica per il movimento trasversale funzioni correttamente.
116 Non in posizione di stampa	Opzione applicatore: L'interruttore di fine corsa alto e destro non sono nella posizione corretta.	Controllare che gli interruttori di fine corsa ALTO e DESTRO funzionino correttamente e che la posizione sia corretta. Controllare che la pneumatica funzioni correttamente.
117 Parametri errati file XML	Parametri errati file XML.	Contattare il Vs. commerciante.
118 Variabile non valida	La variabile trasferita con immissione utente non è valida.	Selezionare e trasferire la variabile corretta senza immissione utente.
119 Nastro di trasferimento	Il rullo del nastro di trasferimento si è svuotato durante il job di stampa (testina di stampa posteriore). Fotocellula del nastro di trasferimento difettosa (fotocellula posteriore).	Sostituire il nastro di trasferimento. Verificare il funzionamento della fotocellula del nastro di trasferimento (funzioni di manutenzione).
120 Directory errata	Nella copiatura, la directory di destinazione non è valida.	La directory di destinazione non deve trovarsi all'interno della directory della fonte.

Messaggio di errore	Causa	Eliminazione
121 Nessun etichetta	Non è presente alcuna etichetta alla testina di stampa posteriore (DuoPrint). La fotocellula delle etichette è sporca. L'etichetta non appoggiata correttamente.	Installare un nuovo rotolo delle etichette. Pulire la fotocellula delle etichette. Controllare il corretto posizionamento del materiale etichette.
122 IP occupato	L'indirizzo IP è già stato assegnato.	Assegnare un nuovo indirizzo IP.
123 Stampa asincrona	Le fotocellule di etichette non funzionano nella successione prevista dai dati di stampa. Le impostazioni delle fotocellule di etichette non sono corrette. Impostazioni delle etichette / le dimensioni della fessura non corrispondono. Alla testina di stampa posteriore non vi sono etichette. La fotocellula etichette è sporca. L'etichetta non è inserita correttamente.	Verificare le dimensioni di etichetta e fessura. Verificare le impostazioni delle fotocellule di etichette. Verificare il corretto inserimento del materiale etichette. Inserire un nuovo rotolo di etichette. Pulire la fotocellula delle etichette. Verificare il corretto inserimento del materiale etichette.
124 Velocità troppo lenta	Velocità di stampa troppo lenta.	Aumentare la velocità della macchina del cliente.
125 Buffer invio DMA	Problema di comunicazione HMI.	Riavviare la stampante.
126 Conflitto UID	Impostazioni della programmazione RFID errate.	Eseguire l'inizializzazione RFID.
127 Modulo non trovato	Il modulo RFID non è disponibile	Controllare il collegamento del modulo RFID. Contattare il rivenditore responsabile.
128 Nessun segnale di conferma	Nessuna conferma di stampa dal comando sovraordinato (macchina del cliente).	Attivare il segnale di conferma sul comando sovraordinato.
129 Firmware errato	È stato tentato di installare un firmware non adatto al tipo di stampante utilizzato.	Utilizzare un firmware adatto alla stampante. Contattare il rivenditore responsabile.

Messaggio di errore	Causa	Eliminazione
130 Manca una lingua	Il file relativo alla lingua della stampante impostata non è disponibile.	Contattare il rivenditore responsabile.
131 Materiale errato	Il materiale per le etichette non è adatto ai dati di stampa.	Utilizzare il materiale per le etichette con una lunghezza di etichetta e fessura adatta.
132 Tag di markup non valido	Carattere di formattazione markup nel testo non valido.	Correggere il carattere di formattazione nel testo.
133 Script non trovato	File script LUA non trovato.	Controllare i nomi dei file.
134 Errore script	Lo script LUA è errato.	Controllare lo script.
135 Errore script	Errore nelle immissioni dell'utente relative allo script LUA.	Correggere il valore di immissione.
136 Nessuna ristampa	Non sono disponibili dati per le etichette per la ristampa.	Trasferire i nuovi dati per le etichette sulla stampante.
137 Cortocircuito DK	Cortocircuito elettrico sulla testina di stampa.	Controllare la testina di stampa utilizzata. Contattare il rivenditore responsabile.
138 Nastro di trasporto non sufficiente	Il nastro di trasporto arriva alla fine.	Cambiare il nastro di trasporto.
139 Errore hardware	Non è stato possibile trovare un componente hardware.	Contattare venditore.
140 Errore avvolgitore	Etichetta strappata	Inserire rotolo di etichette nuovo. Incollare il rotolo di etichette.
141 Motore dell'avvolgitore bloccato	Il motore dell'avvolgitore eserno è bloccato	Spegnere la macchina e controllare la resistenza meccanica. Sostituire rotolo di etichette.
142 Errore hardware	Non è stato possibile trovare un componente hardware.	Contattare venditore.

2 Informazioni supplementari

2.1 Stampa a colonne

Con la stampante è possibile stampare a colonne. Significa che le informazioni di una colonna possono essere stampate più volte (secondo la larghezza di una colonna) su un'etichetta. Usando questo modo di stampa è possibile usare la larghezza completa e risparmiare del tempo nella generazione.
Per esempio: un'etichetta con la larghezza di 100 mm può essere stampata con 4 colonne e una larghezza di colonna di 25 mm l'una oppure con 2 colonne con la larghezza di 50 mm l'una.
La prima colonna è sempre la colonna che ha il coordinato X più grande (l'etichetta si trova più vicino al punto neutro).

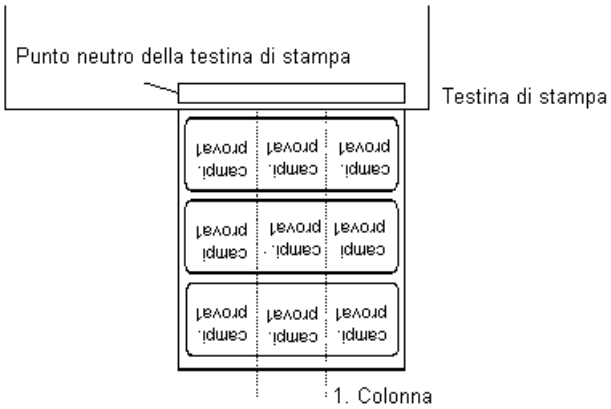

Regolare la stampa a colonne

Premere il tasto F per passare al menu funzioni.

Premere il tasto , finché appare il menu *Layout di etichetta*.

Premere il tasto , per selezionare il menu.

Premere il tasto , finché appare il menu *Larghezza etichetta/Numero colonne*.

Premere i tasti e per regolare la larghezza delle etichette. Inserire sempre la larghezza di una colonna, esempio: 20,0 mm.

Premere i tasti e per passare al numero delle colonne.

Premere i tasti e per modificare il numero delle colonne, esempio: 4 colonne con la larghezza d'etichette di 20,0 mm.

Premere il tasto per lanciare il numero di pezzi e il numero di righe. Il numero di pezzi si riferisce al numero delle etichette da stampare (Esempio: Colonne = 3; Pezzi = 4)

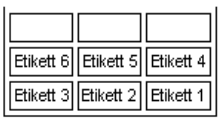

A quest'esempio sono stampate le etichette 1-4 –, le etichette 5 e 6 No.

2.2 Avvio a caldo

AVVISO!

I dati devono essere memorizzati sulla scheda Compact Flash. Per questo motivo la scheda Compact Flash è una presupposizione per la funzione *Avvio a caldo*.

La funzione *Avvio a caldo* è utile in caso di mancanza di corrente. Questa funzione garantisce la conservazione dei dati dell'etichetta. È possibile lavorare senza perdita d'informazioni. È possibile interrompere un ordine di stampa e riavviarlo alla riaccensione della stampante.

AVVISO!

Poiché, se l'avvio a caldo è attivo, tutti i dati necessari vengono memorizzati sulla scheda *Compact Flash*, questa non deve essere rimossa durante il funzionamento continuo. In caso contrario, si rischia di perdere tutti i dati sulla scheda Compact Flash.

Memorizzare etichetta attuale

In caso che la funzione *Avvio a caldo* è attivata, all'avvio dell'ordine di stampa i dati dell'etichetta attuale verranno memorizzati sulla scheda Compact Flash nel registro appartenente.
Seguenti condizioni devono essere disponibili:

- Nell'unità A deve essere inserita la scheda Compact Flash.
- La scheda Compact Flash non deve essere protetta da scrittura.
- Memoria libera sulla scheda Compact Flash.

In caso che non sussistono queste condizioni appare un'indicazione d'errore.

Memorizzare lo stato dell'ordine di stampa

Quando si spenge la stampante lo stato dell'ordine di stampa attuale viene memorizzato nel registro appartenente.
Seguenti condizioni devono essere disponibili:

- Nell'unità A deve essere inserita la scheda Compact Flash
- La scheda Compact Flash non deve essere protetta da scrittura.
- Memoria libera sulla scheda Compact Flash.

Caricare etichetta e lo stato dell'ordine di stampa

Quando, la stampante deve essere riavviata e la funzione *Avvio a caldo* è attivata, i dati dell'etichetta memorizzati e lo stato dell'ordine di stampa, vengono caricati dalla scheda Compact Flash. Per questo motivo è necessario inserire una scheda Compact Flash prima dell'avvio. In caso che non è possibile caricare i dati appare un'indicazione d'errore.

Avviare un ordine di stampa

In caso che la stampante viene spenta durante un ordine di stampa al riavvio della stampante la stampa interrotta viene continuata automaticamente. Il numero stampato e il numero di stampa inserito viene attualizzato automaticamente.
In caso che l'ordine di stampa si trovava in modo interrotto prima di spegnere la stampante al riavvio della stampante l'ordine si troverà nel modo "interrotto".
In caso che è attiva la guida dell'utente durante che la stampante viene spenta al riavvio della stampante appare la prima variabile utente nella finestra per immissione di dati.

Attualizzare il variabile numeratore

Siccome vengono memorizzati solo i valori di partenza del numeratore, il numeratore viene attualizzato ad ogni riavvio della stampante considerando l'etichette già stampate. Dopo di ciò viene posto correttamente l'update attuale e quello successivo con l'aiuto degli update degli intervalli.

AVVISO!

In caso che si trovano grafici sulle etichette, questi devono essere salvati sulla scheda Compact Flash.

2.3 Ritiro/ritardo

Modi di esercizio con ritiro

In modalità distribuzione continua (IO DYN F, IO ST F, IO LS F) non è possibile un retrocedere ottimizzato. Infatti, se si cambiasse job di stampa, l'etichetta attualmente nella zona offset sarebbe già stata stampata nel job di stampa precedente.

Nella zona di durante la stampa delle etichette continue non deve trovarsi alcuna variabile Data/Ora poichè queste potrebbero essere state attualizzate prima del seguente impulso di avvio.

Standard

Distributore: Dopo la stampa dell'etichetta, la stampante si ferma in posizione offset distributivo è aspetta finche l'etichetta sarà rimossa (fotocellula) oppure riceve un nuovo segnale di avvio (I/O dinamico). Dopo di ciò viene attivato il ritiro e la stampa della prossima etichetta inizia.

Taglierina: Dopo la stampa dell'etichetta, la stampante si ferma in posizione offset di taglio. In altre parole, l'etichetta sarà tagliata e subito dopo ritirata (attenzione: deve essere impostato il modo d'uso: con ritiro). La stampante avvia la stampa della prossima etichetta.

Bordo staccabile: Dopo la stampa dell'ultima etichetta, la stampante si ferma in posizione offset per staccare le etichette. Adesso è possibile staccare le etichette. Prima di rincominciare a stampare, la stampante ritira le etichette e avvia la stampa.
Nel caso che è stato impostato un ordine di stampa successivo, prima che la stampante si ferma in posizione offset di stacco, la stampante inizia a stampare senza tornare in posizione offset di stacco.

Automatico

Distributore: Dopo la stampa dell'etichetta, la stampante va in posizione offset distributivo e subito dopo ritira l'etichetta, se non è stato impostato un valore di ritardo. Appena la stampante riceve un segnale di avvio (IO dinamico), scatta la prossima stampa.

Taglierina: Funziona come modo di esercizio 'ritiro standard'. Ritiro di etichetta (subito) dopo ogni taglio.

Bordo staccabile: Dopo la stampa dell'ultima etichetta, la stampante va in posizione offset di stacco. Dopo di ciò l'etichetta sarà ritirata immediatamente oppure dopo il tempo di ritardo impostato. Appena la stampante riceve l'ordine di avvio, la stampante incomincia a stampare.
Nel caso che è stato impostato un ordine di stampa successivo, prima che la stampante si ferma in posizione offset di stacco, la stampante inizia a stampare senza tornare in posizione offset di stacco.

Senza ritiro	**Distributore:**	Dopo la stampa dell'etichetta, la stampante si ferma in posizione offset distributivo. Appena riceve l'ordine di avvio (I/O dinamico), la stampante incomincia a stampare. L'etichetta si trova in posizione offset e cosi la stampante inizia a stampare da questa posizione. Per evitare stampe errate è necessario lasciare un campo libero, altrimenti non saranno stampati tutti i dati.
	Taglierina:	Funziona come modo di esercizio 'ritiro standard'. Ritiro di etichetta (subito) dopo ogni taglio.
	Bordo staccabile:	Dopo la stampa dell'ultima etichetta, la stampante va in posizione offset di stacco. Appena la stampante riceve l'ordine di avvio, la stampante incomincia a stampare. In questo momento l'etichetta si trova in posizione offset, perciò è necessario lasciare un campo libero (lato superiore), altrimenti non saranno stampati tutti i dati dell'etichetta. Nel caso che è stato impostato un ordine di stampa successivo, prima che la stampante si ferma in posizione offset di stacco, la stampante inizia a stampare senza tornare in posizione offset di stacco.
Ritiro ottimizzato	**Distributore:**	Dopo la stampa dell'etichetta e durante il ritiro in posizione offset, la prossima etichetta sarà generata e incominciata a stampare. Nel momento in cui si attiva il segnale d'avvio, la stampante completa la stampa dell'etichetta. Durante ciò, la stampante prepara la stampa della prossima etichetta e ricomincia a stampare. Nel caso che non è disponibile la prossima etichetta, la stampante torna in posizione offset e prima di stampare ritira l'etichetta (valore impostato).
	Taglierina:	Dopo la stampa dell'etichetta e durante il ritiro in posizione offset, la prossima etichetta sarà generata e incominciata a stampare. Dopo il taglio l'etichetta seguente non sarà ritirata. Adesso la stampante finisce di stampare la stampa già incominciata e durante ciò prepara la stampa della prossima etichetta. Nel caso che non è disponibile la prossima etichetta, la stampante torna in posizione offset, taglia, e ritira l'etichetta in posizione di partenza.
	Bordo staccabile:	Funziona come modo di esercizio 'ritiro standard'. Va in posizione offset solamente se non è disponibile un ordine di stampa successivo.

2.4 Fotocellule

AVVISO!

Quando si usa la fotocellula a riflessione normale è opportuno che il coperchio della stampante rimanga chiuso per evitare che la luce esterna possa provocare delle false letture.

Trasmissione normale

Questo sistema di fotocellula è composto di trasmettitore e ricevitore. Il raggio a luce infrarossa viene trasmesso da sopra ed il ricevitore rileva l'intensità della luce che attraversa le etichette sul supporto.

Questo tipo di fotocellula viene usata per etichette adesive normali.

Riflessione normale

Questo sistema di fotocellula funziona a tastaggio diretto (da sotto). Il raggio a luce infrarossa rileva una tacca nera stampata sul nastro di supporto etichette dove non è possibile evidenziare la separazione tra le etichette in trasparenza. Questo tipo di fotocellula viene usata per etichette adesive trasparenti o per etichette in carta continua.

Trasmissione inversa

Questo sistema è composto di trasmettitore e ricevitore. Il raggio a luce infrarossa viene trasmesso da sopra ed il ricevitore rileva l'intensità della luce che attraversa le etichette sul supporto. Come nella fotocellula a trasmissione normale. La differenza dalla fotocellula normale è che viene stampato nello spazio tra un'etichetta e l'altra. Questo tipo di fotocellula viene usata quando si stampa su etichette trasparenti con un interspazio evidenziato da una stampa (tacca nera).

Riflessione inversa

Questo sistema di fotocellula funziona a tastaggio diretto (da sotto). Il raggio a luce infrarossa rileva una tacca stampata sul nastro di supporto etichette come la riflessione normale, in questo caso, però viene letto lo spazio tra una tacca e l'altra. Questo tipo di fotocellula viene usata per etichette adesive trasparenti o per etichette in carta continua con foro.

AVVISO!

Quando si usa la fotocellula a trasmissione inversa, la stampante deve essere in grado di misurare una differenza di 2,5 V (fotocellula riflessione inversa di 1 V) tra la lettura e la non lettura della tacca di riferimento. In caso contrario la stampante non riconosce la differenza tra etichette e interspazio generando un errore di mancanza etichette.

3 Display del touchscreen

3.1 Struttura di funzioni

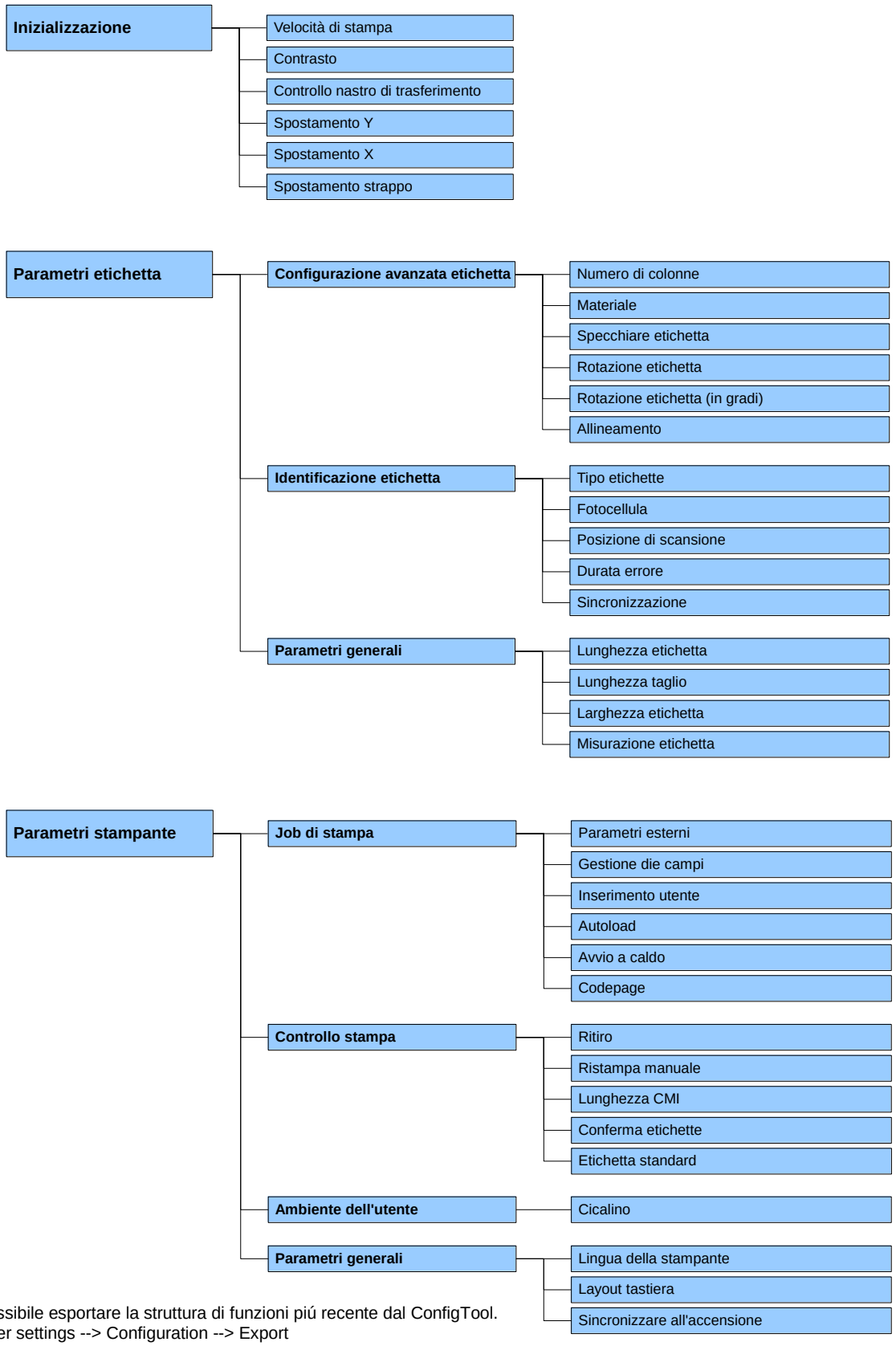

È possibile esportare la struttura di funzioni piú recente dal ConfigTool.
Printer settings --> Configuration --> Export

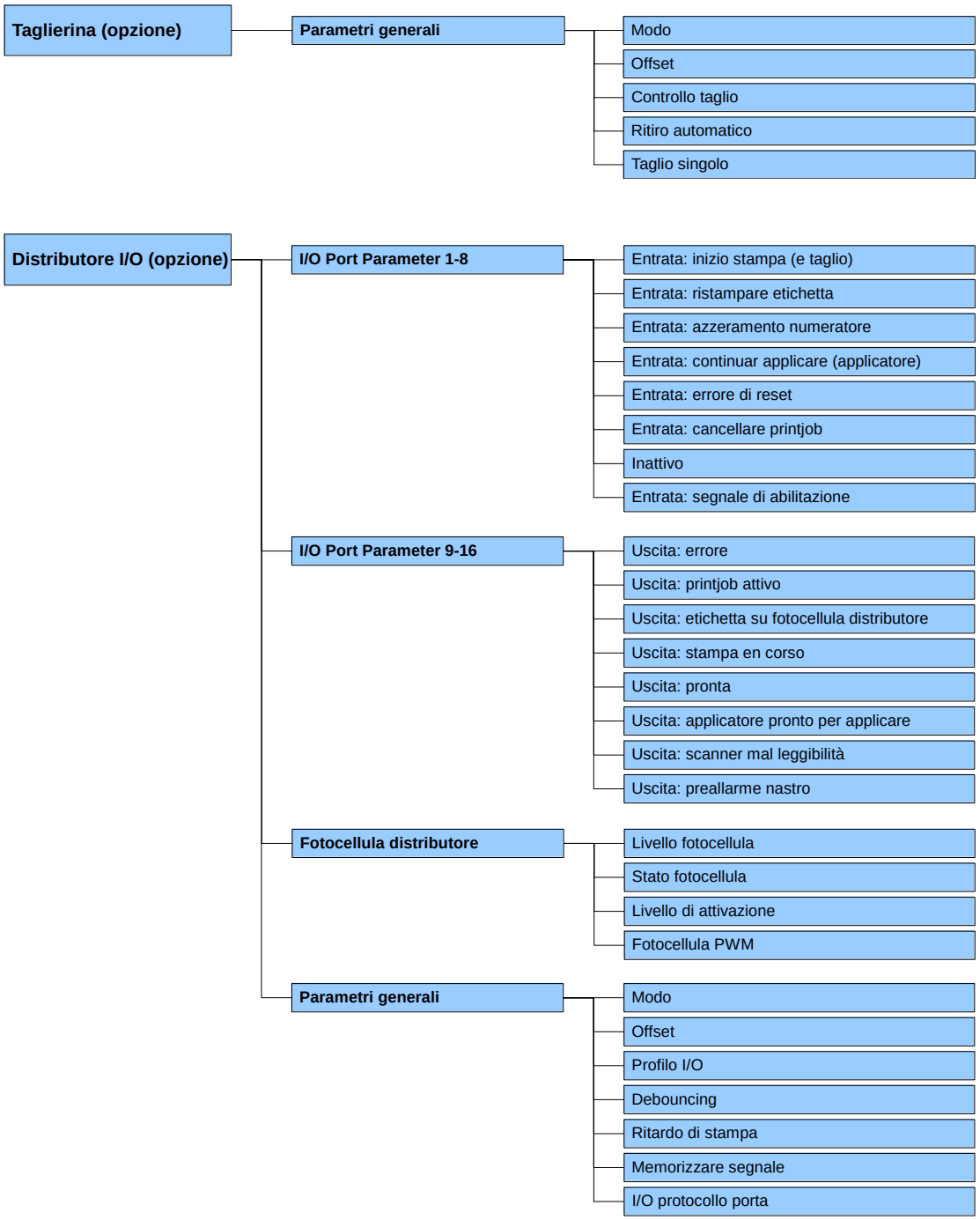
Taglierina (opzione)
Parametri generali
Modo
Offset
Controllo taglio
Ritiro automatico
Taglio singolo
Distributore I/O (opzione)
I/O Port Parameter 1-8
Entrata: inizio stampa (e taglio)
Entrata: ristampare etichetta
Entrata: azzeramento numeratore
Entrata: continuar applicare (applicatore)
Entrata: errore di reset
Entrata: cancellare printjob
Inattivo
Entrata: segnale di abilitazione
I/O Port Parameter 9-16
Uscita: errore
Uscita: printjob attivo
Uscita: etichetta su fotocellula distributore
Uscita: stampa en corso
Uscita: pronta
Uscita: applicatore pronto per applicare
Uscita: scanner mal leggibilità
Uscita: preallarme nastro
Fotocellula distributore
Livello fotocellula
Stato fotocellula
Livello di attivazione
Fotocellula PWM
Parametri generali
Modo
Offset
Profilo I/O
Debouncing
Ritardo di stampa
Memorizzare segnale
I/O protocollo porta

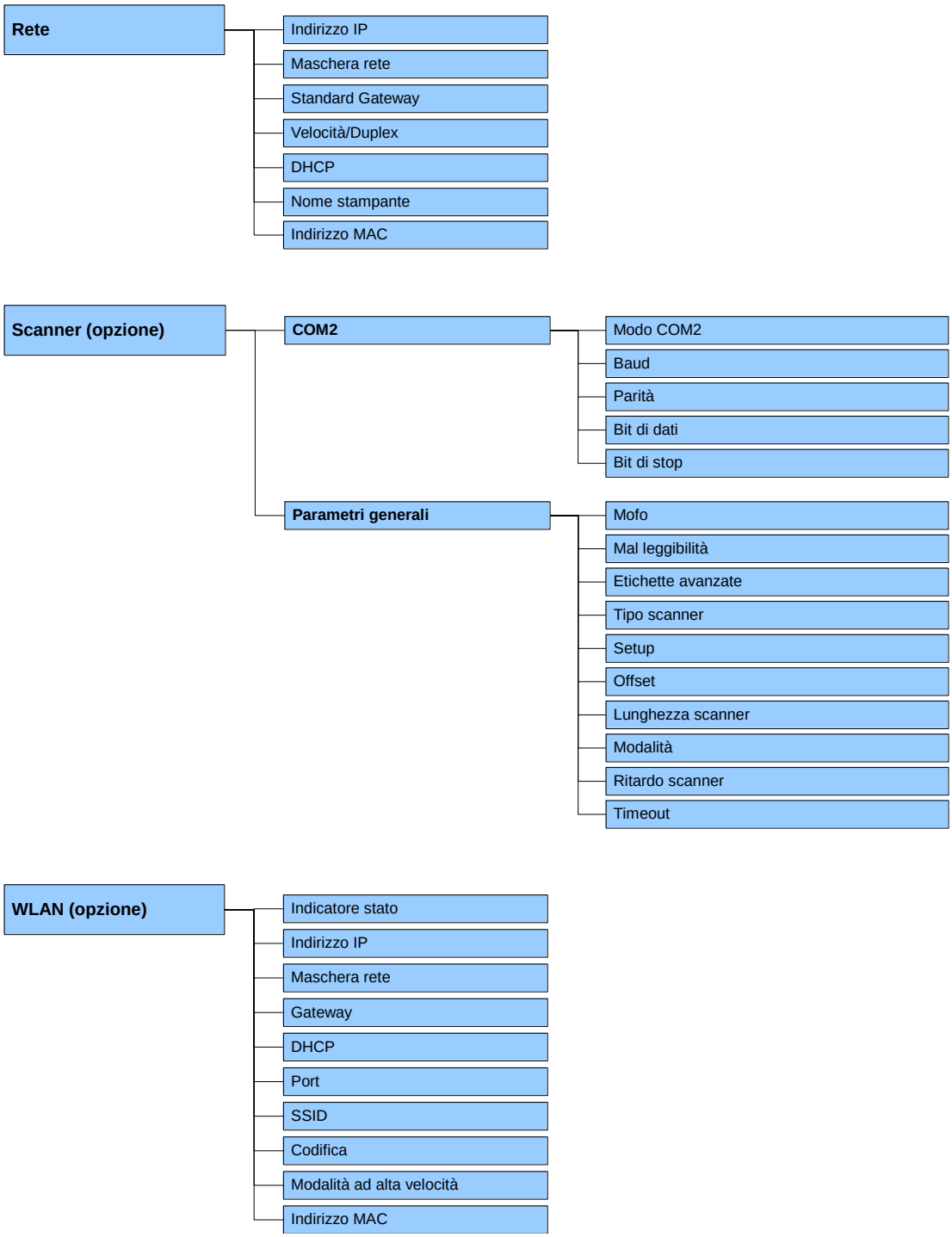
Rete
Indirizzo IP
Maschera rete
Standard Gateway
Velocità/Duplex
DHCP
Nome stampante
Indirizzo MAC
Scanner (opzione)
COM2
Modo COM2
Baud
Parità
Bit di dati
Bit di stop
Parametri generali
Mofo
Mal leggibilità
Etichette avanzate
Tipo scanner
Setup
Offset
Lunghezza scanner
Modalità
Ritardo scanner
Timeout
WLAN (opzione)
Indicatore stato
Indirizzo IP
Maschera rete
Gateway
DHCP
Port
SSID
Codifica
Modalità ad alta velocità
Indirizzo MAC

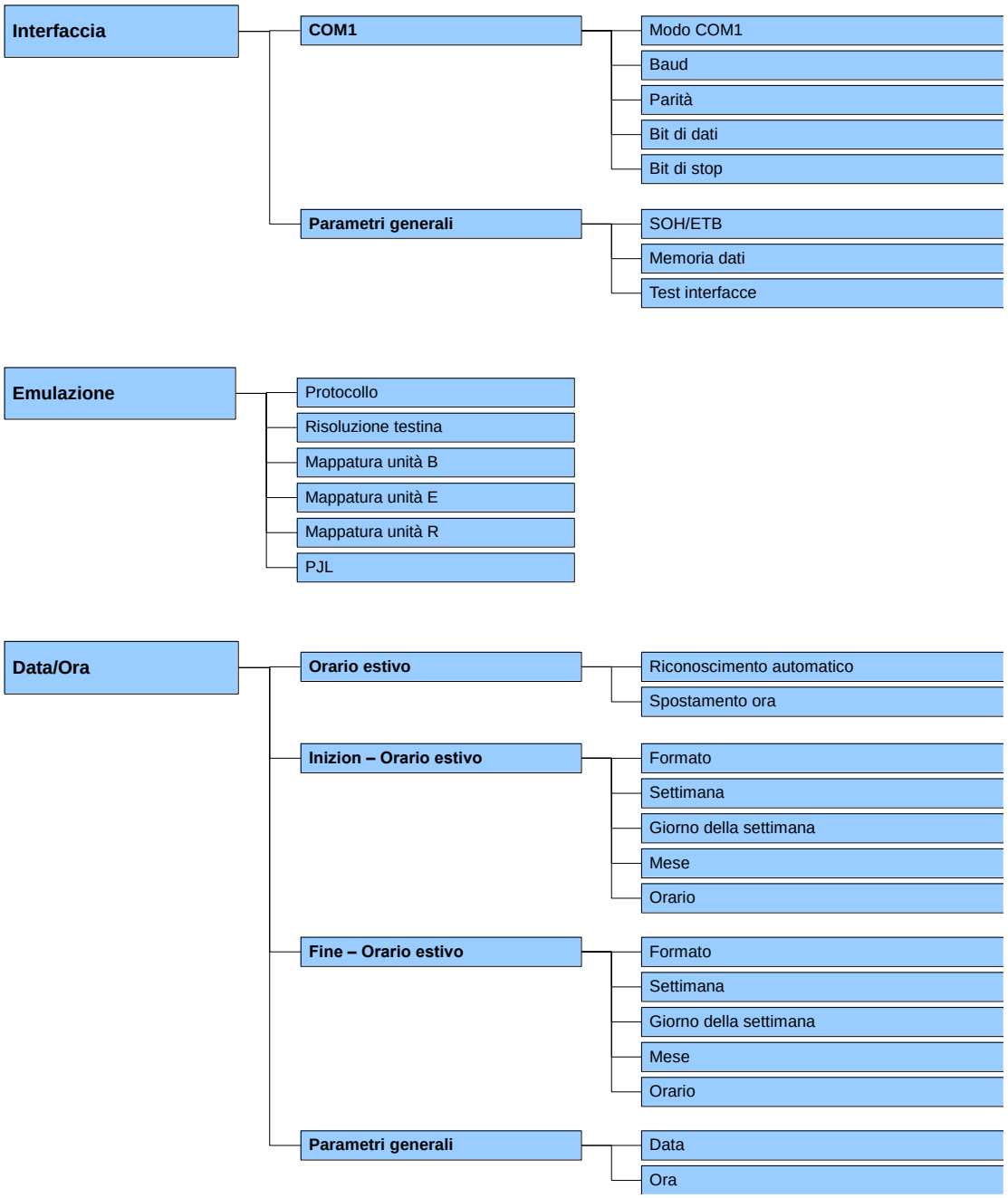
Interfaccia
COM1
Modo COM1
Baud
Parità
Bit di dati
Bit di stop
Parametri generali
SOH/ETB
Memoria dati
Test interfacce
Emulazione
Protocollo
Risoluzione testina
Mappatura unità B
Mappatura unità E
Mappatura unità R
PJL
Data/Ora
Orario estivo
Riconoscimento automatico
Spostamento ora
Inizion – Orario estivo
Formato
Settimana
Giorno della settimana
Mese
Orario
Fine – Orario estivo
Formato
Settimana
Giorno della settimana
Mese
Orario
Parametri generali
Data
Ora

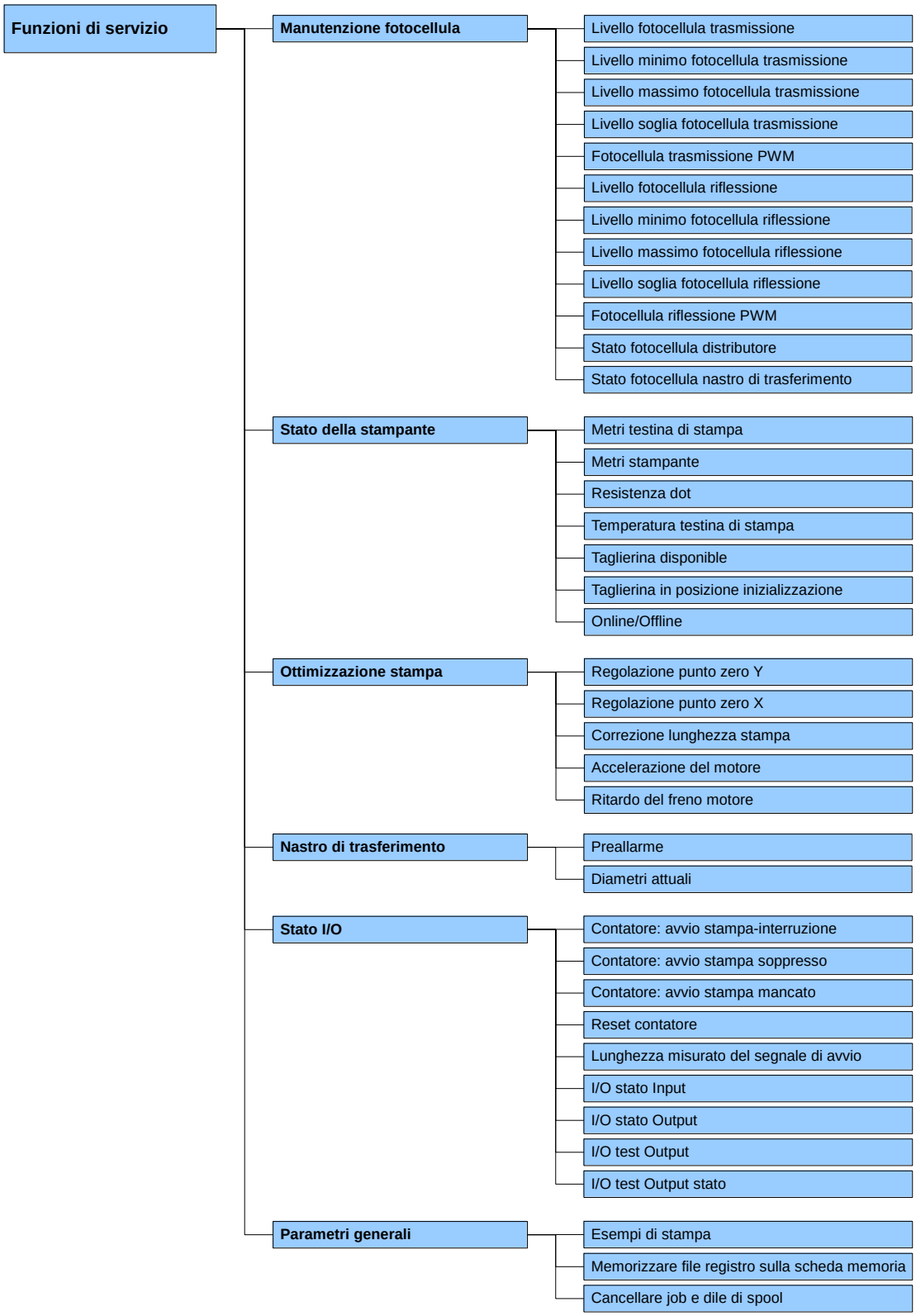
Funzioni di servizio
Manutenzione fotocellula
Livello fotocellula trasmissione
Livello minimo fotocellula trasmissione
Livello massimo fotocellula trasmissione
Livello soglia fotocellula trasmissione
Fotocellula trasmissione PWM
Livello fotocellula riflessione
Livello minimo fotocellula riflessione
Livello massimo fotocellula riflessione
Livello soglia fotocellula riflessione
Fotocellula riflessione PWM
Stato fotocellula distributore
Stato fotocellula nastro di trasferimento
Stato della stampante
Metri testina di stampa
Metri stampante
Resistenza dot
Temperatura testina di stampa
Taglierina disponible
Taglierina in posizione inizializzazione
Online/Offline
Ottimizzazione stampa
Regolazione punto zero Y
Regolazione punto zero X
Correzione lunghezza stampa
Accelerazione del motore
Ritardo del freno motore
Nastro di trasferimento
Preallarme
Diametri attuali
Stato I/O
Contatore: avvio stampa-interruzione
Contatore: avvio stampa soppresso
Contatore: avvio stampa mancato
Reset contatore
Lunghezza misurato del segnale di avvio
I/O stato Input
I/O stato Output
I/O test Output
I/O test Output stato
Parametri generali
Esempi di stampa
Memorizzare file registro sulla scheda memoria
Cancellare job e dile di spool

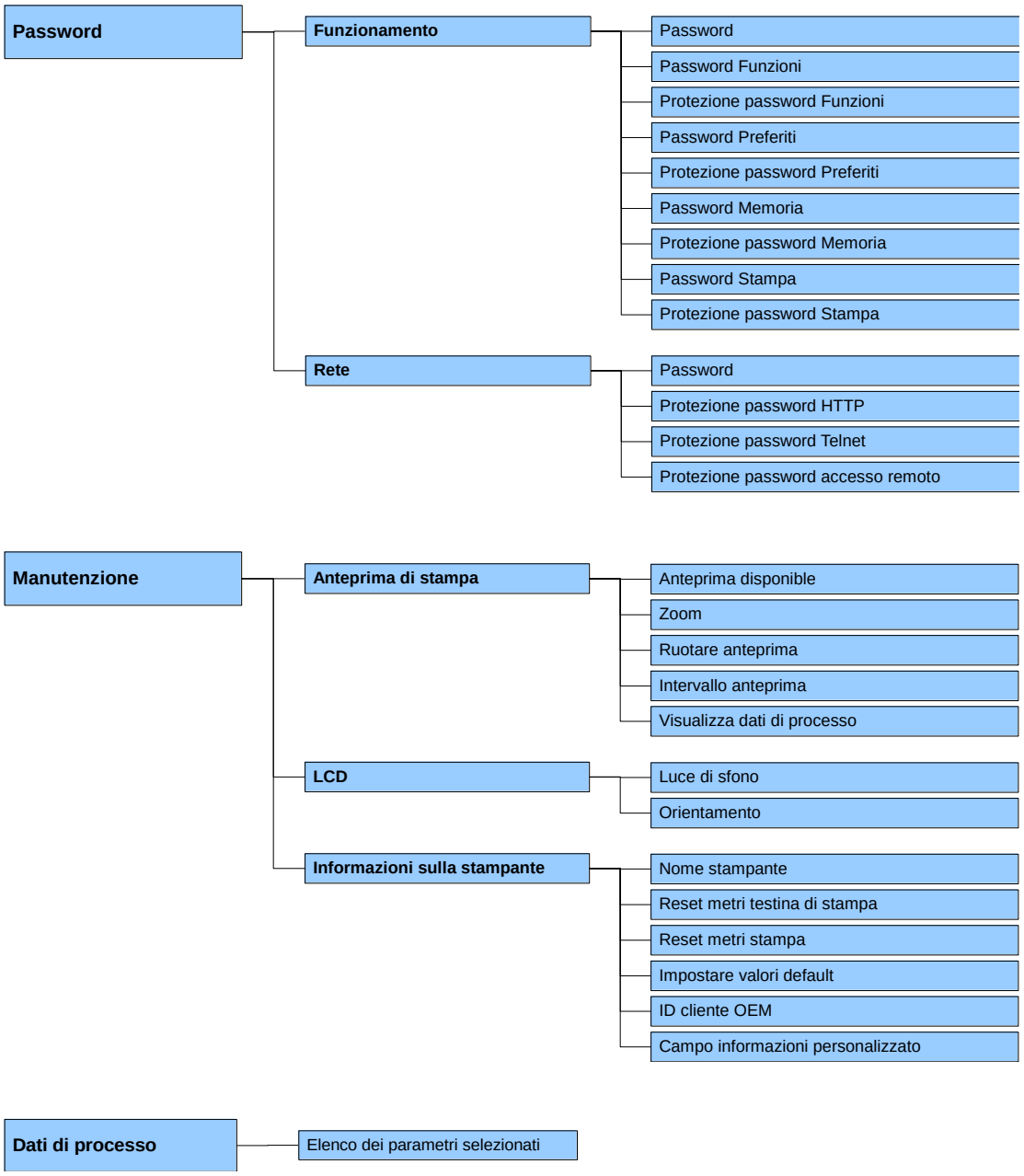
Password
Funzionamento
Password
Password Funzioni
Protezione password Funzioni
Password Preferiti
Protezione password Preferiti
Password Memoria
Protezione password Memoria
Password Stampa
Protezione password Stampa
Rete
Password
Protezione password HTTP
Protezione password Telnet
Protezione password accesso remoto
Manutenzione
Anteprima di stampa
Anteprima disponible
Zoom
Ruotare anteprima
Intervallo anteprima
Visualizza dati di processo
LCD
Luce di sfono
Orientamento
Informazioni sulla stampante
Nome stampante
Reset metri testina di stampa
Reset metri stampa
Impostare valori default
ID cliente OEM
Campo informazioni personalizzato
Dati di processo
Elenco dei parametri selezionati

3.2 Costituzione dei display del touchscreen

Il display del touchscreen mostra un’interfaccia di comando grafica ed intuitiva, con simboli e pulsanti chiaramente comprensibili.

Il display del touchscreen informa sullo stato attuale dell’apparecchio e del job di stampa, comunica eventuali errori e mostra le impostazioni dell’apparecchio nel menu.

Selezionando i pulsanti sul display del touchscreen, si possono eseguire delle impostazioni.

Data e ora attuali
Nome apparecchio
(indicato nelle impostazioni della rete)

Stato nastro di trasferimento

Campo personalizzato dell'utente

Favorites	Visualizza preferiti
Configuration	Seleziona le impostazioni di parametri
Memory Card	Accesso al menù della scheda di memoria
Print	Avvia job di stampa
Test Print	Attiva prova di stampa
Formfeed	Attiva avanzamento di layout
Info	Visualizza componenti installati

3.3 Indicazioni dei menu

Visualizzazioni del menu principale

Il menu selezionato al momento (attivo) è evidenziato in arancione.

Se il menu selezionato ha anche dei cosiddetti sottomenu, questi sono riportati in blu.

Visualizzazioni del sottomenu

In un sottomenu sono riassunti diversi parametri.

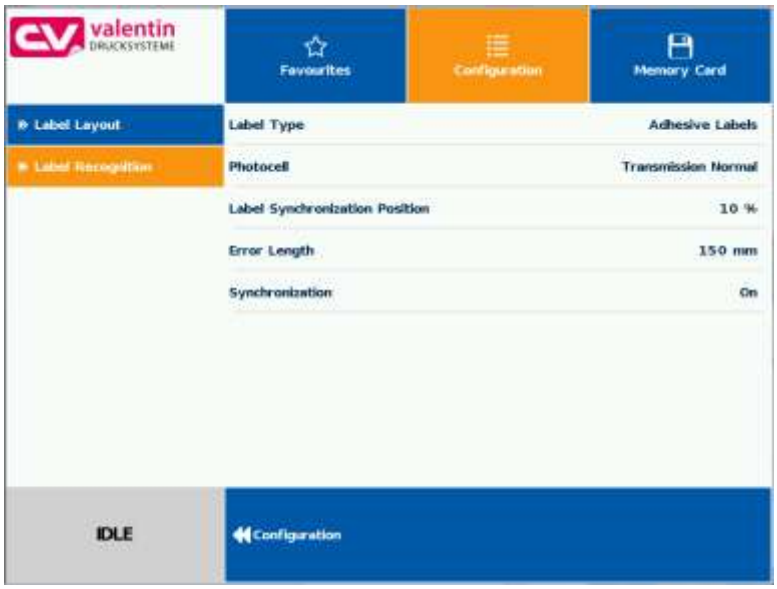

A sinistra del display sono visualizzati i sottomenu disponibili. Il sottomenu selezionato attualmente (attivo) è evidenziato in arancione.

Premendo su si torna al livello precedente.

3.4 Campo personalizzato dell'utente

L'utente ha la possibilita, di personalizzare i predeterminati contenuti nel il display in (verde).

Nel menu *Manutenzione/Impostazioni sistema/Selezione compo informazioni* l'utente puó selezionare nel campo personalizzato cosa deve essere visualizato.

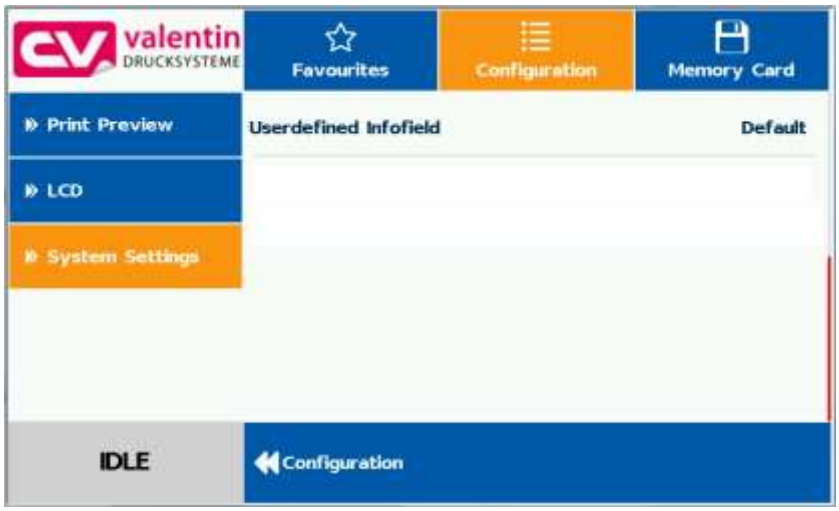

Selezione dei parametri

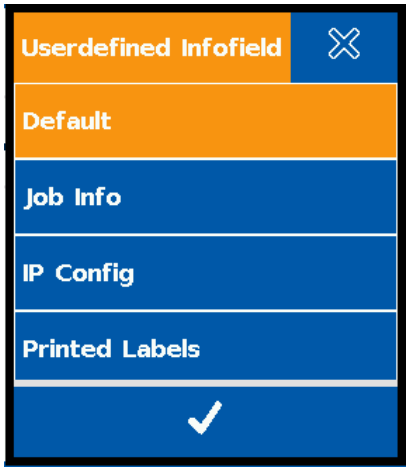

Standard (Standard):	Orientamento orizzontale dello schermo: Info campo vuoto **Orientamento verticale dello schermo:** Visualizza le informazioni sul lavoro (nome dell'etichetta e numero di etichette stampate)
Job Information (Informazioni sul lavoro):	Visualizza il nome dell'etichetta e il numero di etichette già stampate
IP Configuration (Configurazione IP):	Visualizza l'indirizzo IP e l'indirizzo MAC del sistema di stampa
Printed labels (Numero etichette stampate):	Visualizza le etichette stampate come output di testo ingrandito

Visualizzazione della configurazione predefinita

3.5 Lista dei Preferiti

Aggiungi parametro a Preferiti

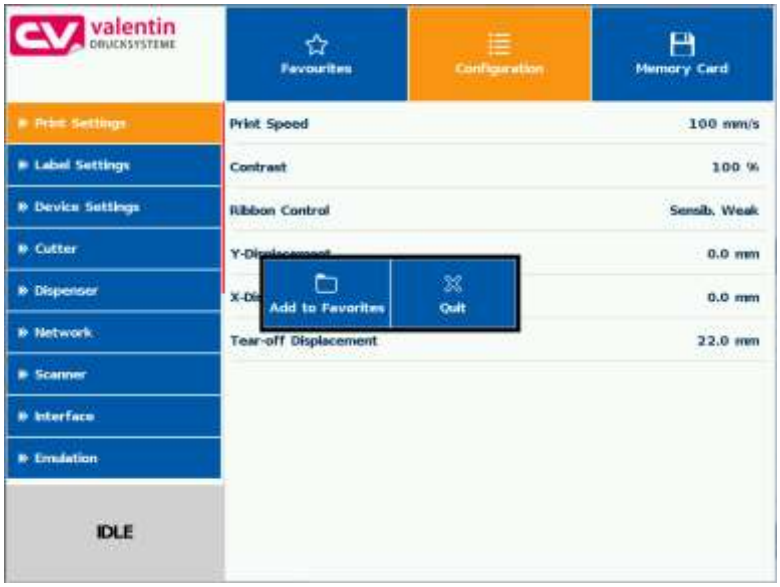

Tenendo premuto (2 sec.) su un parametro (es. Velocità di stampa), viene indicato il valore selezionato corrispondente.

Attraverso *Aggiungi a Preferiti*, il parametro selezionato viene aggiunto alla lista dei Preferiti.

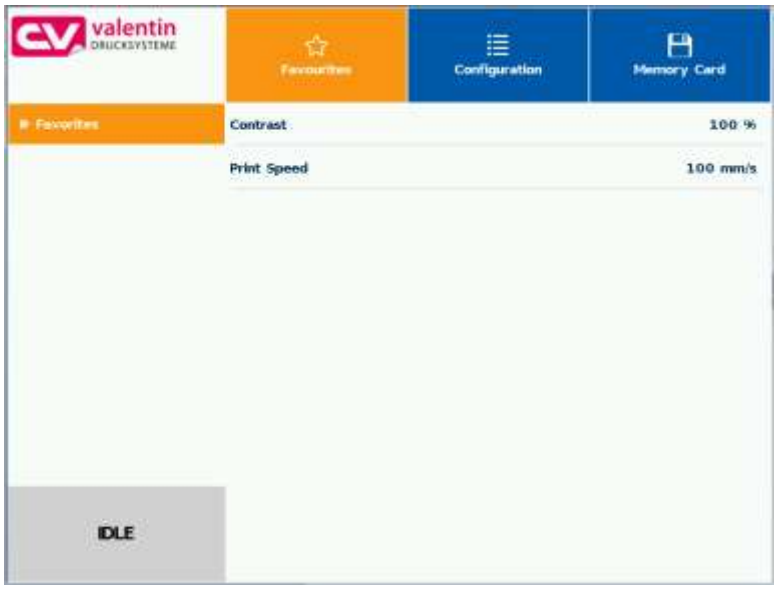

Cancella parametro da Preferiti

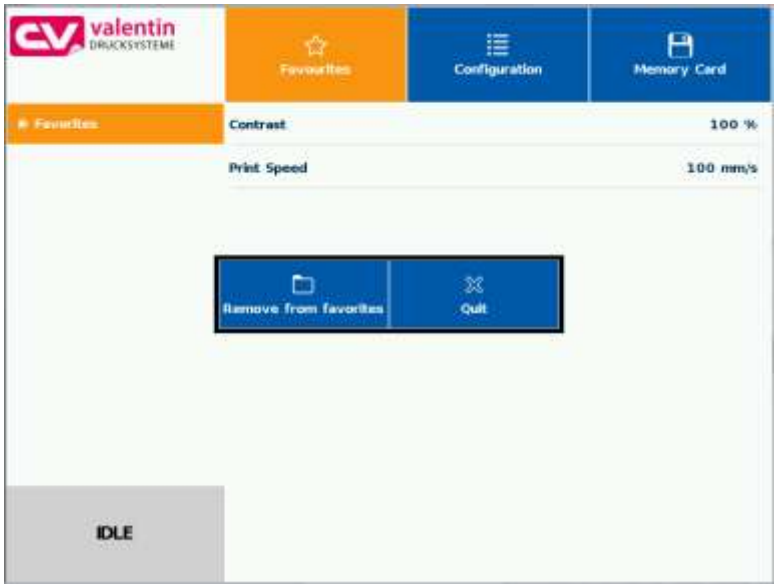

Tenendo premuto (2 sec.) su un parametro (es. Velocità di stampa), viene indicato il valore selezionato corrispondente. Premendo su *Cancella da Preferiti*, verrà cancellato il parametro selezionato dalla lista dei Preferiti.

3.6 Immissione dei parametri

Immissione dei parametri

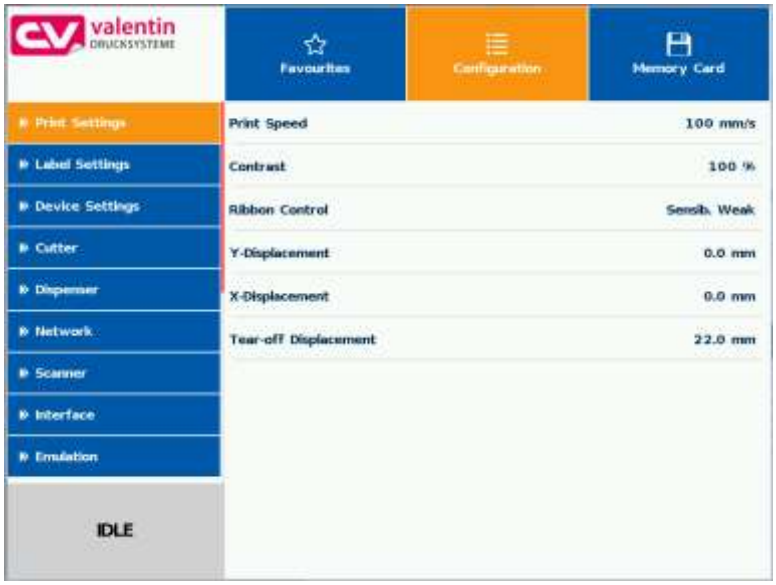

Immissione numerica

Nell'intestazione del dialogo di immissione, sono indicati il nome del parametro e il campo di valori impostabili. Viene subito testata la validità dell'immissione. Se il valore immesso non rientra in questo campo, allora è bloccato.

Selezione dalla lista

Il valore attualmente selezionato viene visualizzato evidenziato in arancione.

Per confermare la selezione, premere il tasto ✓.

Immissione alfanumerica

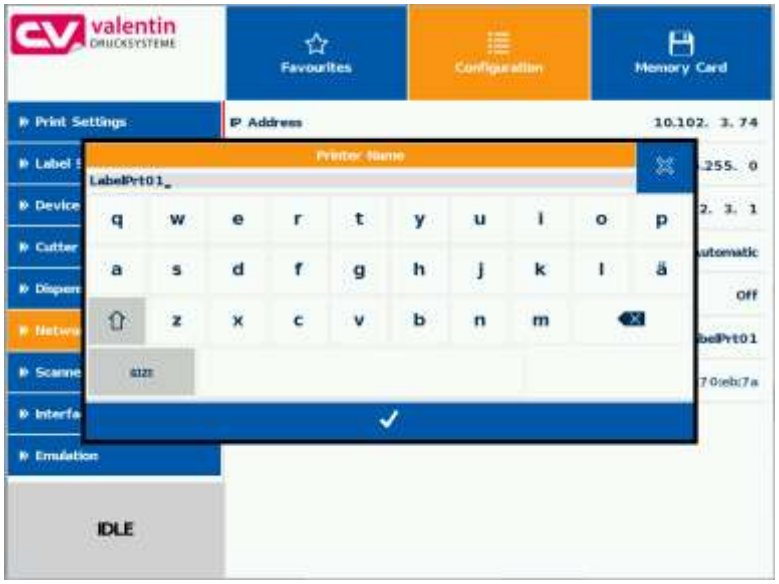

Nell'intestazione della finestra di dialogo di immissione viene visualizzata l'immissione alfanumerica.

Per confermare l'immissione, premere il tasto ✓.

3.7 Area di navigazione

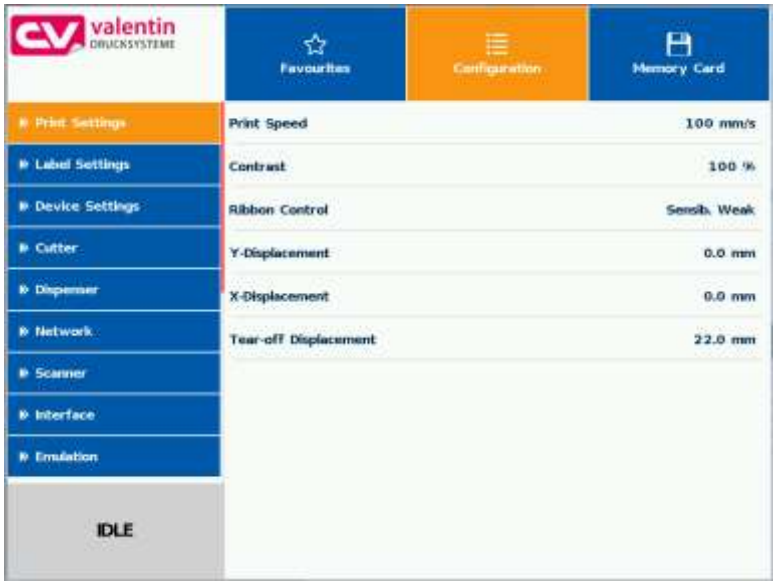

Si può scorrere sulla relativa area di navigazione scorrendo con il dito dall'alto verso il basso o dal basso verso l'alto.

AVVISO!

Nella variante di touchscreen resistivo usato, è necessaria una certa pressione sul display.
Con lo swipe noto dagli smartphone, ossia lo scorrimento da sinistra a destra con il dito, non è possibile navigare sul display.

Le visualizzazioni di posizioni segnalano la sezione dell'intera lista attualmente visibile. Se non è visibile nessuna visualizzazione di posizioni, allora è possibile visualizzare l'intera lista sul display. Scorrere col dito verso il basso o verso l'alto non è possibile.

3.8 Area di manutenzione

Nell'area di manutenzione, è possibile eseguire diverse impostazioni per la visualizzazione sul display.

Manutenzione - Anteprima di stampa

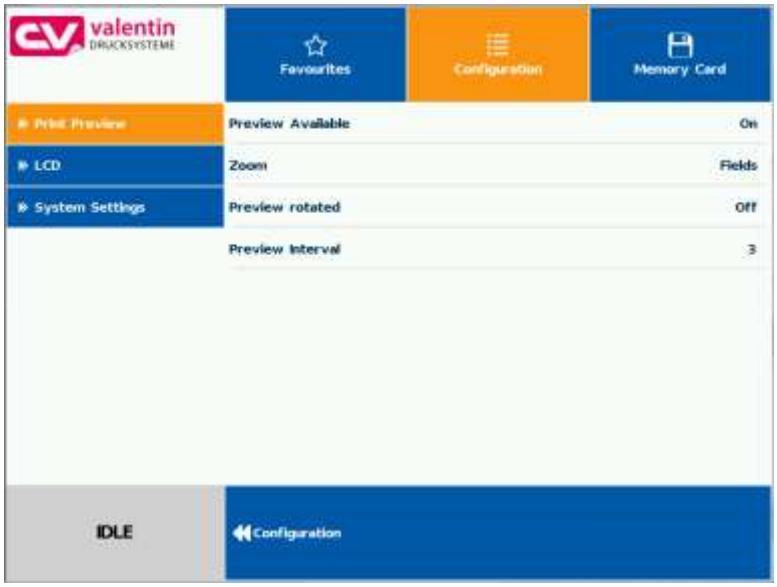

Anteprima di stampa attivata ON/OFF

Se l'anteprima di stampa è attivata, sul display compare un'immagine del layout stampato attualmente. Se la funzione non è attivata, il campo rimane vuoto.

Anteprima di stampa – Zoom

Selezione di un'impostazione zoom precisa per visualizzare l'anteprima di stampa.

Label: l'intero layout viene adattato all'intero campo di visualizzazione.

Fields: solo l'area di stampa viene adattata nel campo di visualizzazione.

1 .. 8: il fattore manuale Zoom viene ridotto all'intero layout.

Anteprima di stampa – Rotazione anteprima

La visualizzazione dell'anteprima di stampa sulla schermata LCD può essere ruotata.

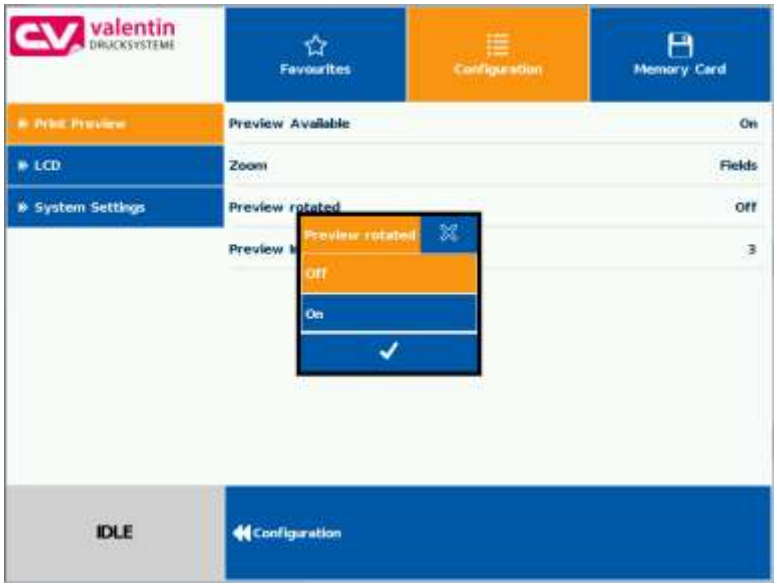

On: L'anteprima di stampa viene visualizzata sul display ruotata di 180 gradi.

Off: L'anteprima di stampa viene raffigurata nel senso di lettura.

Anteprima di stampa – Intervallo anteprima

Durante l'attuale job di stampa in corso, si aggiorna l'anteprima nell'intervallo impostato.

Valori impostabili: da 0 a 10 secondi

Manutenzione - LCD

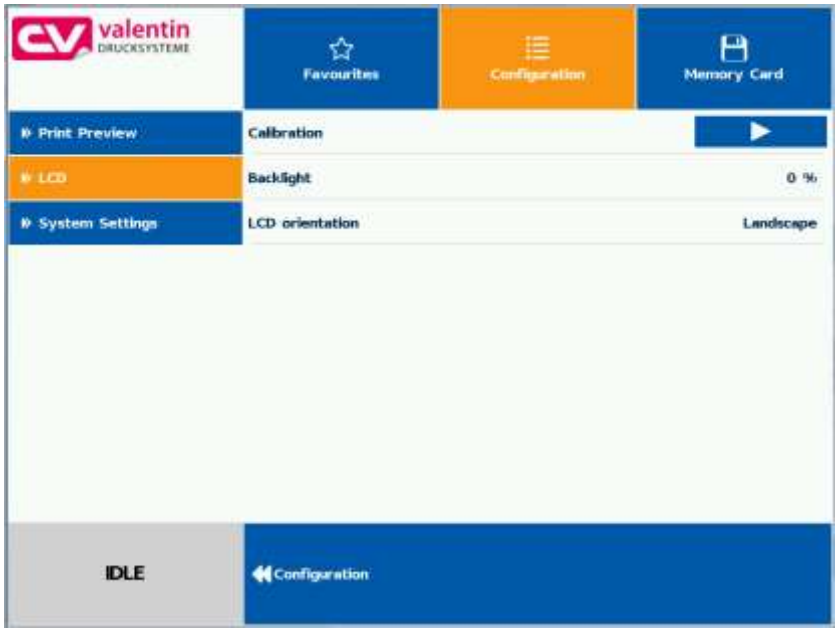

LCD - Luce di sfondo

Impostazione della luminosità dell'illuminazione di sfondo.
Valori impostabili: da 0 a 100 %.

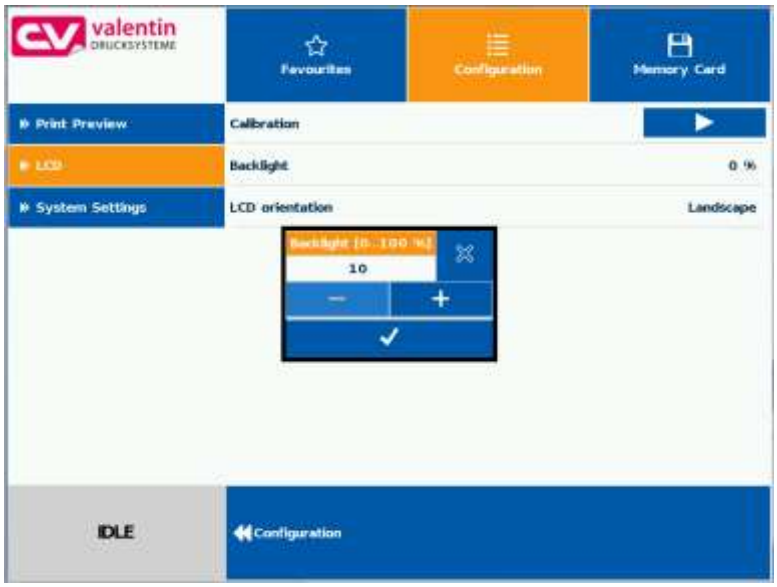

LCD - Orientamento

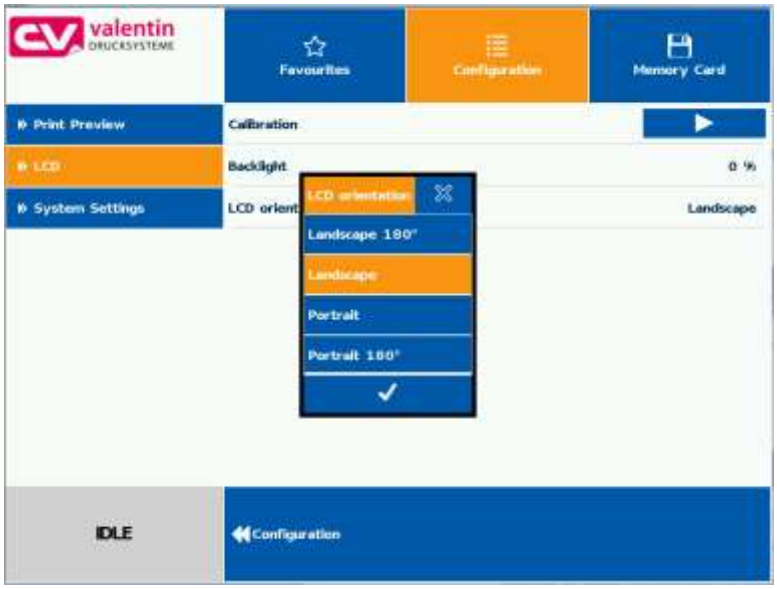

Paesaggio 180°:'
il display è raffigurato ruotato di 180 gradi per la funzione 'Formato orizzontale'.

Paesaggio:
il display è raffigurato a 90 gradi per il senso di lettura.

Ritratto:
il display à raffigurato nel senso di lettura.

Ritratto 180°:
il display è raffigurato ruotato di 180 gradi.

Manutenzione - Impostazioni di sistema

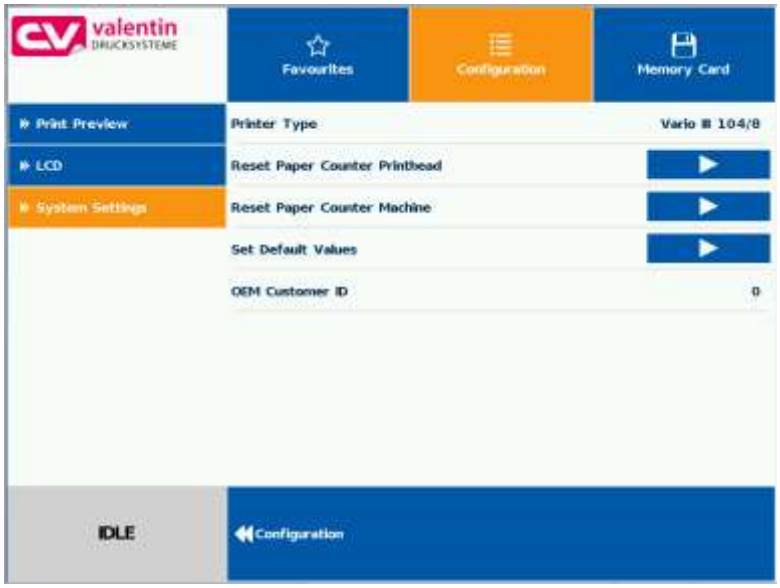

Possono essere eseguite diverse impostazioni di sistema, come ad es. l'impostazione del tipo di stampa, il reset del percorso, ecc.

Per le impostazioni, è necessario, però, ogni volta la relativa password.

3.9 Dati di processo

Attivazione del display per i dati di proceso

Per visualizzare i dati di processo, è necessario attivare prima il parametro nel menu *Manutenzione/Anteprima di stampa*.

Aggiungere i parametri nel processo dei dati

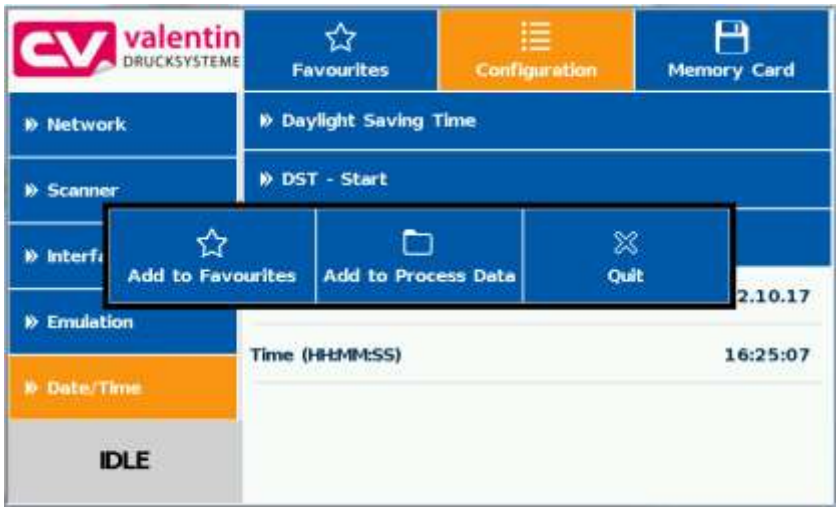

Premendo e tenendo premuto (2 s) su un parametro (ad esempio ora corrente) viene visualizzata la corrispondente selezione.

Con *Aggiungere a dati di processo*, il parametro selezionato viene aggiunto all'elenco dei dati di processo.

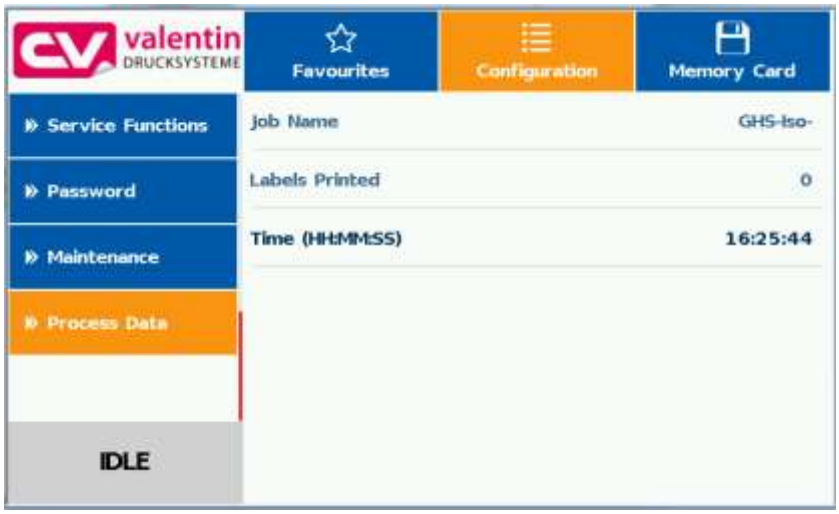

Rimuovere i parametri dai dati di processo

Premendo e tenendo premuto (2 s) su un parametro (ad esempio ora corrente) viene visualizzata la corrispondente selezione. Tramite *Rimuovere da dati di processo*, il parametro scelto è rimosso dall‘elenco dei dati di elaborazione.

Cambiare il display anteprima di stampa

Quando viene attivata l'anteprima di stampa, sul display viene visualizzata un'immagine del layout attualmente stampato. Il Cambiamento dei dati di processo viene eseguita spazzando verso destra.

3.10 Menu della scheda di memoria

Compact Flash Card

A sinistra vengono visualizzati uno sotto l'altro i contenuti della cartella attualmente selezionata.

Accanto a destra vi è l'area di anteprima di stampa che, se disponibile, visualizza l'anteprima di stampa del layout selezionato.

Load:	Caricamento del layout selezionato ed avvio del job di stampa
Administrative tools:	Commutazione al File manager (Explorer)

Immissione variabile

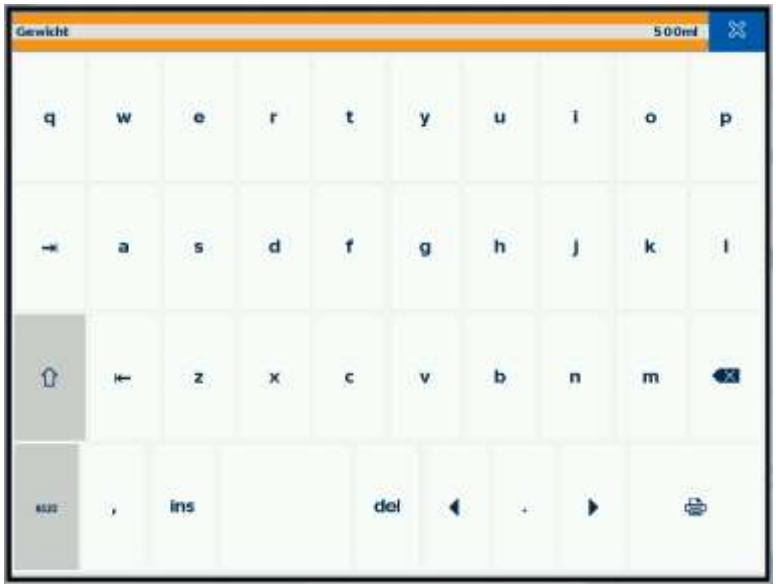

Alla posizione del cursore può essere immessa l'interrogazione dell'utente.

Premere il tasto per accedere nel campo di immissione del numero di pezzi

Immissione del numero di pezzi

Immissione del numero di pezzi per i layout da stampare.

3.11 Area informativa

Premendo su Informazioni, si visualizzano le versioni dei componenti installati.

Premendo nuovamente sul tasto Info si torna di nuovo nella visualizzazione di base (Home).

3.12 Commutazione a tastiera a membrana

Tenendo premuto (> 3 sec) sul logo aziendale a sinistra in alto, la visualizzazione passa ad una tastiera a membrana stilizzata. Le impostazioni possono essere eseguite attraverso il campo di comando standard (vedere a pagina 35). Premendo su si torna alla visualizzazione precedente.

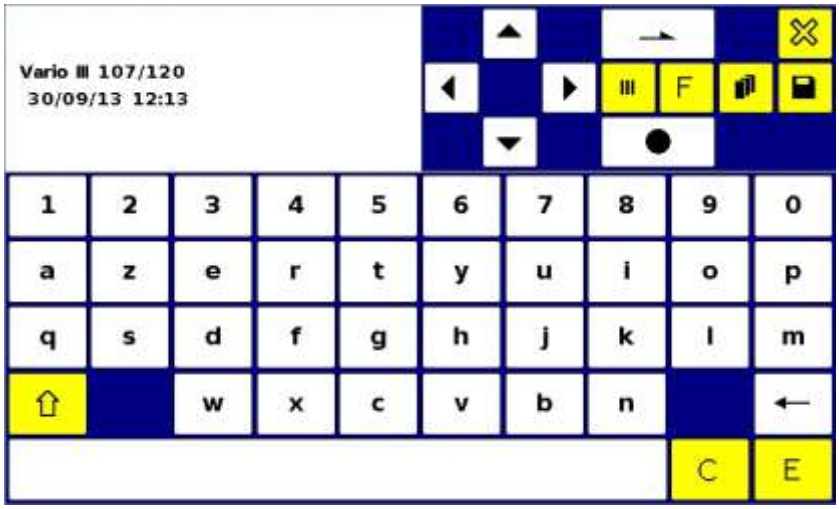

Maggiori informazioni in merito al comando dell'apparecchio attraverso la tastiera a membrana sono riportate al capitolo 6.1.

4 Smaltimento ecologico

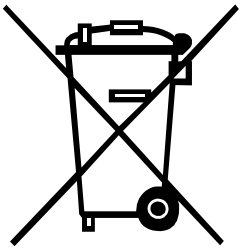

Dal 23.03.2006, i fabbricanti di apparecchi B2B sono tenuti a riprendere e riciclare gli apparecchi usati prodotti dopo il 13.08.2005. In principio, questi apparecchi usati non possono essere smaltiti presso i centri di raccolta comunali. Essi devono essere riciclati ed eliminati soltanto dai fabbricanti ed in maniera strutturata. Questo tipo di prodotto marchiato Valentin potrà pertanto essere rinviato a Carl Valentin GmbH.

Gli apparecchi usati saranno allora smaltiti a regola d’arte.

Carl Valentin GmbH osserva così tutti i doveri nell’ambito dello smaltimento degli apparecchi usati permettendo inoltre la distribuzione agiata dei prodotti. Possiamo riprendere soltanto apparecchi inviati franco di porto.

La scheda elettronica del sistema di stampa è dotato di una batteria al litio. Questa deve essere smaltita in contenitori di raccolta per batterie esauste presenti presso i rivenditori o le aziende municipalizzate.

Più informazioni rilevabili dalla direttiva WEEE o sul nostro sito www.carl-valentin.de

5 Indice

A

Accensione/spegnimento stampante 26
Allacciamento stampante 26
Assegnazione dei connettori, parte posteriore 7
Avvio a caldo 98, 99
Avvisi importanti 5

C

Chiavetta USB
  Aggiornamento firmware 78
  Cambiare directory 73
  Cancellare file 75
  Caricare file 74
  Caricare layout 72, 78
  Copiare 77
  Memorizzare configurazione 75
  Memorizzare layout 74
  Navigazione 70
  Struttura del display 69
Compact Flash
  Aggiornamento firmware 78
  Cambiare directory 73
  Cancellare file 75
  Caricare file 74
  Caricare layout 72, 78
  Copiare 77
  Formattare 76
  Memorizzare configurazione 75
  Memorizzare layout 74
  Navigazione 70
  Struttura del display 69
Compact Flash Card
  Definire la directory utente 71, 72
Condizioni d'esercizio 10, 11, 12, 13

D

Descrizione del prodotto 6

E

Entrate e uscite di comando 18, 19, 20, 21, 22, 23, 24
Errore, messaggio ed eliminazione ... 87, 88, 89, 90, 91, 92, 93, 94, 95, 96

F

Fotocellule 102

I

Indicazioni di sicurezza 9
Inserimento etichette
  Modalità di avvolgimento 29
  Modalità distributivo 32
  Modalità taglio 31
  Modo straccio 30
Installazione stampante 25

M

Manutenzione/pulizia
Aggiustare testina di stampa 86
Piano di manutenzione 79
Pulizia fotocellula delle etichette 83
Pulizia generale 80
Pulizia rullo pressore 81
Pulizia testina di stampa 82
Sostituire testina di stampa 84, 85
Menu funzioni
Data/Ora 53
Emulazione 52
Funzioni d'assistenza 54, 55, 57
Inizializzazione di stampa 42
Interfacce 51
Layout di etichetta 43, 44
Menu base 58
Parametri dell'apparecchio 45, 46, 47, 48
Password 49, 50
Rete 49
Struttura di funzioni 38, 39, 40, 41
Messa in funzione 27

N

Nastro transfer, inserimento 33

O

Opzioni
Display touchscreen 109
Distributore I/O 61, 62, 63, 64, 65
Scanner 66, 67
Taglierina 59, 60
WLAN 65

P

Pannello di controllo 35
Pulizia/manutenzione
Rullo trazione, pulizia 80

R

Ritiro/ritardo 100, 101

S

Smaltimento ecologico 123
Stampa a colonne 97

T

Tastiera
Modo personalizzato 36, 37
Testina di stampa
Parallelismo, aggiustare 86
Pressione, aggiustare 86
Sostituire 85
Touchscreen
Area di manutenzione 118, 119, 120, 121, 122
Area di navigazione 117
Area informativa 127
Campo personalizzato dell'utente 111, 112

Costituzione del display 109
Dati di processo 123, 124
Immissione alfanumerica 116
Immissione dei parametri 115
Immissione numerica 115
Immissione variabile 126
Lista dei Preferiti 113, 114
Menu principali 110
Menu sottomenu 110
Scheda di memoria 125
Struttua di funzioni 103, 104, 105, 106, 107, 108
Tastiera a membrana 127

U

Uso conforme 5, 6

Carl Valentin GmbH
Neckarstraße 78 – 86 u. 94 . 78056 Villingen-Schwenningen
Phone +49 7720 9712-0 . Fax +49 7720 9712-9901
info@carl-valentin.de . www.carl-valentin.de