Svolgitore esterno PA 72B

Numero di articolo 92.74.020B

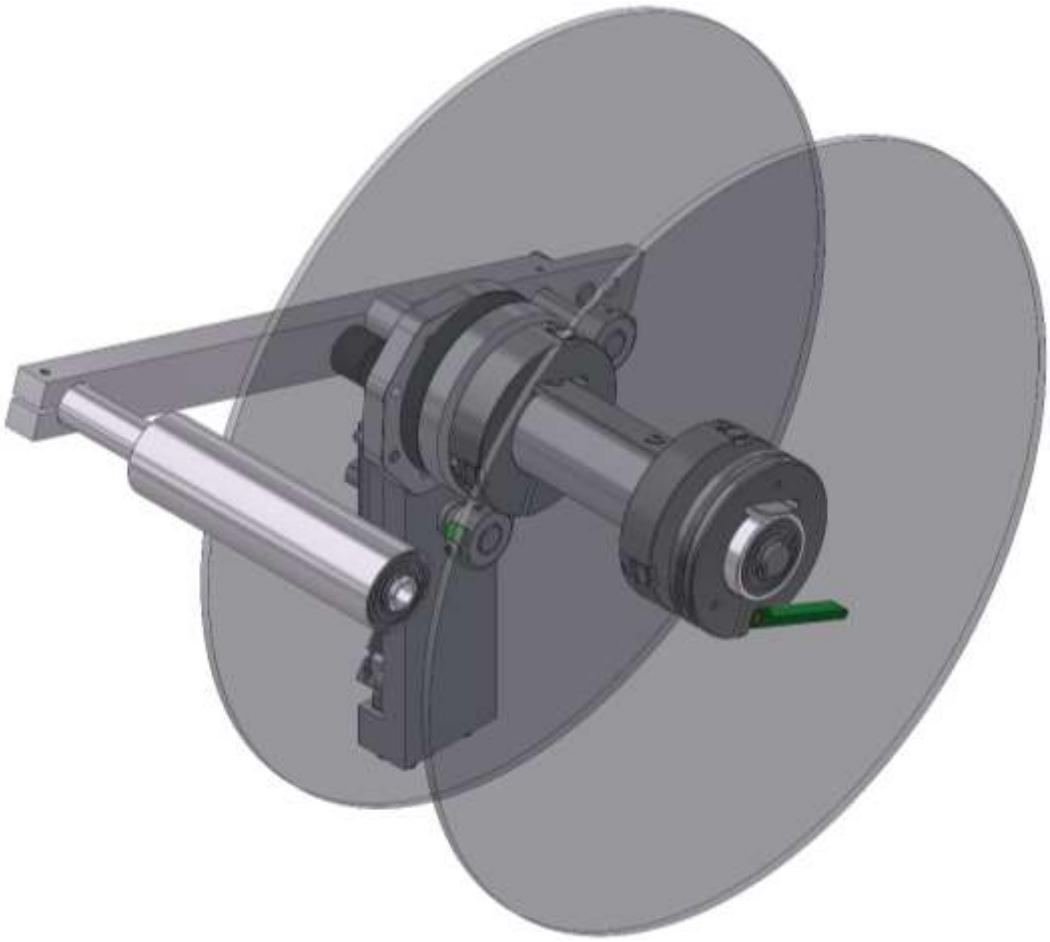

Utilizzazione

L'opzionale svolgitore esterno PA 72B è utilizzabile sia per le etichette avvolti all'interno che all'esterno fino a un diametro di 330 mm. Un uniforme alimentazione delle etichette di grandi rotoli può essere regolato con il freno integrato.

Montaggio

Il montaggio va eseguito direttamente sulla piastra di copertura del ILX.

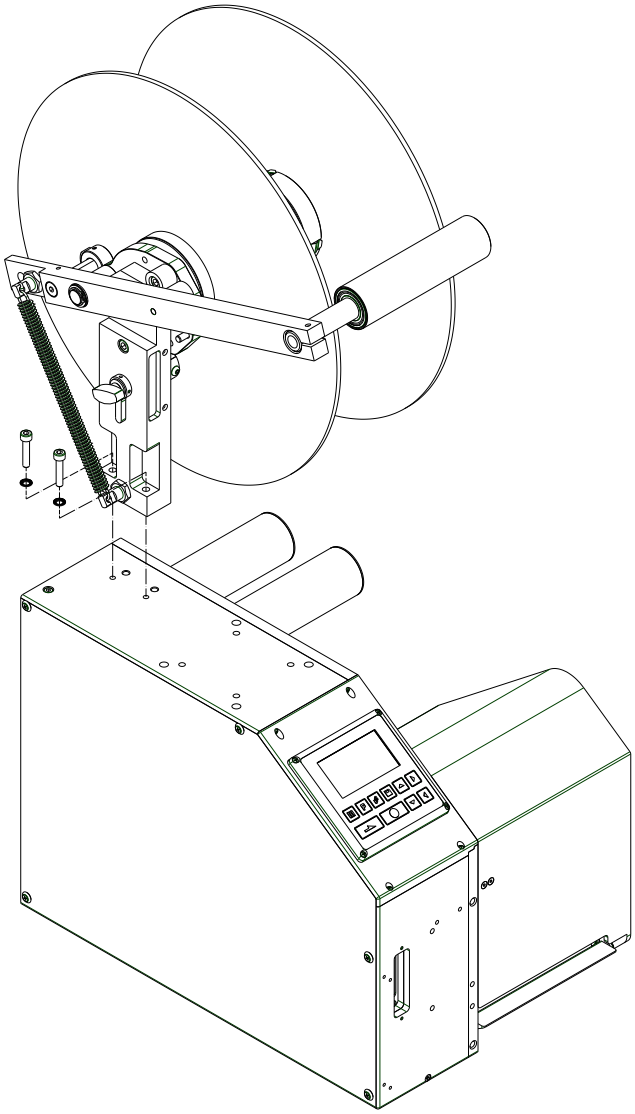

Dati tecnici

Rotolo di etichette	
Diametro esterno mass.	330 mm
Larghezza di etichette mass.	116 mm
Diametro del nucleo	Ø 40 mm (standard)
	Ø 76 mm (con nucleo supplementare)

Dimensioni svolgitore esterno PA 72B

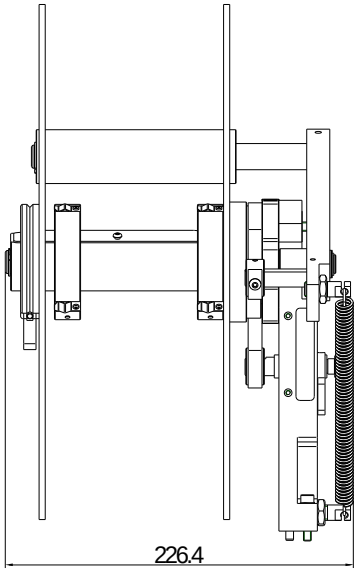

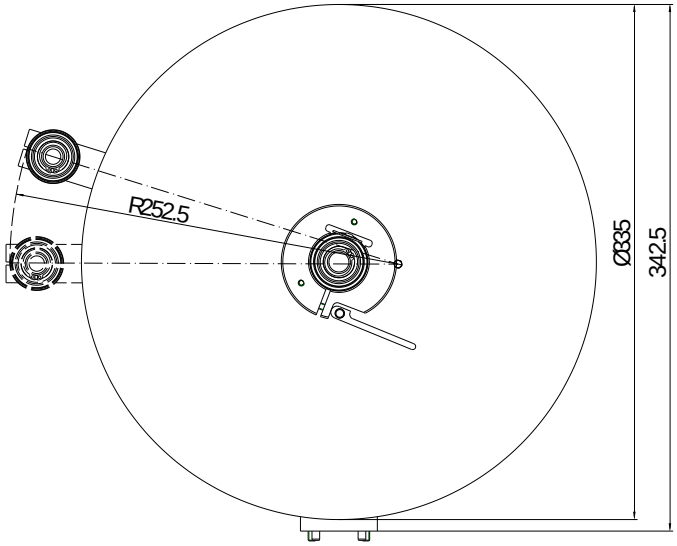

Rappresentazione del montaggio dei componenti

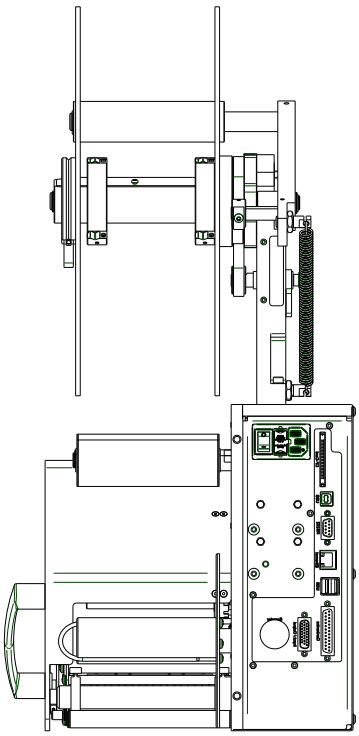

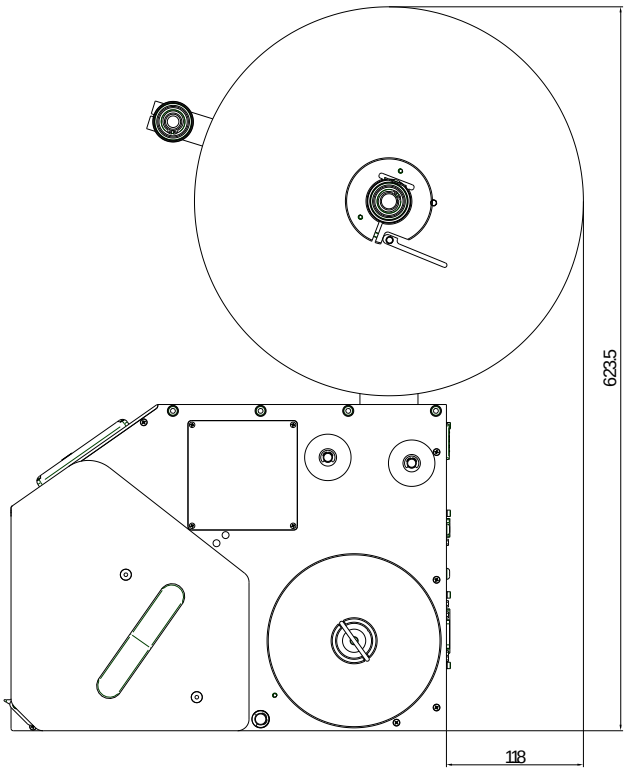

Regolazione del freno a nastro

A seconda della massa del rullo svolgitore utilizzato, è necessario regolare il punto di commutazione del freno. Durante la modalità di stampa, la leva deve trovarsi tra la posizione terminale in alto e la posizione terminale in basso. Per regolare in modo ottimale il punto di commutazione o il freno, durante la stampa la leva dovrebbe trovarsi nell'area superiore, ma non deve sbattere contro l'arresto.

Durante la stampa, la leva viene premuta verso il basso fino a quando il freno viene rilasciato e la massa del rotolo di etichette può muoversi liberamente. In seguito, la leva risale e viene frenata di nuovo in corrispondenza del punto di commutazione. Sopo la frenatura, la leva non deve trovarsi in corrispondenza dell'arresto superiore.

Con la leva (B) è possibile regolare il punto di commutazione del freno. A tale scopo, allentare il dado ad alette (A) e spostare la leva (B):

Tendere il nastro del freno:
Girare la leva (B) in senso orario e fissare la posizione con il dado ad alette (A). In questo modo il punto di commutazione viene spostato verso il basso, cioè la leva si muove verso il basso durante la stampa.
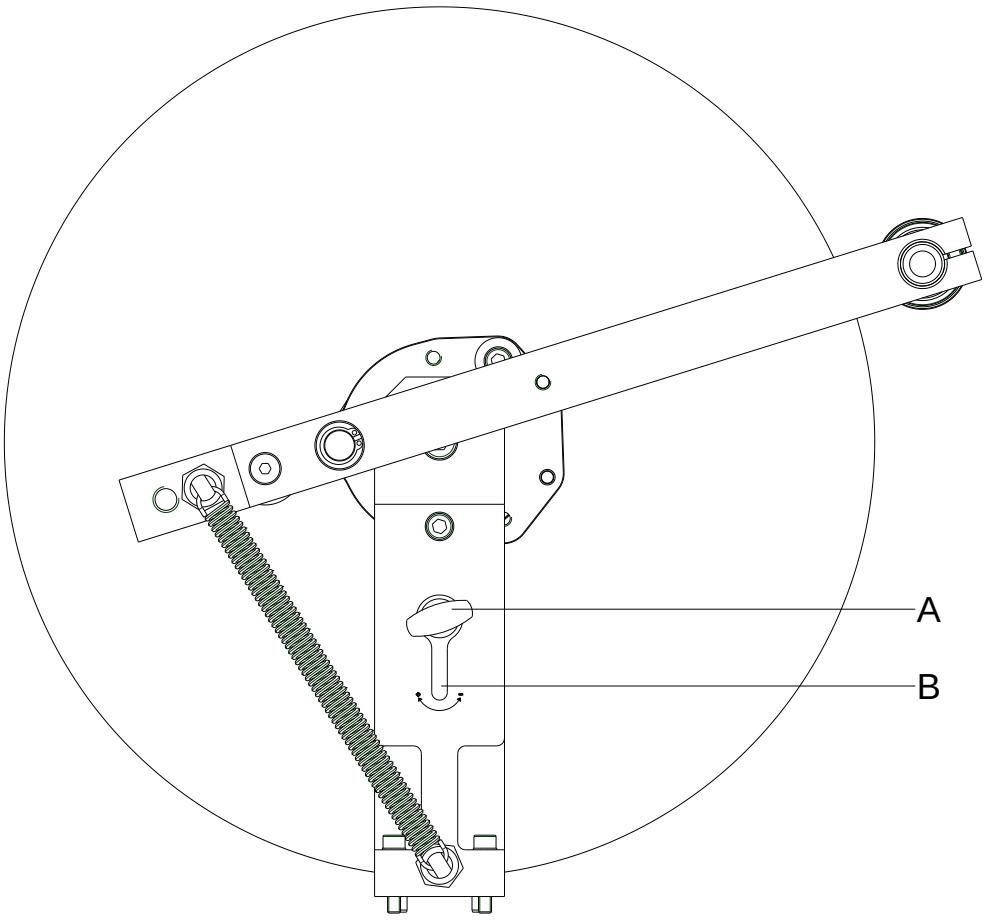
Allentare il nastro del freno:
Girare la leva (A) in senso antiorario e fissare la posizione con il dado ad alette (B). In questo modo il punto di commutazione viene spostato verso l'alto, cioè la leva si muove verso l'alto durante la stampa.